PASSENGER CAR FACTORY
WARSAW — POLAND

SPARE PARTS CATALOGUE

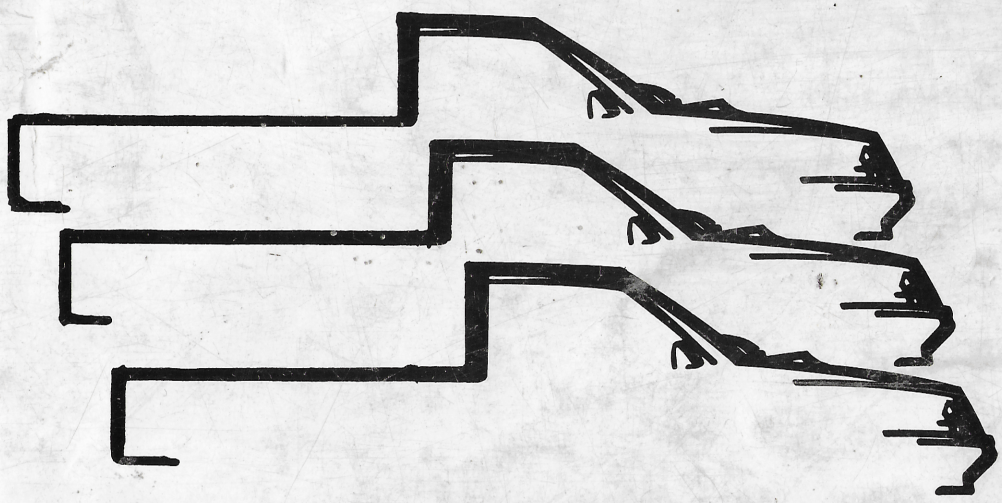

TRUCK

1.5 GLE
1.6 GLE
1.9 GLD

This technical documentation is provided to you for free by http://weneedpolonez.wordpress.com in order for you to be able to maintain your historical vehicule on the road.

We consider it to be both educational and contributing to road-safety.

FOREIGN TRADE DIVISION
00-992 WARSAW — POLAND
Phone 11-15-39
Tlx 81-45-11 fso (PL)
Fax 11-59-73, 11-61-86

PASSENGER CAR FACTORY
SPARE PARTS OPERATIONS
03-307 WARSAW — POLAND
Phone 11-91-17
Tlx 825-643
Fax 11-94-03

PASSENGER CAR FACTORY
00-992 WARSAW — POLAND
Phone 11-09-34
Tlx 816-344
Fax 11-49-28

Druk: Auto-Graf

Sklep do 21.00 327 27 03
w Podmorzyce Zod Gdańsk

FSO

PASSENGER CAR FACTORY
WARSAW — POLAND

SPARE PARTS CATALOGUE

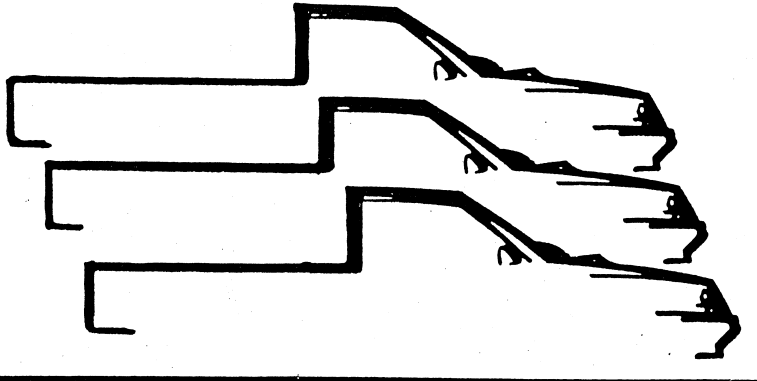

TRUCK

1.5 GLE
1.6 GLE
1.9 GL

WSZYSTKIE PRAWA REPRODUKCJI ZASTRZEŻONE PRZEZ FABRYKĘ SAMOCHODÓW OSOBOWYCH – WARSZAWA

SYSTEM NUMERACJI CZĘŚCI ZAMIENNYCH UŻYTY W NINIEJSZYM KATALOGU NIE MOŻE BYĆ STOSOWANY W ŻADNYM PRZYPADKU BEZ PISEMNEJ ZGODY FABRYKI SAMOCHODÓW OSOBOWYCH – WARSZAWA

TOUS DROITS RESERVE A LA FABRYKA SAMOCHODÓW OSOBOWYCH – WARSZAWA

LE SYSTEME DE NUMERATION DES PIECES EN LISTE DANS CE CATALOGUE NE PEUT ETRE ADOPTE EN AUCUN CAS SANS UNE AUTORISATION ECRITE DE LA FABRYKA SAMOCHODÓW OSOBOWYCH

ALLE URHEBERRECHTE SIND VON DER FABRYKA SAMOCHODÓW OSOBOWYCH – WARSZAWA

DIE BENUTZUNG DES NUMERIERUNGSSYSTEMS ZUR KENNZEICHNUNG DER IM VORLIEGENDEN KATALOG AUFGEFUEHRTEM ERSATZTEILE BEDARF IN JEDEM FALLE DER SCHRIFTLICHEN GENEHMIGUNG DER FABRYKA SAMOCHODÓW OSOBOWYCH – WARSZAWA

ALL RIGHTS RESERVED BY FABRYKA SAMOCHODÓW OSOBOWYCH – WARSZAWA

SINGLE ITEM NUMERATION METHOD USED IN THIS CATALOG CANNOT BE ADOPTED WITHOUT WRITTEN CONSENT BY FABRYKA SAMOCHODÓW OSOBOWYCH – WARSZAWA

Opracowanie: OŚRODEK BADAWCZO ROZWOJOWY SAMOCHODÓW OSOBOWYCH – WARSZAWA

ZAMAWIANIE CZĘŚCI ZAMIENNYCH

Przy zamawianiu części zamiennych należy zawsze podawać numer katalogowy części, na podstawie którego nastąpi dostawa.

Dla znalezienia właściwego numeru katalogowego należy przeczytać „Wskazówki użytkowania katalogu" oraz podawać następujące dane znajdujące się na tabliczce znamionowej i na kadłubie silnika:

- Typ pojazdu (1)
- Typ silnika (2)
- Numer porządkowy dla części zamiennych (yett. nr ...) (3)
- Numer silnika (mot. nr ...) (4)

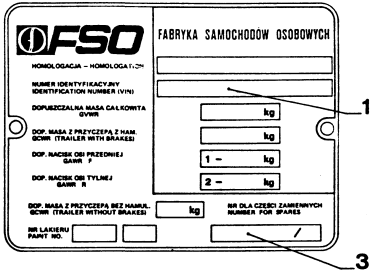

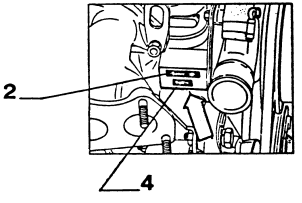

1. WSKAZÓWKI OGÓLNE UŻYTKOWANIA KATALOGU

W celu ustalenia właściwych numerów części zamiennych pokazanych na rysunkach i wymienionych w niniejszym katalogu należy:

a) posłużyć się „Wykazem modeli podstawowych" i „Wykazem odmian" (patrz str. 7), w celu ustalenia oznaczenia numerowego modelu podstawowego i ewentualnych odmian samochodu;

b) posłużyć się tablicami rysunkowymi i wykazem części zamiennych, jak to wyjaśniono w punkcie 2 i 3.

2. TABLICE RYSUNKOWE

Składają się z rysunków przedstawiających części zamienne, oraz z części opisowej zawierającej (patrz tablica „Przykład" – str. 3):

a) numer i ważność podzespołu

b) wykaz modeli podstawowych, odmian odpowiadający częściom specjalnym zilustrowanym na tablicy:
Przykład: 1,5 = SILNIK 1500' 0158 = DLA PALIWA LO 78
L = KIEROWNICA Z LEWEJ STRONY

c) ZMIANA = Numer zmiany dotyczącej jednej lub większej ilości części zamiennych pokazanych na tablicy

d) WPROWADZENIE = Numer silnika lub numer porządkowy dla części zamiennych lub datę od której zmiana została wprowadzona

e) STOPIEŃ ZAMIENNOŚCI = Informuje jak powinny być zamawiane interesujące nas części zamienne począwszy od wprowadzenia zmiany. Znaki graficzne poprzedzające numer części oznaczają:

Przykład 1) / 13543221 = 16044021 + 12598470
część zastąpiona inną (dla modeli w katalogu).
W celu zastąpienia nr 13543221 należy zamawiać nr 16044021 i 12598470.

Przykład 2) X 4198280 = 4391536 + (SGR. 21206) 4013688
część wycofana (dla wszystkich samochodów).
W celu zastąpienia nr 4198280 należy zamawiać nr 4391536 oraz nr 4013688 pokazany na tablicy 21206.

Przykład 3) X 016068 = 4241440 – (SGR. 10202) 4360117
część wycofana (dla wszystkich samochodów).
W celu zastąpienia nr 016068 należy zamawiać nr 4241440 eliminując część nr 4360117 pokazaną na tablicy 10202.

f) ewentualny numer strony, jeżeli tablica ma więcej niż jedną stronę

g) ZASTOSOWANIE = Określenie modeli podstawowych lub odmian, dla których część jest stosowana. Jeżeli nie podano żadnych oznaczeń – część jest ważna dla wszystkich modeli i odmian w katalogu (z uwzględnieniem wskazań pkt. „a").

h) data aktualność tablicy (podzespołu)

k) UWAGI = podaje się w tej rubryce ewentualne oznaczenia kolorów (np. 46, 39 H), grubość itp. dla poszczególnych części.

– W celu zamówienia części pokazanych na tablicy należy podawać tylko numer katalogowy. Wszystkie inne dane po prawej lub lewej stronie numeru katalogowego służą wyłącznie do dokładnego rozpoznania żądanej części:
Przykład: C 123 4235527 (1,5 - 0158)
nr zmiany nr katalogowy oznaczenie odmian

– Numer katalogowy po którym występuje jeden lub więcej znaków kodowych, jest ważny dla części tylko w niektórych modelach podstawowych i odmianach:
Przykład 1) 4199583 (01 - 03) część dla modeli podstawowych 01 i 03
Przykład 2) 4233682 (0030) część dla odmiany 0030 stosowana we wszystkich modelach podstawowych.
Przykład 3) 4294048 (01 - 0030) część dla odmiany 0030 stosowana w modelu podstawowym 01.
Przykład 4) 4301680 (03 - GB - IRL) część dla odmian GB i IRL stosowana w modelu podstawowym 03.

– Wskazówki przy numerze porządkowym oznaczają:
SGR. 10302 = zespół, którego elementy pokazane są na tablicy 10302; C 123 = część przed wprowadzeniem zmiany D 123 = część po wprowadzenie zmiany; s = część lewa (licząc w kierunku jazdy); d = część prawa (licząc w kierunku jazdy); A, B, itd. = patrz odpowiednie tabele na tablicy.

– Numery katalogowe napisane przy wspólnej liczbie porządkowej w tabelce oznaczają część dostarczaną alternatywnie:
Przykład: 10. Nr katalogowy
Nr katalogowy
UWAGA: Jeżeli w rubryce „ZASTOSOWANIE" umieszczone są symbole literowo - cyfrowe odmian lub modeli podstawowych, oznacza to ważność danej części tylko dla wymienionej odmiany lub modelu. Nie oznaczo to części dostarczanych alternatywnie. To samo dotyczy zapisu w rubryce „UWAGI".

– Rysunki (symboliczne) ujęte w kwadrat na tablicy oznaczają występowanie serii, zestawów naprawczych itp.

3. WYKAZ CZĘŚCI ZAMIENNYCH

Podaje wszystkie części zamienne pokazane na tablicach w porządku wzrastania numerów katalogowych.

Oznaczenia i skróty stosowane w wykazie:

SOST ... CON ... = część ... zastąpiona przez ... (dla wszystkich typów ujętych w katalogu)
ELIM ... = część ... wyeliminowana (dla wszystkich typów ujętych w katalogu)
ERA ... VED ... = część ... wycofana, patrz ... (dotyczy wszystkich samochodów)
ERA ... = część ... wycofana (dotyczy wszystkch samochodów)
ERR ... CORR ... = część ... wpisana pomyłkowo, poprawiona...
ERR ... = część ... wpisana pomyłkowo
CM = dostarczane w centymetrach
M = dostarczane w metrach
T = patrz „Tablice różne
S = występuje w serii, zestawie itp.
występują w rubryce „ilość"

4. TABLICE ZMIAN (M)

Podane są wszystkie zmiany ich wprowadzenie (wraz z rysunkiem katalogowym zmiany, jeżeli to konieczne) oraz podzespoły podlegające zmianie i stopień zamienności. Jeżeli nie określono stopnia zamienności, to części przed zmianą są nadal dostarczane.

5. TABLICE RÓŻNE (T)

Zawierają dane dotyczące: łożysk, przewodów instalacji elektrycznej oraz końcówek i osłon izolujących przewody elektryczne.

10001 a

f

h 12 - 1981

g k

DLA WSZYSTKICH MODELI PODSTAWOWYCH

1,5 = SILNIK 1500 0158 = DLA PALIWA LO 78

b

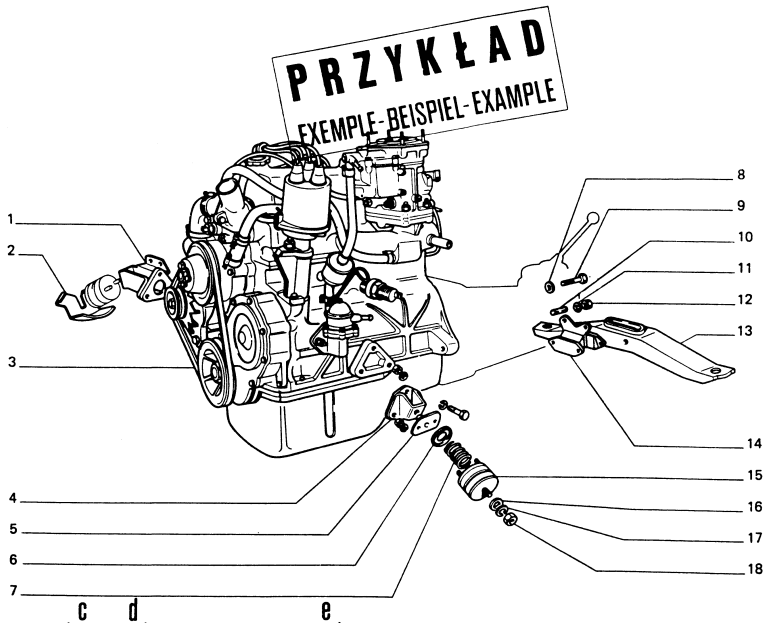

L.P.	ZMIANA	NR CZĘŚCI	ZASTOSOWANIE	UWAGI
1		4354772		
2		4360731		
3	C 123	016068	(1,5 - 0158)	
	D 123	4241440	(1,5 - 0158)	
4		4354770		
5		4066945		
6		4287637		
		4292293		
7		4210446		
8	D 123	12598470		
9	D 123	16044021		
10	C 123	13543221		
11	C 123	10516670		
12	C 123	16100811		
13		4205546		
14	C 123	4198280		
	D 123	4391536		
15		4145981		
16		12644301		
17		10516870		
18		12164711		

c d e

ZMIANA: D 123

WPROWADZENIE: MOT. 168321

STOPIEŃ ZAMIENNOŚCI:

/ 13543221 = 16044021 + 12598470
X 4198280 = 4391536 + (SGR. 21206) 4013688
X 016068 = 4241440 – (SGR. 10202) 4360117

REGLES GENERALES POUR LA COMMANDES

Les commandes des pieces detachees ne, sont expediees oue suiveant le numero de commande de la piece reouise.

Pour reperer exactement le numero de commande il faut se tenir aux normes contenues dans les „Regles generales pour la consultation du catalogue", compte tenu des donnes suivantes a relever de la plaoue d'identification du vehicule et de l'estampillage du moteur:

- type du vehicule (1)
- type du moteur (2)
- numero de pieces detachees (vett. nr ...) (3)
- numero du moteur (mot. nr ...) (4)

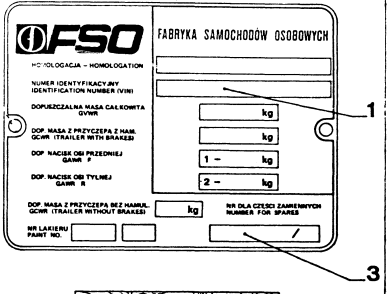

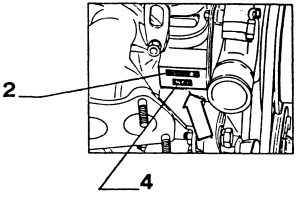

1. RECHERCHE DES PIECES DETACHEES

Pour une recherche correcte des pieces detachees figurant dans ce catalogue, il faut:

a) consulter la liste des modeles a page 7 pour reperer les codes des modeles-base, des variantes et des optionals du vehicule oui vous interesse;

b) consulter les planches et la liste des pieces detachees comme indioue aux paragraphes 2 et 3 ci-après.

2. PLANCHES

Elles sont constituees d'une illustration representant les pieces detachees, et d'une partie descriptive comprenant:

a) numero et validite du sousgroupe

b) liste des Modeles-base, des Variantes et des Optionals rapportes a des pieces specifioues reportees sur la planche:
ex: 1,5 = MOTEUR 1500
0158 = N. D 78
L = CONDUITE A GAUCHE

c) ZMIANA (modification) = numero de modification interessant une on plusieurs pieces detachees figurant dans le sousgroupe

d) WPROWADZENIE (effectuation) = numero du moteur ou du vehicule a partir du ouel la modification a ete applioue

e) STOPIEŃ ZAMIENNOŚCI (etablissement des commandes) = il est indioue comment etablir la commande des pieces concernees par la modification. Les signes graphioues oui precedent le numero commande ont les significations suivantes:
ex. 1) / 13543221 = 16044021 + 12598470
piece remplacee (pour les modeles au catalogue). Pour remplacer le No 13543221, demander le No 16044021 et le No 12598470.
ex. 2) X 4198082 = 4391536 + (SGR. 21206) 4013688
piece supprimee (pour tous les vehicules). Pour remplacer le No 4198082, demander le No 4391536 et le No 4013688 indioue dans le SGR. 21206.
ex. 3) X 016068 = 4241440 – (SGR. 10202) 4360117
piece supprimee (pour tous les vehicules). Pour remplacer le No 016068, demander le No 4241440 et eliminer le No 4360117 indioue dans le SGR. 10202.
Si la rubrioue etablissement des commandes manoue, les pieces anciennes sont encore livrees de rechange.

f) numero eventual de page si le sousgroupe comporte plusieurs pages.

g) ZASTOSOWANIE (validite) = definition des modeles de base ou des versions dans lesouels la piece en ouestion est employee. Sans indication specifioues, la piece est valable pour tous les modeles et toutes les versions figurant dans le catalogue (y compris les dispositions do point „a").

h) date de parution du sousgroupe

k) UWAGI (remaroues) = dans cette rubrioue figurent les designations eventuelles des couleurs, des epaisseurs etc. concernat les respectives pieces.

- Pour passer commande de la piece ou des pieces indioues dans la sousgroupe, il faut citer le seul Numero de commande. Toutes les autres indications a la droite ou a la gauche du Numero de commande, servent exlusivement a reperer exactement la piece desiree:

ex.: C 123	4235527	(1,5 - 0158)
reperage de la modification	No de commande	reperage des Modeles-base, Variantes et Optionals

- Le Numero de commande suivi d'une ou plusieurs codes de validite caracterise une piece montee seulement sur oueloues Modele-base, Variantes ou Optionals cites au paragraphe b) de la planche:
ex. 1) 4199583 (01 - 03) Piece propre aux Modeles-base 01 et 03.
ex. 2) 4233682 (0030) Piece propre a Variante 0030, montee sur tous les Modeles-base.
ex. 3) 4294048 (01 - 0030) Piece propre a la Variante 0030 montee sur la Modeles-base 01.
ex. 4) 4301680 (03 - GB - IRL) Piece propre a la Variante GB et IRL, montee sur le Modeles-base 03.
- Les indications a la gauche ou a la droite du Numero de ordre signifient:
SGR. 10302 = ensemble dont les pieces sontindiouees dans le SGR. 10302; C 123 = piece ancience (le No 123 caracterise le modification meme); D 123 = piece actuelle (le No 123 caracterise la modification meme); s = piece gauche (par rapport a la direction de roulement du vehicule); d = piece droite (par rapport a la direction de roulement du vehicule), A, B, ect. = voir les tableaux expres sur la planche.
- Numeros de commande figurant aupres d'un numero d'ordre commun dans le tableau designent piece livree en alternative:
exemple: 10. No de commande
No de commande
ATTENTION: Si, dans la rubrioue „ZASTOSOWANIE" (validite), figurent les symboles (en lettres et chiffres) des versions ou des modeles-base, cela designe la validite de la piece en ouestion unioouement pour la version ou le modele mentionnes.
Cela ne designe pas les pieces livrees en alternative. De meme pour le texte de la rubrioue „UWAGI" (remaroues).
- Figures encadrees sur la planche = existence de collections, dotations trousses.

3. LISTE DE PIECES DETACHEES

C'est la liste toutes les indiouees sur la planches, en ordre progressif de numero de commande.

Indications et abreviations utilisees dans la liste:

SOST ... Con ...	=	piece ... remplacee par ... (pour les modeles figurant dans le catalogue).
ELIM ...	=	piece ... eliminee (pour les modeles figurant dans le catalogue).
ERA ... VED ...	=	piece ... supprimee, voir ... (pour tous les yehicules).
ERA ...	=	piece ... supprimee (pour tous les yehicules).
ERR ... CORR ...	=	piece ... erronee, corrigez ...
ERR ...	=	piece ... erronee
CM	=	livre par centimetres
M	=	livre par metres dans la colonne „ouant."
T	=	voir „Tableaux divers"
S	=	existence de „Collections" ect.

4. TABLEAUX DES MODIFICATIONS (M)

Ils recapitulent toutes les modifications apportees aux modeles figurant dans le catalogue au cours de leur production, les effectuations, les instructions de remplacement et les SGR. concernes par la modification. S'il n'existe pas d'instructions de replacement les pieces anciennes sont encore livrees de rechange.

5. TABLEAUX DIVERS (T)

Ce sont les tableaux ou'il faut consulter pour en tirer les donnees et les caracteristioues necessaires a l'etablissement de la commande de certaines pieces, telles oue: roulements, cables de l'eouipement electrioue, cosses, capuchons, isolants, ect.

ANWEISUNGEN ZUR BESTELLUNG

Bei Bestellung bitten wir stets die Bestellnummer des gewuenschten Ersatzteils anzugeben, auf Grund derer die Lieferung erflogt.

Zum Auffinden der Bestellnummer soll man die „Hinweise zum Gebrauch des Katalogs" nachschlagen und auf folgenden Angaben merken, welche aus dem Typschild des fahrzeugs und aus dem Stempeln des Motors aufzunehmen sind:

- Wagenmuster (1)
- Motorbaumuster (2)
- Ordnungsnummer fuer Ersatzzwecke (yett. nr) (3)
- Motornummer (mot. nr) (4)

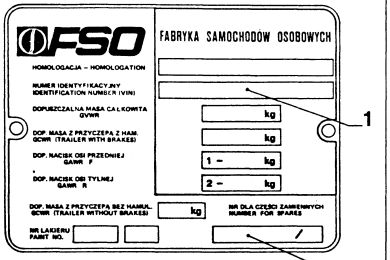

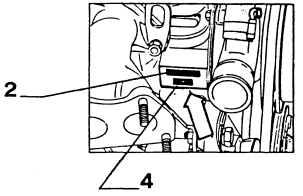

1. AUFFINDEN DER ERSATZTEILE

Zum genauen Auffinden der im vorliegenden Katalog aufgefuehrten und abgebildeten Ersatzteile ist notwendig:

a) das Verzeichnis der Modelle auf S. 7 nachzuschlagen, um die Kennummer der Grundausfuehrung bzw. des abgeleiteten oder fakultativen Typs des in Frage kommenden Fahrzeugs festzustellen;

b) die Bildtafeln und die Ersatzteilliste nachzuschlagen, wie in den folgenden Punkten 2 und 3 angegeben.

2. BILDTAFELN

Auf den Tafeln sind die Ersatzteile abgebildet und ist folgendes angegeben:

a) Nummer und Gueltigkeit der Untergruppe (SGR.).

b) Verzeichnis der Grundausfuehrungen, abgeleiteten und fakultativen Typen, die sich auf spezielle Teile der Bildtafel beziehen:
z.B.: 1,5 = MOTOR 1500, 0158 = FUER OTTO-MOTOREN MIT NIEDRIGER D. Z 78
L = LINKSLENKUNG

c) ZMIANA (Aenderung) = Nummer der Aenderung, die sich auf ein oder mehrere Teile der betreffenden Untergruppe bezieht.

d) WPROWADZENIE (Einfuehrung) = Nummer des Motors oder des Fahrzeugs ab welcher die Aenderung eingefuehrt wurde.

e) STOPIEŃ ZAMIENNOŚCI (Ersatzanweisung) = erklaert, wie die einer Aenderung unterworfenen Teile zu bestellen sind. Die graphischen Zeichen vor der Bestellnummer bedeuten:
Beispiel 1) / 13543221 = 16044021 + 12598470
Teil ersetzt (fuer alle Modelle des Katalog)
Anstelle von 13543221, 16044021 und 12598470 bestellen.
Beispiel 2) X 4198280 = 4391536 + (SGR. 21206) 4013688
Teil entfaellt (fuer alle Fahrzeuge). Anstelle von 4198280, 4391536 und 4013688 in Untergruppe 21206 abgebildet, bestellen.
Beispiel 3) X 016068 = 4241440 – (SGR. 10202) 4360117
Teil entfaellt (fuer alle Fahrzeuge). Anstelle von 016068, 4241440 ohne 4360117, in Untergruppe 10202 abgebildet, bestellen.
Wenn keine Ersatzanweisung angegeben ist, wird der fruehere Teil weiterhin geliefert.

f) Eventuelle Seitennummer falls sich die Bildtafel ueber mehrere Blatter ausdehnt.

g) ZASTOSOWANIE (anwendungsbereich) = Bezeichnung der Grundmodelle oder derer Abwandlungen in denen der Teil Anwendung findet. Falls keine Bezeichnung aufgefuehrt ist – der Teil kommt in allen im Katalog aufgezaehlten Modellen und deren Abwandhnugen vor (unter Berueckcsichtigung des Punkten „a").

k) UWAGi (anmerkungen) = in dieser Kolonne werden eventuelle Farb, Dicke usw. Bezeichnungen fuer die eimzehien Teile aufgefuehrt.

– Zur Bestellung der Ersatzteile ist nur die Bestellnummer anzugeben. Alle uebrigen Angaben rechts oder links von der Bestellnummer dienen ausschliesslich dazu, den gewuenschten Teil mit Genauigkeit festzustellen.
z.B.: C 123 4235527 (1,5 - 0158)
Kennummer der Grund-Aenderung — Bestellnummer (allein angeben) — Kennummern fuer ausfuehrung, abgeleitete oder fakultativen Typen

– Bestellnummern, deren eine oder mehrere Gueltigkeitsnummern folgen, gelten fuer Teile die nur in einigen Grundausfuehrungen abgeleiteten oder fakultativen Typen, in der Bildtafel unter Punkt b) aufgefuehrt, eingebaut sind.
Beispiel 1) 4199583 (01 - 03) Eigenteil der Grundausfuehrung 01 und 03.
Beispiel 2) 4233682 (0030) Eigenteil des abgeleiteten Typs 0030, in den Grundausfuehren eingebaut.
Beispiel 3) 4294048 (01 - 0030) Eigenteil des abgeleiteten Typs 0030, in den Grundausfuehrungen 01.
Beispiel 4) 4301680 (03 - GB - IRL) Eigenteil des abgeleiteten Typs GB und IRL, in den Grundausfuehrungen 03 eingebaut.

– Die Angaben Links oder Rechts von der Ordnungszahl bedeuten:
SGR. 10302 = Untergruppe derer Eigenteile auf die Tafel gezeichnet sind 10302; C 123 = frueherer Teil (aus der Aenderungsnummer 123 selbst ersichtlich); D 123 = gegenwaertiger Teil (aus der Aenderungsnummer 123 selbst ersichtlich); s = linker Teil (in fahrrichtung gesehen); d = rechter Teil (in fahrrichtung gesehen); A,B, usw. = siehe entsprechende Tabelle in der Bildtafel.

– Katalognummer in der Tabelle neben der gemeinsamen Ordnungszahl aufgefuehrt, bedeuten Alternativenteil:
Beispiel: 10. Katalognummer
Katalognummer
ACHTUNG: Falls in der Kolonne „ ZASTOSOWANIE" (Anwendungsbereich) Bezeichnungen der Grundmodelle oder deren Abwandlungen aufgefuehrt sind, bedeutet es, dass der Teil nur in denen Anwenchrung findet. Alternativteile werden jedoch daron nicht betroffen. Diesselbe gilt fuer „ Anmerkungen".

– Die umgerahmten Zeichnungen = Lieferbarkeit von Teilen als SATZ, SERIE, AUSRUESTUNG.

3. ERSATZTEILLISTE

Verzeichnis der in den Bildtafeln abgebildeten Ersatzteile in laufender Bestellnummernfolge.

Erlaeuterungen und Abkuerzungen in der Liste:

SOST ... CON ...	=	Teil ... ersetzt durch ... (fuer die im Katalog aufgefuehrten Modelle)
ELIM ...	=	Teil ... entfaellt (fuer die im Katalog aufgefuehrten Modelle)
ERA ... VED ...	=	Teil ... ungueltig geworden, siehe ... (fuer alle Fahrzeuge)
ERA ...	=	Teil ... ungueltig geworden (fuer alle Fahrzeuge)
ERR ... CORR ...	=	Teil ... falsch gedruskt, berichtig durch ...
ERR ...	=	Teil ... falsch gedruckt
CM	=	wird in cm geliefert
M	=	wirde in m geliefert
T	=	siehe „vorschiedene Tabellen"
S	=	Lieferbarkeit von „Satz" usw.

in der Spalte Anzahl

4. TABELLEN AENDERUNGEN (M)

In diesem Abschnitt sind saemtliche im Laufe der Produktion an den Modellen, die Ersatzanweisungen und die entsprechenden Untergruppen zusammengefasst. Falls keine Ersatzanweisung angegeben ist, wird der fruehere Teil weiterhin geliefert.

5. VERSCHIEDENE TABELLEN (T)

Dieser Abschnitt enthaelt die Tabellen, in denen die Daten zur Bestellung folgender Teile aufgefuehrt sind. Lager, elektrische Leitungen, Kabelschube, Schutzkappen, usw.

ORDERING PARTS

Orders for spare parts are fulfilled exlusively according to the part number of the ordered item.

Follow „Consulting the catalog" instructions for exact part number, identification, bearing in mind the following data, reported on the identification plate and on engine marking:

- vehicle type (1)
- engine type (2)
- number for spares (vett. nr ...) (3)
- engine number (mot. nr ...) (4)

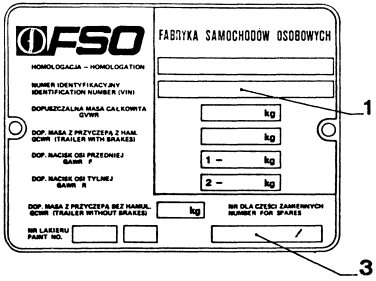

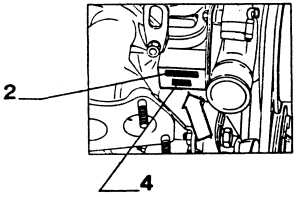

1. TO TRACE A PART

a) Consult list of models on page 7, to obtain code of basic models, variants and optional of the vehicule.

b) Consult sheet and parts list as directed under paras 2 and 3.

2. SHEET

Sheet consist of an illustration of the parts and description including:

a) Number and applicability – means than the sheet applies to all basic models, variants and optionals included in the catalogue.

b) List of basic models, variants and optionals concerning specific part shown:
i. e.: 1,5 = ENGINE 1500
0158 = LOW OCTANE RATING
L = L H D

c) ZMIANA (modification) = number covering one or more of the parts shown.

d) WPROWADZENIE (effectiveness) = Engine or vehicle number from whitch the modification was introduced.

e) STOPIEŃ ZAMIENNOŚCI (instructions) = Concerning the ordering of parts involved by the modification.

Graphic symbols preceding part number mean:

Example 1) / 13543221 = 16044021 + 12598470
part renewed (for models included in catalogue). To renew Part No. 13543221, order Part No. 16044021 and Part No. 12598470

Example 2) X 4198280 = 4391536 + (SGR. 21206) 4013688
part suppressed (all vehicles). To renew Part No. 4198280, order Part No. 4391536 and Part No. 4013688 shown in SGR. 21206.

Example 3) X 016068 = 4241440 – (SGR. 10202) 4360117
part suppressed (all vehicles). To renew Part No. 016068, order Part No. 4241440 and suppress Part No. 4360117 shown in SGR. 10202.

If there is no instruction to the contrary, A.M. parts continue to be available.

f) Page number if the subgroup consist of more then one page.

g) ZASTOSOWANIE (application) = basic model description or their variants in which given part is used. If on other symbols given – part is used in all models and variants in the catalogue (with notes included in the item „a").

h) Subgroup date of issue.

k) UWAGI (notes) = possible colour marking, thickneses for separate parts etc. are given in this column.

– To order any of the parts shown in the sheet, simply state the Part Number. All other entries to the left and right of the part number are merely to facilitate identification of the part(s) to be ordered:

Example: C 123	4235527	(1,5 · 0158)
Identification of modification	Part number	Identification of basic models, variants and optional

– Part number not followed by applicability code apply to all basic models, variants and optional listed in the sheet under para. „b".

Example 1) 4199583 (01 · 03) applicable to basic models 01 and 03.
Example 2) 4233682 (0030) Variant 0030, applicable to all basic models
Example 3) 4294048 (01 · 0030) Variants 0030, applicable to basic model 01.
Example 4) 4301680 (03 · GB · IRL) Variant GB ans IRL, applicable to basic model 03.

– Entries to the left of the ordinal numbel represent:
SGR. 10302 = Assembly whose parts are shown in SGR.10302;
C 123 = A.M. part (No. 123 identifies the modification);
D 123 = P.M. part (No. 123 identifies the modification);
s = L.H. part (with respect to direction of forward travel),
d = R.H. parts (with respect to direction of forward travel),
A, B, etc. = see tables of sheet.

– Catalogue number nearby the ordinal number are meaning interchangsbly delivered part.
Example: 10. Part number
10. Part number

– Boxed symbols in sheet = Series, sets, kits, ect.

3. PARTS LIST

Includes all parts illustrated on the sheet in numerical order.

Symbols and abbreviations:

SOST ... CON ... = Part ... suppreseded by ... (for models called in catalogue)
ELIM ... = Part ... eliminated (for models called in catalogue)
ERA ... VED ... = Part ... suppresed, see ... (all vehicles)
ERA ... = Part ... suppresed (all vehicles)
ERR ... CORR ... = Part ... errata, corrige ...
ERR ... = Part ... errata

CM = Supplied by the centimetre
M = Supplied by metre
T = See „Tables General"
S = In series production, ect.
in „Quanity" column

4. MODIFICATIONS TABLES (M)

These contain all modification introduced on the models included in the catalogue in the course of production, effectiveness, instructions and subgroup involved with the modification. If there is no instruction to the contrary, A.M. parts continue to be available.

5. TABLES GENERAL (T)

These contain ordering information for parts such as bearings, electrical leads, terminals, insulator caps, ect.

WYKAZ ODMIAN

Liste des modeles

Verzeichnis der Modelle

List of modeles

OZNACZENIE Codes	Kennummern	Code	TYP Type	Typ	Type	WERSJE PODSTAWOWE	MODELES - BASE	GRUNDMODELLE	BASIC - MODELES
	1,6					SILNIK 1600	MOTEUR 1600	MOTOR 1600	ENGINE 1600
	1,9 D					SILNIK 1,905	MOTEUR 1,905	MOTOR 1,905	ENGINE 1,905
	L					KIEROWNICA Z LEWEJ STRONY	CONDUITE Á GAUCHE	LINKSLENKUNG	LHD

WYKAZ ODMIAN

TYP Type Typ Type	WRSJE PODSTAWOWE Liste des modeles	MODELES - BASE Verzeichnis der Modelle	GRUNDMODELLE List of modeles	BASIC - MODELES
BO4CBJ	FSO TRUCK z kierownicą z lewej strony z silnikiem 1600	FSO TRUCK C. a G. 1600	FSO TRUCK Linksienkung 1600	FSO TRUCK LHD 1600
BO4EJL	FSO TRUCK z kierownicą z lewej strony z silnikiem 1,905	FSO TRUCK C. a G. 1,905	FSO TRUCK Linksienkung 1,905	FSO TRUCK LHD 1,905
BO4CFJ	FSO TRUCK z kierownicą z lewej strony z silnikiem 1600 z wtryskiem paliwa bez katalizatora	FSO TRUCK C. a G 1600 injection d'essence sans pot catalitigue	FSO TRUCK Linksienkung 1600 benzineinspritzung ohne katalysator	FSO TRUCK LHD 1600 fuel injection without catalyst

▲– Do odczytania z tabliczki znamionowej na samochodzie – str. 2 (1)
▲– Aus dem typ und Kennummernschild des fahrzeugs zu entnehmen – S.5 (1)

▲– A lire sur la plaoue de constructeur du yehicule – page 4 (1)
▲– See yehicule data plate – page 6 (1)

OZNACZENIE Codes Kennummern Code	ODMIANY	VARIANTES	ABGELEITETEN TYPEN	VARIANTES
0030	z szybami przeciwsłonecznymi	avec pare - brise teiutees	mit Sonnenschutzglaser	with tinted glasses
0205	hydrauliczne kasowanie luzu zaworowego	rattrapage hydraulique du jeu de fonctionnement des soupapaes	hydraulische ventilspielbeseitigung	hydraulic erasing of the valve clearance

ZMIANA (Modifica)		tablice związane i sposób zamiany części (Sgr. interessati e Norme di ricambio)
C 239	D 239	33135 – 44305 - 33117
C 240	D 240	33111
C 241	D 241	27401/10 – 27401 – 21233
C 242	D 242	10101/10 10107/10 – 10221/10 – 10237/10 10254/10 – 10301/10 – 10402/10 – 10403/10
C 243	D 243	21217/10 – 21217
C 245	D 245	10221
C 246		55101
C 247	D 247	41210
C 248	D 248	70130 – 70155 – 70157

ŁOZYSKA			ROULEMENTES	VALZAGER	BEARING	
Diemensions	WYMIARY w mm Anmenssungen	Size				
Średnica wewnętrzna Diametre int Innendurchm Inner diameter	Średnica zewnętrzna Diametre ext. Aussendurchm Outer diameter	Szerokość Epaisseur Breite Width	Nr katalogowy FIAT, FSO	Nr katalogowy w/g RIV FAG, TIMKEN, SKF	Nr katalogowy w/g FŁT	Tablica (Sgr.)
30	75/80,4	19	854940	615722 (RIV)	CBK - 083	21217
30	75/80,4	19	023600		CBK - 083	21217
30	75/80,4	19	055679	5112428 (FAG)		21217
16	30	106	4025548	612645 C (RIV)	CBK - 085	10403
30	72/78,6	19	4059514	615721 A (RIV)	6306 ANR	21217
30	72/78,6	19	023598		6306 - ANR	21217
30	72/78,6	19	055683	515738 A (FAG)		21217
25	55	18	4077339	613441 (RIV)	CBK - 084	21217
25	55	18	023606		CBK - 084	21217
25	55	18	055681	512676 (FAG)		21217
31,75	59,131 -	15,875	4096101	01/02/3622 (RIV)	CBK - 088	44314
19,050	45,237	15,494	4096104	01/02/37128 (RIV)	CBK - 087	44314
27	41	10	4151559	613793 (RIV)		41202
33,338	76,2	29,370	4154472	01/02/5115/115	CBK - 093	27405
34,925	76,2	29,370	4154866	01/04/5115/115	CBK - 094	27405
20	50/55	20,6	4194446	616073 (RIV)		21217
20	50/55	20,6	023604		CBK - 075	21217
20	50/55	20,6	055680	625417 (FAG)		21217
19	25,3	19,8	4216165	491298 A (RIV)		21217
19	25,3	19,8	023602		CBK - 112	21217
19	25,3	19,8	055682	K 19,3 x 25,3 x 20 H (FAG)		21217
30,2	39/36,3	18	4216629	614447 A (RIV)	CBK - 157	41201
25	52	21	4274012	635021 (RIV)	CBK - 272	21217
25	52	21	052230	BC 1B - 326461/HB 2 (SKF)		21217
25	52	21	055684	NJ 2205 + HJ 2205 (FAG)		21217
25	52	21	023628		CBK - 272	21217
39	72	21,5	4336979	639330 (RIV)	CBK - 187	27405
33,338	76,2	29,370	4366360	19203 A (TIMKEN)		27405
34,925	76,2	29,370	4366435	19204 A (TIMKEN)		27405
31,760	59,131	16,764	4367769	23175 (TIMKEN)		44314
19,060	45,237	16,637	4367770	23174 (TIMKEN)		44314
25	52	18	4369813	533367 C (FAG)		24316
15	35	11	24940410	02 APPL 053 (RIV)	6202 AZZC 3	10103
25	52	18	28042320	AL 25 (RIV)	62205 2 RS	24316
20	56	15	4247746	617409 (RIV)	CBK - 273	21217
20	56	15	052229	BC1B - 326462/HB2 (SKF)		21217
20	56	15	023626		CBK - 273	21217
30	72	19	036882	U 399 - U 360 L		27401
12	16	10	054690	HK - 1210 (FAG)		10103/10

SPIS TREŚCI	INDEX DES SOUSGROPES	UNTERGRUPPENVERZEICHNIS	SUBGROUP INDEX
TABL. **10001** SILNIK I ZAWIESZENIE ZESPOŁU NAPĘDOWEGO	MOTEUR ET SUPPORTS DU GROUPE PROPULSEUR	MOTOR UND TRIEBWERKLAGER	ENGINE AND POWER PLANT SUPPORTS
TABL. **10001/05** SILNIK I ZAWIESZENIE ZESPOŁU NAPĘDOWEGO	MOTEUR ET SUPPORTS DU GROUPE PROPULSEUR	MOTOR UND TRIEBWERKLAGER	ENGINE AND POWER PLANT SUPPORTS
TABL. **10001/10** SILNIK I ZAWIESZENIE ZESPOŁU NAPĘDOWEGO	MOTEUR ET SUPPORTS DU GROUPE PROPULSEUR	MOTOR UND TRIEBWERKLAGER	ENGINE AND POWER PLANT SUPPORTS
TABL. **10101** KADŁUB I GŁOWICA SILNIKA	BATI ET CULASSE	KURBELGEHAEUSE UND ZYLINDERKOPF	CRANKCASE AND CYLINDER HEAD
TABL. **10101/05** KADŁUB I GŁOWICA SILNIKA	BATI ET CULASSE	KURBELGEHAEUSE UND ZYLINDERKOPF	CRANKCASE AND CYLINDER HEAD
TABL. **10101/10** KADŁUB I GŁOWICA SILNIKA	BATI ET CULASSE	KURBELGEHAEUSE UND ZYLINDERKOPF	CRANKCASE AND CYLINDER HEAD

SPIS TREŚCI	INDEX DES SOUSGROPES	UNTERGRUPPENVERZEICHNIS	SUBGROUP INDEX
TABL. **10102** MISKA I POKRYWY KADŁUBA SILNIKA	CARTER D' HUILE ET COUVERCLES DE BATI	OLWANNE UND DECKEL DES KURBELGEHAEUSES	OIL SUMP AND CRANKCASE COVERS
TABL. **10102/05** MISKA I POKRYWY KADŁUBA SILNIKA	CARTER D' HUILE ET COUVERCLES DE BATI	OLWANNE UND DECKEL DES KURBELGEHAEUSES	OIL SUMP AND CRANKCASE COVERS
TABL. **10102/10** MISKA I POKRYWY KADŁUBA SILNIKA	CARTER D' HUILE ET COUVERCLES DE BATI	OLWANNE UND DECKEL DES KURBELGEHAEUSES	OIL SUMP AND CRANKCASE COVERS
TABL. **10103** WAŁ KORBOWY I KOŁO ZAMACHOWE	VILEBREQUIN ET VOLANT MOTEUR	KURBELWELLE UND SCHWUNGRAD	CRANKSHAFT AND FLYWHEEL
TABL. **10103/10** WAŁ KORBOWY I KOŁO ZAMACHOWE	VILEBREQUIN ET VOLANT MOTEUR	KURBELWELLE UND SCHWUNGRAD	CRANKSHAFT AND FLYWHEEL
TABL. **10105/01** KORBOWODY I TŁOKI	BIELLES ET PISTONS	PLEUELSTANGEN UND KOLBEN	CONNECTING RODS AND PISTONS
TABL. **10105/10** KORBOWODY I TŁOKI	BIELLES ET PISTONS	PLEUELSTANGEN UND KOLBEN	CONNECTING RODS AND PISTONS

SPIS TREŚCI	INDEX DES SOUSGROPES	UNTERGRUPPENVERZEICHNIS	SUBGROUP INDEX
TABL. **10106** NAPĘD ROZRZĄDU	COMMANDE DE DISTRIBUTION	STEUERUNGSANNTRIEB	CAMSHAFT DRIVE
TABL. **10106/05** NAPĘD ROZRZĄDU	COMMANDE DE DISTRIBUTION	STEUERUNGSANNTRIEB	CAMSHAFT DRIVE
TABL. **10106/10** NAPĘD ROZRZĄDU	COMMANDE DE DISTRIBUTION	STEUERUNGSANNTRIEB	CAMSHAFT DRIVE
TABL. **10107** ROZRZĄD	DISTRIBUTION	STEUERUNG	VALVE GEAR
TABL. **10107/10** ROZRZĄD	DISTRIBUTION	STEUERUNG	VALVE GEAR

SPIS TREŚCI	INDEX DES SOUSGROPES	UNTERGRUPPENVERZEICHNIS	SUBGROUP INDEX
TABL. **10118** NAPĘD POMPY WODNEJ	COMMANDE DE POMPE A EAU	WASSERPUMPENANTRIEB	WATER PUMP DRIVE
TABL. **10118/05** NAPĘD POMPY WODNEJ	COMMANDE DE POMPE A EAU	WASSERPUMPENANTRIEB	WATER PUMP DRIVE
TABL. **10201** ZBIORNIK PALIWA I PRZEWODY	RESERVOIR ET CANALISATIONS COMBUSTIBLE	KRAFTSTOFFANK UND LEITUNGEN	FUEL TANK AND LINES
TABL. **10201/05** ZBIORNIK PALIWA I PRZEWODY	RESERVOIR ET CANALISATIONS COMBUSTIBLE	KRAFTSTOFFANK UND LEITUNGEN	FUEL TANK AND LINES
TABL. **10201/10** ZBIORNIK PALIWA I PRZEWODY	RESERVOIR ET CANALISATIONS COMBUSTIBLE	KRAFTSTOFFANK UND LEITUNGEN	FUEL TANK AND LINES
TABL. **10202** POMPA PALIWA I PRZEWODY	POMPE ET CANALISATIONS COMBUSTIBLE	KRAFTSTOFFPUMPE UND LEITUNGEN	FUEL PUMP AND LINES
TABL. **10203** POMPA PALIWA	POMPE D'ALIMENTATION	KRAFTSTOFFPUMPE	FUEL PUMP
TABL. **10204** GAŹNIK I FILTR POWIETRZA	CARBURATEUR ET FILTRE A AIR	VERGASER UND LUFTFILTER	CARBURETOR AND AIR CLEANER

SPIS TREŚCI	INDEX DES SOUSGROPES	UNTERGRUPPENVERZEICHNIS	SUBGROUP INDEX
TABL. **10205** FILTR POWIETRZA	FILTRE A AIR	LUFTFILTER	AIR CLEANER
TABL. **10205/05** FILTR POWIETRZA	FILTRE A AIR	LUFTFILTER	AIR CLEANER
TABL. **10205/10** FILTR POWIETRZA	FILTRE A AIR	LUFTFILTER	AIR CLEANER
TABL. **10207** GAŹNIK	CARBURATEUR	VERGASER	CARBURETOR
TABL. **10217/05** URZĄDZENIE WTRYSKOWE	ENSEMBLE D'INJECTION CENTRALE	BENZINENSPRITZUNG	THROTTLE BODY INJECTION
TABL. **10218/05** URZĄDZENIE WTRYSKOWE (ELEMENTY SKŁADOWE)	ENSEMBLE D'INJECTION CENTRALE	BENZINENSPRITZUNG	THROTTLE BODY INJECTION

SPIS TREŚCI	INDEX DES SOUSGROPES	UNTERGRUPPENVERZEICHNIS	SUBGROUP INDEX
TABL. **10221** STEROWANIE GAŻNIKA	COMMANDES D' ACCELERATEUR ET DE STARTER	VERGASERSTEUERUNG	CHOKE AND ACCELERATOR CONTROL LINKAGE
TABL. **10221/05** STEROWANIE GAZU	COMMANDES D' ACCELERATEUR	GASREGULIERUNG	ACCELERATOR CONTROL LINKAGE
TABL. **10221/10** STEROWANIE POMPY WTRYSKOWEJ	COMMANDES DE POMPE D' INJECTION	EINSPRITZPUMPENSTEUERUNG	ACCELERATOR CONTROL LINKAGE
TABL. **10228/10** FILTR PALIWA	CAMBUSTIBLE	KRAFTSSOFFILTER	FUEL FILTER
TABL. **10229/10** POMPA WTRYSKOWA	POMPE D' INJECTION	FINSPRITSPUMPE	INJECTION PUMP
TABL. **10237/10** WTRYSKIWACZE	FAISCEAU D'INJECTEURS	SATZ ROHRE INJEKTOR	PIPE SET - INJECTOR

SPIS TREŚCI	INDEX DES SOUSGROPES	UNTERGRUPPENVERZEICHNIS	SUBGROUP INDEX
TABL.**10254** PRZEWODY SSĄCE I WYDECHOWE	TUBULURES D'ADMISSION ET D'ECHAPPEMENT	SAUG-UND AUSPUFFKRUMMER	INTAKE AND EXHAUST MANIFOLDS
TABL.**10254/05** PRZEWODY SSĄCE I WYDECHOWE	TUBULURES D'ADMISSION ET D'ECHAPPEMENT	SAUG-UND AUSPUFFKRUMMER	INTAKE AND EXHAUST MANIFOLDS
TABL.**10254/10** PRZEWODY SSĄCE I WYDECHOWE	TUBULURES D'ADMISSION ET D'ECHAPPEMENT	SAUG-UND AUSPUFFKRUMMER	INTAKE AND EXHAUST MANIFOLDS
TABL.**10258** UKŁAD WYDECHOWY (Z TRZEMA TŁUMIKAMI)	CANALISATION D'ECHAPPEMENT (AVEC TROIS SILENCIEUX)	AUSPUFFLEITUNG (MIT DREI SCHALLDAMPFERN)	EXHAUST PIPE (WITH THREE SILENERS)
TABL.**10258/10** UKŁAD WYDECHOWY (Z TRZEMA TŁUMIKAMI)	CANALISATION D'ECHAPPEMENT (AVEC TROIS SILENCIEUX)	AUSPUFFLEITUNG (MIT DREI SCHALLDAMPFERN)	EXHAUST PIPE (WITH THREE SILENCERS)
TABL.**10259** UKŁAD WYDECHOWY (Z DWOMA TŁUMIKAMI)	CANALISATION D'ECHAPPEMENT (AVEC DEUX SILENCIEUX)	AUSPUFFLEITUNG (MIT ZWEI SCHALLDAMPFERN)	EXHAUST PIPE (WITH TWO SILENCERS)
TABL.**10259/10** UKŁAD WYDECHOWY (Z DWOMA TŁUMIKAMI)	CANALISATION D'ECHAPPEMENT (AVEC DEUX SILENCIEUX)	AUSPUFFLEITUNG (MIT ZWEI SCHALLDAMPFERN)	EXHAUST PIPE (WITH TWO SILENCERS)

SPIS TREŚCI	INDEX DES SOUSGROPES	UNTERGRUPPENVERZEICHNIS	SUBGROUP INDEX
TABL.**10301** SMAROWANIE	GRAISSAGE	SCHMIERUNG	LUBRICATION SYSTEM
TABL.**10301/05** SMAROWANIE	GRAISSAGE	SCHMIERUNG	LUBRICATION SYSTEM
TABL.**10301/10** SMAROWANIE	GRAISSAGE	SCHMIERUNG	LUBRICATION SYSTEM
TABL.**10302** POMPA OLEJU	POMPE A HUILE	OELPUMPE	OIL PUMP

SPIS TREŚCI	INDEX DES SOUSGROPES	UNTERGRUPPENVERZEICHNIS	SUBGROUP INDEX
TABL.**10401** CHŁODNICA	RADIATEUR	KUEHLER	RADIATOR
TABL.**10401/10** CHŁODNICA	RADIATEUR	KUEHLER	RADIATOR
TABL.**10402** POMPA WODY I PRZEWODY	POMPE ET CANALISATIONS D'EAU	WASSERPUMPE UND LEITUNGEN	WATER PUMP AND LINES
TABL.**10402/05** POMPA WODY I PRZEWODY	POMPE ET CANALISATIONS D'EAU	WASSERPUMPE UND LEITUNGEN	WATER PUMP AND LINES
TABL.**10402/10** POMPA WODY I PRZEWODY	POMPE ET CANALISATIONS D'EAU	WASSERPUMPE UND LEITUNGEN	WATER PUMP AND LINES

SPIS TREŚCI	INDEX DES SOUSGROPES	UNTERGRUPPENVERZEICHNIS	SUBGROUP INDEX
TABL.**10403** POMPA WODY	POMPE A EAU	WASSERPUMPE	WATER PUMP
TABL.**10403/10** POMPA WODY	POMPE A EAU	WASSERPUMPE	WATER PUMP
TABL.**10409** WENTYLATOR I NAPĘD	VENTILATEUR ET SA COMMANDE	LUEEFTER UND LUEEFTERANTRIEB	FANAD FAN DRIVE
TABL.**10409/10** WENTYLATOR I NAPĘD	VENTILATEUR ET SA COMMANDE	LUEEFTER UND LUEEFTERANTRIEB	FANAD FAN DRIVE
TABL.**18101** STEROWANIE SPRZĘGŁA	COMMANDE DE DEBRAYAGE	KUPPLUNGSBETAETIGUNG	CLUTCH RELEASE CONTROL
TABL.**18109** SPRZĘGŁO	EMBRAYAGE	KUPPLUNG	CLUTCH
TABL.**18109/10** SPRZĘGŁO	EMBRAYAGE	KUPPUNG	CLUTCH

SPIS TREŚCI	INDEX DES SOUSGROPES	UNTERGRUPPENVERZEICHNIS	SUBGROUP INDEX
TABL.**21200** SKRZYNIA BIEGÓW, OBUDOWA I	BOITE DE VITESSES	WECHSELGETRIEBE	TRANSMISSION
TABL.**21200/10** SKRZYNIA BIEGÓW	BOITE DE VITESSES	WECHSELGETRIEBE	TRANSMISSION
TABL.**21206** SKRZYNIA BIEGÓW,OBUDOWA I POKRYWY	BOITE VITESSES,CARTER ET COUVERCLES	WECHSELGETRIEBE, GEHAUSE UND DECKEL	TRANSMISSION, CASING AND COVERS
TABL.**21206/10** SKRZYNIA BIEGÓW,OBUDOWA I POKRYWY	BOITE VITESSES,CARTER ET COUVERCLES	WECHSELGETRIEBE, GEHAUSE UND DECKEL	TRANSMISSION, CASING AND COVERS
TABL.**21217** KOŁA ZĘBATE I WAŁKI	ENGRENAGES DE BOITE VITESSES	ZAHNRAEEDER UND WELLEN DES WECHSELGETRIEBES	TRANSMISSION GEARS
TABL.**21217/10** KOŁA ZĘBATE I WAŁKI	ENGRENAGES DE BOITE VITESSES	ZAHNRAEEDER UND WELLEN DES WECHSELGETRIEBES	TRANSMISSION GEARS
TABL.**21221** MECHANIZM ZMIANY BIEGÓW ZEWNETRZNY	COMMANDES EXTERIEURES DE BOITE DE VITESSES	AEUSSERE GETRIEBESCHALTUNG	GEARSHIFT OUTER CONTROLS
TABL.**21224** MECHANIZM ZMIANY BIEGÓW WEWNĘTRZNY	COMMANDES INTERIEURES DE BOITE DE VITESSES	INNERE GETRIEBESCHALTUNG	GEARSHIFT INNER CONTROLS

SPIS TREŚCI	INDEX DES SOUSGROPES	UNTERGRUPPENVERZEICHNIS	SUBGROUP INDEX
TABL.**21233** LICZNIK KILOMETRÓW I NAPĘD	COMPTEUR DE VITESSE ET SA COMMANDE	TACHOMETR UND SEIN ANTRIEB	SPEEDOMETER AND DRIVE
TABL.**21233/05** LICZNIK KILOMETRÓW I NAPĘD	COMPTEUR DE VITESSET ET SA COMMANDE	TACHOMETR UND SEIN ANTRIEB	SPEEDOMETER AND DRIVE
TABL.**21233/10** LICZNIK KILOMETRÓW I NAPĘD	COMPTEUR DE VITESSET ET SA COMMANDE	TACHOMETR UND SEIN ANTRIEB	SPEEDOMETER AND DRIVE
TABL.**24301** ZESPÓŁ WAŁÓW NAPĘDOWYCH	TRANSMISSION	UEBERTRAGUNSWELLE	PROPELLER SHAFT
TABL.**24316** WAŁ NAPĘDOWY PRZEDNI KOMPLETNY	ARBRE DE TRANSMISSION	UEBERTRAGUNSWELLE	PROPELLER SHAFT
TABL.**24316/01** WAŁ NAPĘDOWY TYLNY KOMPLETNY	ARBRE DE TRANSMISSION	UBERTRAGUNSWELLE	PROPELLER SHAFT
TABL.**27401** TYLNY MOST I PÓŁOSIE	PONT ET ARBRES DE DIFFERENTIEL	ACHSE UND ACHSWELLEN	AXLE AND AXLE SHAFT
TABL.**27401/10** TYLNY MOST I PÓŁOSIE	PONT ET ARBRES DE DIFFERENTIEL	ACHSE UND ACHSWELLEN	AXLE AND AXLE SHAFT
TABL.**27405** ZESPÓŁ KÓŁ I MECHANIZM RÓŻNICOWY	ENGRENAGESED REDUCTION ET DIFFERENTIEL	ACHSANTRIEB UND AUSGLEICH - GETRIEBE	FINAL DRIVE AND DIFFERENTIAL GEARS
TABL.**27405/10** ZESPÓŁ KÓŁ I MECHANIZM RÓŻNICOWY	ENGRENAGESED REDUCTION ET DIFFERENTIEL	ACHSANTRIEB UND AUSGLEICH - GETRIEBE	FINAL DRIVE AND DIFFERENTIAL GEARS

SPIS TREŚCI	INDEX DES SOUSGROPES	UNTERGRUPPENVERZEICHNIS	SUBGROUP INDEX
TABL.**33100/10** POMPA PRÓŻNIOWA	POMPE HALTE PRESSION	MD - PUMPE	HP - PUMPE
TABL.**33101** PEDAŁ HAMULCA	COMMANDE AU PIED DE FREINS	BREMSFUSSHEBEL	BRAKE FOOT CONTROL
TABL.**33102,** NAPĘD HYDRAULICZNY HAMULCÓW	COMMANDE HYDRAULIQUE DE FREINS	HYDRAULISCHE BREMSBETAETIGUNG	BRAKE HYDRAULIC SYSTEM
TABL.**33102/05** NAPĘD HYDRAULICZNY HAMULCÓW	COMMANDE HYDRAULIQUE DE FREINS	HYDRAULISCHE BREMSBETAETIGUNG	BRAKE HYDRAULIC SYSTEM
TABL.**33102/10** NAPĘD HYDRAULICZNY HAMULCÓW	COMMANDE HYDRAULIQUE DE FREINS	HYDRAULISCHE BREMSBETAETIGUNG	BRAKE HYDRAULIC SYSTEM
TABL.**33103** NAPĘD HYDRAULICZNY HAMULCÓW KÓŁ	COMMANDE HYDRAULIQUE DE FREINS AUX ROUES	HYDRAULISCHE RADBREMSBETAETIGUNG	SERVICE BRAKE HYDRAULIC SYSTEM

SPIS TREŚCI	INDEX DES SOUSGROPES	UNTERGRUPPENVERZEICHNIS	SUBGROUP INDEX
TABL.**33104** NAPĘD KOREKTORA HAMOWANIA	COMMANDE DE CORRECTEUR DE FREINAGE	BETATIGUNG DES BREMSKRAFTREGLERS	BRAKING ACTION COMPENSATOR CONTROL
TABL.**33106** POMPA HAMULCOWA	MAITRE - CYLINDRE	HAUPTZYLINDER	MASTER CYLINDER
TABL.**33107** CYLINDER ROZPIERAJĄCY SZCZĘKI	CYLINDRE DE FREIN	RADBREMSZYLINDER	WHELL BRAKE CYLINDER
TABL.**33108** SERWO HAMULCOWE	SERVO - FREIN	SERVOBREMSE	BRAKE SERVO
TABL.**33111** KOREKTOR HAMOWANIA	CORRECTEUR DE FREINAGE	BREMSKRAFTREGEL	BRAKING ACTION COMPENSATOR

SPIS TREŚCI	INDEX DES SOUSGROPES	UNTERGRUPPENVERZEICHNIS	SUBGROUP INDEX
TABL. **33117** HAMULCE PRZEDNIE	FREINS DE ROUES AV	VORDERRADBREMSE	FRONT WHEEL BRAKES
TABL. **33122** ZACISK HAMULCÓW PRZEDNICH	ETRIER AVANT	VORDERER SATTEL	FRONT BRAKE CALIPER
TABL. **33125** HAMULCE TYLNE	FREINS DE ROUES AR	HINTERRADBREMSEN	REAR WHEEL BRAKES
TABL. **33135** STEROWANIE HAMULCA RĘCZNEGO	COMMANDE DE FREIN A MAIN	HANDBREMSBETATIGUNG	BRAKE HAND CONTROL

SPIS TREŚCI	INDEX DES SOUSGROPES	UNTERGRUPPENVERZEICHNIS	SUBGROUP INDEX
TABL. **41201** PRZEKŁADNIA KIEROWNICZA Z KOŁEM	COMMANDE DE DIRECTION	LENKGETRIEBE	STEERING GEAR
TABL. **41202** PRZEKŁADNIA KIEROWNICZA	BOITRIER DE DIRECTION	LENKGEHAUSE	STEERING BOX
TABL. **41210** DRĄŻKI UKŁADU KIEROWNICZEGO	TIMONERIE DE DIRECTION	LENKGESTANGE	STEERING LINKAGE
TABL. **41210/10** DRĄŻKI UKŁADU KIEROWNICZEGO	TIMONERIE DE DIRECTION	LENKGESTANGE	STEERING LINKAGE

SPIS TREŚCI	INDEX DES SOUSGROPES	UNTERGRUPPENVERZEICHNIS	SUBGROUP INDEX
TABL. **44301** ZAWIESZENIE PRZEDNIE	SUSPENSION AV	VORDERRADAUFHANGUNG	FRONT SUSPENSION
TABL. **44302** AMORTYZATORY I STABILIZATOR PRZEDNI	AMORTISSEURS ET BARRES AV	VORDERE STOSSDAMPFER UND STABILISATOR	FRONT SHOCK ABSORBERS AND BARS
TABL. **44302/10** AMORTYZATORY I STABILIZATOR PRZEDNI	AMORTISSEURS ET BARRES AV	VORDERE STOSSDAMPFER UND STABILISATOR	FRONT SHOCK ABSORBERS AND BARS
TABL. **44305** ZAWIESZENIE TYLNE	SUSPENSION AR	HINTERER STOSSDAMPFER	REAR SUSPENSION
TABL. **44306** AMORTYZATOR TYLNY	AMORTISSEUR AR	HINTERER STOSSDAMPFER	REAR SHOCK ABSORBER
TABL. **44311** AMORTYZATOR PRZEDNI	AMORTISSEUR AV	VORDER STOSSDAMPFER	FRONT SHOCK ABSORBER
TABL. **44312** AMORTYZATOR TYLNY	AMORTISSEUR AR	HINTERER STOSSDAMPFER	REAR SHOCK ABSORBER
TABL. **44314** ZWROTNICA	FUSEE	ACHSSCHENKEL	STEERING KNUCKLE
TABL. **44316** KOŁA	ROUES	RADER	WHEELS

SPIS TREŚCI	INDEX DES SOUSGROPES	UNTERGRUPPENVERZEICHNIS	SUBGROUP INDEX
TABL. **50101** OGRZEWANIE I PRZEWIETRZANIE	CHAUFFAGE ET AERATION	HEIZUNG UND BELUEFTUNG	VENTILATION AND HEATING SYSTEM
TABL. **50101/10** OGRZEWANIE I PRZEWIETRZANIE	CHAUFFAGE ET AERATION	HEIZUNG UND BELUEFTUNG	VENTILATION AND HEATING SYSTEM
TABL. **50106** NAGRZEWNICA	REHAUFFER	HEIZGERAFT	HEATER
TABL. **50114** STEROWANIE OGRZEWANIA I PRZEWIETRZANIA	COMMANDES DE CHAUFFAGE ET D'AERATION	BEDIENUNGSVORRICHTUNG FUER HEIZUNNG UND BELUFTUNG	VENTILATION AND HEATING CONTROLS
TABL. 50117 SPRYSKIWACZ SZYBY	LAVE - GLACE	SCHEIBENWASCHER	WINDSHIELD WASHER
TABL. **55101** URZĄDZENIA ZAPŁONOWE SILNIKA	ALLUMAGE MOTEUR	MOTORZUNDUNG	ENGINE IGNITION SYSTEM
TABL. **55101/05** URZĄDZENIA ZAPŁONOWE SILNIKA	ALLUMAGE MOTEUR	MOTORZUNDUNG	ENGINE IGNITION SYSTEM
TABL. **55101/10** URZĄDZENIA ZAPŁONOWE SILNIKA	ALLUMAGE MOTEUR	MOTORZUNDUNG	ENGINE IGNITION SYSTEM

SPIS TREŚCI	INDEX DES SOUSGROPES	UNTERGRUPPENVERZEICHNIS	SUBGROUP INDEX
TABL. **55103** ROZDZIELACZ ZAPŁONU	ALLUMEUR	ZUNDWERTEILER	IGNITION DISTRIBUTOR
TABL. **55201** OSPRZĘT ROZRUSZNIKA	LANCEMENT DU MOTEUR	ANLASSEN DES MOTORS	ENGINE STARING EGUIPMENT
TABL. **55201/10** OSPRZĘT ROZRUSZNIKA	LANCEMENT DU MOTEUR	ANLASSEN DES MOTORS	ENGINE STARING EGUIPMENT
TABL. **55205** ROZRUSZNIK	DEMARREUR	ANLASSER	STARTER MOTOR
TABL. **55205/10** ROZRUSZNIK	DEMARREUR	ANLASSER	STARTER MOTOR

SPIS TREŚCI	INDEX DES SOUSGROPES	UNTERGRUPPENVERZEICHNIS	SUBGROUP INDEX
TABL. **55301** UKŁAD ELEKTRONICZNY ZASILAJĄCY	GROUPE GENERATEUR DE COURANT	STROMERZEUGUNG	CURRENT GENERATING SYSTEM
TABL. **55301/05** UKŁAD ELEKTRONICZNY ZASILAJĄCY	GROUPE GENERATEUR DE COURANT	STROMERZEUGUNG	CURRENT GENERATING SYSTEM
TABL. **55301/10** UKŁAD ELEKTRONICZNY ZASILAJĄCY	GROUPE GENERATEUR DE COURANT	STROMERZEUGUNG	CURRENT GENERATING SYSTEM
TABL. **55303** ALTERNATOR	ALTERNATEUR	DREHSTROM-LICHTMASCHINE	ALTERNATOR
TABL. **55303/01** ALTERNATOR	ALTERNATEUR	DREHSTROM-LICHTMASCHINE	ALTERNATOR
TABL. **55303/10** ALTERNATOR	ALTERNATEUR	DREHSTROM-LICHTMASCHINE	ALTERNATOR

SPIS TREŚCI	INDEX DES SOUSGROPES	UNTERGRUPPENVERZEICHNIS	SUBGROUP INDEX
TABL. **55401** OŚWIETLENIE ZEWNĘTRZNE I WEWNĘTRZNE	ECLAIRAGE EXTERIEUR ET INTERIEUR	AUSSEN UND INNERBELEUCHTUNG	OUTER AND INNER LIGHTING
TABL. **55401/05** OŚWIETLENIE ZEWNĘTRZNE I WEWNĘTRZNE	ECLAIRAGE EXTERIEUR ET INTERIEUR	AUSSEN UND INNERBELEUCHTUNG	OUTER AND INNER LIGHTING

SPIS TREŚCI	INDEX DES SOUSGROPES	UNTERGRUPPENVERZEICHNIS	SUBGROUP INDEX
TABL. **55405** REFLEKTORY	PROJECTEURS	SCHEINWERFER	HEADLAMPS
TABL. **55420** LAMPA PRZEDNIA ZESPOLONA	LANTERNE AV	VORDERE LEUCHTE	FRONT LAMP
TABL. **55423** LAMPA TYLNA ZESPOLONA	LANTERNE AR	HINTERE LEUCHTE	TAIL LAMP
TABL. **55501** URZĄDZENIE SYGNALIZACYJNE	IEMS DISPOSITIENS DE SIGNALITION	SIGNALISIERVORRICHTUNG	SIGNALILING DEVICES
TABL. **55510** WSKAŹNIKI	TEMOINS DE FONCTIONNEMENT	ANZEIGEVORRICHTUNGEN	OPERATION INDICATORS
TABL. **55510/05** WSKAŹNIKI	TEMOINS DE FONCTIONNEMENT	ANZEIGEVORRICHTUNGEN	OPERATION INDICATORS
TABL. **55510/10** WSKAŹNIKI	TEMOINS DE FONCTIONNEMENT	ANZEIGEVORRICHTUNGEN	OPERATION INDICATORS
TABL. **55515** WYPOSAŻENIE RÓŻNE	MISCELLANEOURS ACCESSORIES	VERSCHIEDENES ZUBEHOR	ACCESSOIRES DIVERS

SPIS TREŚCI	INDEX DES SOUSGROPES	UNTERGRUPPENVERZEICHNIS	SUBGROUP INDEX
TABL. **55525** – ZŁĄCZA I INNE ELEMENTY	COSSES, CAPUCHONS ISOLANTS ET JOINTS POUR CABLES	KABELSCHUHE, SCHUTZKAPPEN UND STECKKUPPLUNGEN	ELECTRICAL CABLE TERMINALS, BOOTS AND CONNECTORS
TABL. **55527** PRZEWODY ELEKTRYCZNE	CABLES ELECTRIQUES	ELEKTRISCHE LEITUNGEN	ELECTRICAL CABLES
TABL. **68101** NARZĘDZIA	OUTILS	WERKZEUGE	TOOLS

SPIS TREŚCI	INDEX DES SOUSGROPES	UNTERGRUPPENVERZEICHNIS	SUBGROUP INDEX
TABL. **70101** MASKA SILNIKA	CAPOT MOTEUR	MOTORRAUMDECKEL	ENGINE COMPARTMENT LID
TABL. **70103** TABLICA PRZYRZĄDÓW (SZKIELET I POKRYCIA)	PLANCHE DE BORD (OSSATURE ET GARNISSAGE)	INSTRUMENTENBREIT (BRETT UND POLSTERUNG)	INSTRUMENT PANEL (FRAME AND PADDING)
TABL. **70104** TABLICA PRZYRZĄDÓW (SCHOWEK I DRZWICZKI)	PLANCHE DE BORD (BOITE A GANTS ET VOLETS)	INSTRUMENTENBREIT (HANDSCHUNKASTEN UND DECKEL)	INSTRUMENT PANEL (GLOVE BOX AND LIDS)
TABL. **70105** TABLICA PRZYRZĄDÓW (OSŁONY)	PLANCHE DE BORD (ENJOLIVEURS)	INSTRUMENTENBREIT (VERZIERUNGEN)	INSTRUMENT PANEL (MOULDINGS)

SPIS TREŚCI	INDEX DES SOUSGROPES	UNTERGRUPPENVERZEICHNIS	SUBGROUP INDEX
TABL. **70106** PODŁOGA SKRZYNI ŁADUNKOWEJ	PLANCHER DE LA BENNE	LADERAUMBODEN	CARGO BOX ECTTOM
TABL. **70106/01** PODŁOGA SKRZYNI ŁADUNKOWEJ (SKRZYNIA ŁADUNKOWA ALUMINIOWA)	PLANCHER (BENNE ALUMINIUM)	FUSSBODEN (LADEKISTE AUS ALUMINIUM)	FLOOR (ALUMINIUM LOAD PANEL)
TABL. **70112** NADWOZIE SZKIELET (CZĘŚĆ PRZEDNIA)	COQUE OSSATURE (PARTIE AV)	WAGENKASTEN - RAHMMEN (VORDERTEIL)	BODY SHELL STRUCTURE
TABL. **70112/10** NADWOZIE SZKIELET (CZĘŚĆ PRZEDNIA)	COQUE OSSATURE (PARTIE AV)	WAGENKASTEN - RAHMMEN (VORDERTEIL)	BODY SHELL STRUCTURE
TABL. **70114** NADWOZIE SZKIELET (CZĘŚĆ TYLNA)	COQUE OSSATURE (PARTIE AR)	WAGENKASTEN RAHMEN (HECKTEIL)	BODY SHELL STRUCTURE (RE AR SECTION)
TABL. **70118** NADWOZIE, OBLACHOWANIE (CZĘŚĆ PRZEDNIA)	OQUE, REVETEMENTS (PARTIE AV)	WAGENKASTEN, AUSSENTE!LE CVORDERTEIL)	BODY SHELL PANELS (FRONT SECTION)
TABL. **70119** NADWOZIE, OBLACHOWANIE (CZĘŚĆ ŚRODKOWA)	COQUE, REVETEMENTS (PARTIE MILIEU)	WAGENKASTEN, AUSSENTEILE (MITTELTEIL)	BODY SHELL, PANELS (CENTR SECTION)

SPIS TREŚCI	INDEX DES SOUSGROPES	UNTERGRUPPENVERZEICHNIS	SUBGROUP INDEX
TABL. **70121** OBUDOWA	PAVILLON	AUSBAU	PLASTIC TOP
TABL. **70124** BURTA PRZEDNIA	RIDELLE AV	VORNWAND	FRONT BOARD
TABL. **70124/01** BURTA PRZEDNIA (SKRZYNIA ALUMINIOWA)	RIDELLE AV (BENNE ALUMINIUM)	VORNWAND (LADEKISTE AUS ALUMINIUM)	FRONT BOARD (ALUMINIUM LOAD PANEL)
TABL. **70125** BURTY BOCZNE I TYLNA	RIDELLES LATERALES ET AR	BORDWAND RUECKWAND	SIDE BOARD TAILQATE
TABL. **70125/01** BURTY BOCZNE I TYLNA (SKRZYNIA ŁADUNKOWA ALUMINIOWA)	RODELLES LATERALES ET AR (BENNE ALUMINIUM)	BORDWAND RUECKWAND (LADEKISTE AUS ALUMINIUM)	SIDE BOARD TAILQATE (ALUMINIUM LOAD PANEL)

SPIS TREŚCI	INDEX DES SOUSGROPES	UNTERGRUPPENVERZEICHNIS	SUBGROUP INDEX
TABL. **70129** DRZWI BOCZNE PRZEDNIE (SZKIELET)	PORTES LATERALES AV (OSSATURE)	SEITLICHE VERDERTUEREN (RYHMEN)	SIDE FRONT DOORS (FRAME)
TABL. **70130** DRZWI BOCZNE PRZEDNIE (SZYBY)	PORTES LATERALES AV (GLACES)	SEITLICHE VORDERTUEREN (GLASSCHEIBE)	SIDE FRONT DOORS (GLASS)
TABL. **70131** DRZWI BOCZNE PRZEDNIE (ZAMKI I CIĘGNA)	PORTES LATERALES AV (SERRURES ET RENVOIS)	SEITLICHE VORDERTUEREN (SCHLOESSES UND BATATIGUNG)	SIDE FRONT DOORS (LOCKS AND CONTROLS)
TABL. **70132** DRZWI BOCZNE PRZEDNIE (USZCZELKI)	PORTES LATERALES AV (JOINTS)	SEITLICHE VORDERTUEREN (DICHTUNGEN)	SIDE FRONT DOORS (WEATHERSTRIPS)
TABL. **70133** DRZWI BOCZNE PRZEDNIE (POKRYCIA WEWNĘTRZNE)	PORTES LATERALES AV (PANNEAUX INTERIEURS)	SEITLICH VORDERTUEREN (INNENVERKLEIDUNGEN)	SIDEFRONT DOORS (INT ERIOR PANELS)

SPIS TREŚCI	INDEX DES SOUSGROPES	UNTERGRUPPENVERZEICHNIS	SUBGROUP INDEX
TABL. **70155** OKNO PRZEDNIE	PARE - BRISE	WINDSCHUTZSCHEIBE	WINDSHIELD
TABL. **70157** OKNO TYLNE	LUNETTE AR	RUECKWANDFENSTER	BACK WINDOW
TABL. **70162** LISTWY I NAKŁADKI ZEWNĘTRZNE	MOULURES ET GARNITURES EXTERIEURS	AUSSERE VERZIERUNGEN	OUTER TRIM MOULDINGS
TABL. **70164** AKCESORIA ZEWNĘTRZNE	ACCESSOIRES EXTERIEURS	AUSSERE UNTERLAGEN	OUTER LININGS
TABL. **70302** KRATA WLOTU POWIETRZA	GRILLE DE RADIATEUR	KUEHLERGITTER	RADIATOR GRILLE
TABL. **70303** OSŁONY	PROTECTIONS	ABDECKUNGEN UND DICHTUNGEN	PROTECTION ITEMS
TABL. **70303/10** OSŁONY	PROTECTIONS	ABDECKUNGEN UND DICHTUNGEN	PROTECTION ITEMS
TABL. **70306** ZDERZAK PRZEDNI	PARE - CHOCS AV	VORDERER STOSSFAENGER	FRONT BUMPER

SPIS TREŚCI	INDEX DES SOUSGROPES	UNTERGRUPPENVERZEICHNIS	SUBGROUP INDEX
TABL. **70602** SIEDZENIE PRZEDNIE NASTAWNE	SIEGE AV REGLABLE	VORDERSITZE, VERSTELLBAR	ADJUSTABLE FRONT SEATS
TABL. **70605** REGULACJA SIEDZENIA PRZEDNIEGO	REGLAGE DE SIEGE AV	VORDERSITZE, FUEHRUNGEN	FRONT SEAT RAILS
TABL. **70607** POKRYCIE PODUSZKI SIEDZENIA PRZEDNIEGO	HOUSSE DE COUSSIN AV	VERDERSITZEZUEGE	FRONT CUSHION COVERINGS
TABL. **70608** POKRYCIE OPARCIA SIEDZENIA	HOUSSE DE DOSSIER	RUECKENLEHNEBEZUEGE	BACK COVERINGS

SPIS TREŚCI	INDEX DES SOUSGROPES	UNTERGRUPPENVERZEICHNIS	SUBGROUP INDEX
TABL. **70621** DYWANIKI	TAPIS	BODENBELAEGE	MATS
TABL. **70623** WYKŁADZINY I OSŁONY WNĘTRZA	GARNITURES INTERIEURE	INNERE VERKLEIDUNGEN	SUBGROUP TRIM
TABL. **70625** AKCESORIA	ACCESSOIRES ET GARNITURES DIVERSES	ZUBEHOER UND VERSCHIEDENE VERZIERUNGEN	ACCESSORIES AND VARIDUS MOULDINGS
TABL. **70628** MOCOWANIE KOŁA ZAPASOWEGO	AMENAGEMENT ROUE DE SECOURS	UNTERBRINGUNG DES ERSATZRADS	SPARE WHEEL ARRENGEMENT

PAG.	NR KATALOGOWE NO DE COMMANDE BESTELLNUMMER PART NUMBER
12	000022 – 013273
13	013279 – 016149
14	016149 – 018089
15	018248 – 023071
16	023202 – 025433
17	025583 – 028703
18	028706 – 030588
19	030597 – 033027
20	033028 – 033763
21	033776 – 033845
22	033846 – 034187
23	034214 – 034370

PAG.	NR KATALOGOWE NO DE COMMANDE BESTELLNUMMER PART NUMBER
24	034439 – 034656
25	034771 – 035356
26	035450 – 036822
27	036836 – 039254
28	039274 – 039497
29	039532 – 040023
30	040024 – 040237
31	040238 – 041328
32	041332 – 041906
33	042071 – 051303
34	051304 – 051580
35	051580 – 052101

PAG.	NR KATALOGOWE NO DE COMMANDE BESTELLNUMMER PART NUMBER
36	052101 – 053526
37	053556 – 054211
38	054212 – 054442
39	054445 – 054595
40	054598 – 054785
41	054785 – 054918
42	054920 – 054979
43	054980 – 055012
44	055013 – 055036
45	055037 – 055076
46	055077 – 055106
47	055106 – 055136

PAG.	NR KATALOGOWE NO DE COMMANDE BESTELLNUMMER PART NUMBER
48	055137 – 055168
49	055169 - 055199
50	055200 – 055253
51	055255 – 055301
52	055302 – 055436
53	055436 – 055695
54	055703 – 056653
55	056657 - 056780
56	056787 – 057089
57	057092 – 057232
58	057232 – 057500
59	057501 – 057531

PAG.	NR KATALOGOWE NO DE COMMANDE BESTELLNUMMER PART NUMBER
60	057536 – 057618
61	057619 – 057835
62	057836 – 058045
63	058125 – 058390
64	058390 – 058819
65	058828 – 059231
66	059232 – 059373
67	059374 – 059624
68	059624 – 059877
69	059878 – 060377
70	060377 – 060629
71	060775 – 061372

PAG.	NR KATALOGOWE NO DE COMMANDE BESTELLNUMMER PART NUMBER
72	061429 – 061872
73	061872 – 062351
74	062360 – 062502
75	062504 – 062662
76	062666 – 062870
77	062871 – 063196
78	063200 – 063666
79	063667 – 854940
80	856027 – 4025647
81	4025648 – 4059514
82	4060011 – 4066945
83	4067106 – 4083286

PAG.	NR KATALOGOWE NO DE COMMANDE BESTELLNUMMER PART NUMBER
84	4085212 – 4102490
85	4102490 – 4117893
86	4118614 – 4126729
87	4127208 – 4145605
88	4145981 – 4161675
89	4161676 – 4177435
90	4177806 – 4204743
91	4204744 – 4214617
92	4214617 – 4233122
93	4234920 – 4270741
94	4272176 – 4321356
95	4321358 – 4343758

PAG.	NR KATALOGOWE NO DE COMMANDE BESTELLNUMMER PART NUMBER
96	4343760 – 4355918
97	4355932 – 4357370
98	4357401 – 4360731
99	4361518 – 4365185
100	4365185 – 4368747
101	4368748 – 4372660
102	4372661 – 4373008
103	4373011 – 4377230
104	4377241 – 4380586
105	4380587 – 4388674
106	4388675 – 4398702
107	4412975 – 5927648

PAG.	NR KATALOGOWE NO DE COMMANDE BESTELLNUMMER PART NUMBER
108	5930428 – 7550995
109	7561489 – 9910054
110	9910066 – 9919875
111	9920651 – 10291990
112	10291990 – 10516471
113	10516471 – 10516670
114	10516670 – 10519401
115	10519450 – 10856990
116	10857790 – 10902421
117	10902611 – 11195370
118	11195470 – 11197773
119	11198070 – 11307021

PAG.	NR KATALOGOWE NO DE COMMANDE BESTELLNUMMER PART NUMBER
120	11307021 – 12316790
121	12329886 – 12574511
122	12574811 – 12638101
123	12638101 – 12644401
124	12644401 – 13325821
125	13400276 – 13824211
126	13824211 – 14063401
127	14089611 – 14325301
128	14326211 – 15540421
129	15541321 – 15970521
130	15971421 – 16043921
131	16043921 – 16100811

PAG.	NR KATALOGOWE NO DE COMMANDE BESTELLNUMMER PART NUMBER
132	16100811 – 17670307
133	17670307 – 17680907
134	17681107 – 19141990
135	19142090 – 19148690
136	19150570 – 40001950
137	40001950 – 40003190

NR KATAL. ESD	NR TABL.	IL. SZ.	NR KATALOGOWY CBCY	NAZWA CZĘŚCI	DESIGNATION	BENENNUNG	DESCRIPTION
000022	21233	1		SRUBA DWUSTRONNA DB.PRZEKL. LICZ.KIL.M6X9 TRZPIEŃ 20	GOUJON	STIFTSCHRAUBE	STUD
000022	21233/05	1		SRUBA DWUSTRONNA DB.PRZEKL. LICZ.KIL.M6X9 TRZPIEŃ 20	GOUJON	STIFTSCHRAUBE	STUD
000231	63101	1		SKRZYNKA NARZĘDZIOWA	COFFRE A OUTILS	KASTEN F.WERKZEUGE	TOOL BOX
000232	63101	1		KLUCZ NASADOWY DŁUGI	CLE	SCHLUESSEL	WRENCH
000233	63101	1		KLUCZ NASADOWY DO SWIEC	CLE A TUBE	STECKSCHLUESSEL	PIPE WRENCH
000235	63101	1		WKRETAK KRZYŻOWY	TOURNEVIS	SCHRAUBENZIEHER	SCREWDRIVER
000431	63101	1		KLUCZ 8X10	CLE	SCHLUESSEL	WRENCH
000432	63101	1		KLUCZ 13X17	CLE	SCHLUESSEL	WRENCH
000433	63101	1		PRZEBIJAK FI 8X150	CHASSE-GOUPILLE	DURCHSCHLAG	PUNCH
000434	63101	1		CCN 059373			
000575	70130	2		KRĄŻEK LINKOWY MECHANIZMU DO PUSZCZANIA SZYBY	DISQUE	SCHEIBE	PLATE
003337	10409	1		USZCZELKA WYŁĄCZNIKA TERMICZNEGO	JOINT	DICHTRING	SEAL RING
003337	10409/10	2		USZCZELKA WYŁĄCZNIKA TERMICZNEGO	JOINT	DICHTRING	SEAL RING
003230	27405	1		PARA KOŁ PRZEKŁADNI GŁÓWNEJ TYLNEGO MOSTU /41:9/	COUPLE D'ENGRENAGES	ZAHNRADPAAR	GEAR SET
003230	10105	4		SWORZEŃ TŁOKOWY GRUPA 1	AXE	BOLZEN	PIN
003230	10105/01	4		SWORZEŃ TŁOKOWY GRUPA 1	AXE	BOLZEN	PIN
003237	10105	4		SWORZEŃ TŁOKOWY +0,2	AXE	BOLZEN	PIN
003237	10105/01	4		SWORZEŃ TŁOKOWY +0,2	AXE	BOLZEN	PIN
003976	55301	2		AKUMULATOR +5 AH 12V 135A W ALUODWANY SUCHY CENTRA	BATTERIE	BATTERIE	BATTERY
012635	21233	1		WAŁEK GIĘTKI LICZNIKA KILOMETRÓW	TRANSMISSION FLEXIBLE	BIEGSAME WELLE	FLEXIBLE SHAFT
012636	21233	1		WAŁEK GIĘTKI WEWNĘTRZNY	TRANSMISSION FLEXIBLE	BIEGSAME WELLE	FLEXIBLE SHAFT
012323	10102	1		KOREK Z WKŁADKĄ MAGNETYCZNĄ MISKI OLEJOWEJ	BOUCHON MAGNETIQUE	MAGNET-VERSCHLUSSSCHRAUBE	MAGNETIC PLUG TWEEN CONE
012323	10102/05	1		KOREK Z WKŁADKĄ MAGNETYCZNĄ MISKI OLEJOWEJ	BOUCHON MAGNETIQUE	MAGNET-VERSCHLUSSSCHRAUBE	MAGNETIC PLUG TWEEN CONE
012323	21236	1		KOREK Z WKŁADKĄ MAGNETYCZNĄ MISKI OLEJOWEJ	BOUCHON MAGNETIQUE	MAGNET-VERSCHLUSSSCHRAUBE	MAGNETIC PLUG TWEEN CONE
012324	27431	1		KOREK Z WKŁADKĄ MAGNETYCZNĄ	BOUCHON MAGNETIQUE	MAGNET-VERSCHLUSSSCHRAUBE	MAGNETIC PLUG TWEEN CONE
012288	10432	1		CCN 062535			
012331	24316	1		PIERSCIEŃ OSADCZY	ARRETOIR	SICHERUNGSRING	LOCKRING
012335	33103	1		TŁOCZEK Z ZAWOREM SERWA HAM ULOWEGO	PISTON ET SOUPAPE	KOLBEN UND VENTIL	PLUNGER AND VALV
012517	33103	3		ZAGIEK MOCOWANIA PRZEWODÓW HAMULCOWYCH DO TYŁU MOSTU	COLLIER	SCHELLE	COLLAR
012572	10301	1		CZUJNIK CIŚNIENIA OLEJU	CONTACTEUR	KONTAKTGEBER	SENDING UNIT
012572	10301/05	1		CZUJNIK CIŚNIENIA OLEJU	CONTACTEUR	KONTAKTGEBER	SENDING UNIT
012903	10259	1		UCHWYT POŁĄCZENIA KABLA WYDECHU-TŁUMIK ŚRODKOWY	ETRIER	HALTER	BRACKET
013273	70103	1		WZMOCNIENIE KIERUNKOWSKAZU NA SZYBIE PRZEDNI.KOLUMNY	RENFORT	VERSTAERKUNG	REINFORCEMENT

NR KATAL. F S D	NR TABL.	IL. D.	NR KATALOGOWY C B C Y	NAZWA CZESCI	DESIGNATION	BENENNUNG	DESCRIPTION
013229	73104	1		NAKLADKA MOCOWANIA ZAPALNICZKI KOLOR CZARNY	RENFORT	VERSTAERKUNG	REINFORCEMENT
013230	73104	1		SCHOWEK GORNY OSLONY NAGRZEWNICY KOLOR CZARNY	BOITE A GANTS	ABLEGEFACH	GLOVE BOX
013232	73104	1		POPIELNICZKA KOLOR CZARNY	CENDRIER	ASCHENBECHER	ASH RECEIVER
013342	73623	1		NAKLADKA SLUPKA PRZEDNIEGO PRAWA KOLOR CZARNY	RENFORT	VERSTAERKUNG	REINFORCEMENT
013343	73623	1		NAKLADKA SLUPKA PRZEDNIEGO LEWA	RENFORT	VERSTAERKUNG	REINFORCEMENT
013344	73623	1		NAKLADKA BOCZNA TABLICY ROZDZIELCZEJ PRAWA KOL.CZARNY	RENFORT	VERSTAERKUNG	REINFORCEMENT
013345	73623	1		NAKLADKA BOCZNA TABLICY ROZDZIELCZEJ LEWA KOL.CZARNY	RENFORT	VERSTAERKUNG	REINFORCEMENT
013350	73632	1		OSLONA BOCZNA SIEDZENIA PRAWA KOLOR CZARNY	CAPUCHON	MANSCHETTE	BOOT
013352	73623	1		OSLONA HAMULCA RECZNEGO KOLOR CZARNY	CAPUCHON	MANSCHETTE	BOOT
013353	73602	1		PODLOKIETNIK PRZEDNIEGO SIEDZENIA PRAWY KOL.CZARNY	ACCOUDOIR	ARMLEHNE	ARMREST
013359	73602	1		PODLOKIETNIK PRZEDNIEGO SIEDZENIA LEWY KOL.CZARNY	ACCOUDOIR	ARMLEHNE	ARMREST
013376	12301	1		FILTR OLEJU	FILTRE A HUILE	OELFILTER	OIL FILTER
013376	12301/05	1		FILTR OLEJU	FILTRE A HUILE	OELFILTER	OIL FILTER
013973	53108	1		POKRYWA SEWA HAMULCOWEGO	COUVERCLE	DECKEL	COVER
014129	12207	1		USZCZELKA 0,5	JOINT	DICHTRING	SEAL RING
014130	12207	1		USZCZELKA 0,7	JOINT	DICHTRING	SEAL RING
014131	12207	1		USZCZELKA 1,0	JOINT	DICHTRING	SEAL RING
014147	12207	1		DYSZA POMPY FI 0,50	GICLEUR DE POMPE	PUMPENDUESE	PUMP JET
014194	12409	2		WIATRAK WENTYLATORA CHLODNICY 200 W	HELICE	FLUEGELBLATT	MOTOR DRIV FAN
014194	12407/10	2		WIATRAK WENTYLATORA CHLODNICY 200 W	HELICE	FLUEGELBLATT	MOTOR DRIV FAN
014203	53316	1		SILNIK WYCIERACZKI	MOTEUR ELECTRIQUE	ELEKTROMOTOR	MOTOR
014209	53316	1		DZWIGNIA WYCIERACZKI	BIELLE	STANGE	LINK
014210	53316	1		DZWIGNIA II WYCIERACZKI	BIELLE	STANGE	LINK
014211	53316	2		SPINACZ DZWIGNI WYCIERACZKI	AGRAFE	KLEMMSTUECK	CLIP
014212	53316	2		AMORTYZATOR MOCOWANIA WYCIERACZKI	AMORTISSEUR	STOSSDAEMPFER	SHOCK ABSORBER
014213	53316	1		KORBA Z OZDOBAMI DLA WYCIERACZKI	MANIVELLE	KURBEL	HANDLE
014214	53316	1		KOLO SLIMAKOWE SILNIKA WYCIERACZKI	PIGNON	ZAHNRAD	GEAR
014221	53103	2		CIEZAREK ROZDZIELACZA ZAPLONU	MASSELOTTE	FLIEHGEWICHT	WEIGHT
014235	12203	1		OS DZWIGNI	ESSIEU	ACHSE	AXLE
016143	44311	2		PIERSCIEN ZAMYKAJACY DOLNY	BAGUE FILETEE	GEWINDERING	THREADED RING
016143	44312	2		PIERSCIEN ZAMYKAJACY DOLNY	BAGUE FILETEE	GEWINDERING	THREADED RING
016143	44311	2		MISECZKA USZCZELKI TLOCZYSKA	CARTER	WANNE	SUMP

NR KATAL. RYS.	NR TABL.	IL. SZT.	NR KATALOGOWY CZĘŚCI	NAZWA CZĘŚCI	DESIGNATION	BENENNUNG	DESCRIPTION
316149	44312	2		MISECZKA USZCZELKI TŁOCZYSKA	CARTER	WANNE	SUMP
316150	44311	2		PIERŚCIEŃ USZCZELNIAJĄCY	JOINT	DICHTUNG	GASKET
316151	44312	2		PIERŚCIEŃ USZCZELNIAJĄCY	JOINT	DICHTUNG	GASKET
316157	44311	2		CYLINDER Z PIERŚCIENIEM PRZECIWEMULSYJNYM	CYLINDRE	ZYLINDER	CYLINDER
316158	44311	2		PODKŁADKA SPRĘŻYSTA	RONDELLE FREIN	SICHERUNGSRING	LOCKWASHER
316159	44312	2		PODKŁADKA SPRĘŻYSTA	RONDELLE FREIN	SICHERUNGSRING	LOCKWASHER
316366	55373/01	1		TARCZA TYLNA KOMPLETNA	DISQUE	SCHEIBE	PLATE
316375	12301/05	1		ZACISK MOCOWANIA PRZEWODU	COLLIER	KLEMME	CLAMP
316615	12135	4		KORBOWÓD KOMPLETNY	BIELLE	PLEUEL	CONNECTING ROD
316615	12135/01	4		KORBOWÓD KOMPLETNY	BIELLE	PLEUEL	CONNECTING ROD
316700	12234/05	2		USZCZELKA ŁĄCZNIKA ZASILANIA SERWA	JOINT	DICHTRING	SEAL RING
316700	33132	2		USZCZELKA ŁĄCZNIKA ZASILANIA SERWA	JOINT	DICHTRING	SEAL RING
316700	33132/05	2		USZCZELKA ŁĄCZNIKA ZASILANIA SERWA	JOINT	DICHTRING	SEAL RING
316726	72132	1		KONCÓWKA LISTWY PRAWA	TENON	ANSCHLAG	DOG
316727	72132	1		KONCÓWKA LISTWY LEWA	TENON	ANSCHLAG	DOG
316728	72132	2		KONCÓWKA DOLNA RAMKI DZOBNIEJ OKNA DRZWI PRAWA	TENON	ANSCHLAG	DOG
316729	72132	2		KONCÓWKA DOLNA RAMKI DZOBNIEJ OKNA DRZWI LEWA	TENON	ANSCHLAG	DOG
316730	12131	1		KOREK	BOUCHON	STOPFEN	PLUG
316730	12131/05	1		KOREK	BOUCHON	STOPFEN	PLUG
317132	12402	1		TERMOSTAT UKŁADU CHŁODZENIA SILNIKA TYP CALORSTAT	THERMOSTAT	THERMOSTAT	THERMOSTAT
317132	12402/05	1		TERMOSTAT UKŁADU CHŁODZENIA SILNIKA TYP CALORSTAT	THERMOSTAT	THERMOSTAT	THERMOSTAT
317322	72373	1		KOREK ZASLEPIAJĄCY	BOUCHON	STOPFEN	PLUG
317545	12327	1		SPRĘŻYNA	RESSORT	FEDER	SPRING
317547	12327	1		DYSZA EL 2,00	DIGLEUR	DUESE	JET
317553	72123	3		WKŁADKA MASKUJĄCA MOCOWANIE TABLICY ROZDZIEL.-OCZARKA	RENFORT	VERSTAERKUNG	REINFORCEMENT
317644	55431	3		PRZEKAŹNIK 30A - 12V LAMPY BŁYSKOWEJ	TELERUPTEUR	FERNSCHALTER	RELAY
317644	55431/05	3		PRZEKAŹNIK 30A - 12V LAMPY BŁYSKOWEJ	TELERUPTEUR	FERNSCHALTER	RELAY
317645	12439	1		PRZEKAŹNIK SILNIKA WENTYLATORA CHŁODNICY	TELERUPTEUR	FERNSCHALTER	RELAY
317645	12439/10	2		PRZEKAŹNIK SILNIKA WENTYLATORA CHŁODNICY	TELERUPTEUR	FERNSCHALTER	RELAY
317645	55431	1		PRZEKAŹNIK SILNIKA WENTYLATORA CHŁODNICY	TELERUPTEUR	FERNSCHALTER	RELAY
318016	72521	1		DYWANIK PRZEDNI KOMPLETNY KOLOR STALOWY	TAPIS	BELAG	MAT
318039	12234	1		PRZEWÓD WYDECHOWY	CONDUIT D'ECHAPPEMENT	AUSPUFFROHR	EXHAUST MANIFOLD
318039	12234/05	1		PRZEWÓD WYDECHOWY	CONDUIT D'ECHAPPEMENT	AUSPUFFROHR	EXHAUST MANIFOLD

NR KATAL. F S D	NR TABL.	IL. SZT.	NR KATALOGOWY C B C Y	NAZWA CZESCI	DESIGNATION	BENENNUNG	DESCRIPTION
013248	21233	1		KOLO ZEBATE	PIGNON CONDUCTEUR	TREIBENDES ZAHNRAD	DRIVING GEAR
013248	21233/05	1		KOLO ZEBATE	PIGNON CONDUCTEUR	TREIBENDES ZAHNRAD	DRIVING GEAR
013249	21233	1		KOLO ZEBATE NAPEDZANE	PIGNON CONDUIT	ANGETRIEBENES ZAHNRAD	DRIVEN GEAR
013249	21233/05	1		KOLO ZEBATE NAPEDZANE	PIGNON CONDUIT	ANGETRIEBENES ZAHNRAD	DRIVEN GEAR
013231	21233	1		PRZEKLADNIA LICZNIKA KOMPLETNA	ENGRENAGE	GETRIEBE	GEARING
013434	12254	2		TULEJA DYSTANSOWA	ENTRETOISE	ABSTANDSTUECK	SPACER
013434	12254/05	2		TULEJA DYSTANSOWA	ENTRETOISE	ABSTANDSTUECK	SPACER
013573	12102	1		USZCZELKA DO STRONY ROZRZADU	JOINT	DICHTRING	SEAL RING
013573	12102/05	1		USZCZELKA DO STRONY ROZRZADU	JOINT	DICHTRING	SEAL RING
013323	72131	1		BEBENEK ZAMKA KLAMKI ZEWNETRZNEJ KOMPLET/ZAMOCHOD	BARILLET	SCHLOSSZYLINDER	LOCK CYLINDER
013405	12103	1		KOLO ZAMACHOWE KOMPLETNE	VOLANT DU MOTEUR	SCHWUNGRAD	FLYWHEEL
013335	53101	1		PRZELOTKA PRZEWODU NAGRZEWNICY	BAGUE DE PASSAGE	DURCHLASSRING	GROMMET
020176	72638	2		POKRYCIE OPARCIA SIEDZENIA PRZEDNIEGO 346	HAUSSE DE DOSSIER	BEZUG FUER REJCKENLEHNE	COVERING SEAT BACK
020202	72131	2		SWORZEN KLAMKI NEWA.	CHEVILLE	BOLZEN	PIN
020546	44311	2		TULEJA STALOWO-GUMOWA	SILENTBLOC	SILENTBLOC	SILENTBLOC
020770	72637	1		POKRYCIE PODUSZKI SIEDZENIA PRZEDNIEGO PRAWE 346	HOUSSE DE COUSSIN	BEZUG FUER SITZPOLSTER	COVERING SEAT CUSHION
020771	72637	1		POKRYCIE PODUSZKI SIEDZENIA PRZEDNIEGO LEWE 346	HOUSSE DE COUSSIN	BEZUG FUER SITZPOLSTER	COVERING SEAT CUSHION
020336	13139						
020337	13139						
020338	13139						
020339	13139						
020340	13139						
020351	13139						
020320	12107	4		ZAWOR WYDECHOWY	SOUPAPE D'ECHAPPEMENT	AUSLASSVENTIL	EXHAUST VALVE
020321	72101	1		PANCERZ CIEPNA	PLUSSIBILE	HUELLE	SHEATH
020363	72303	1		WSPORNIK	SUPPORT	STUTZE	SUPPORT
021572	21405	1		MECHANIZM ROZNICOWY BEZ PARY KOL PRZEKLADNI GLOWNEJ	CARTER AVEC DIFFERENTIEL	GEHAUSE MIT AUSGLEICHTR	CASE WITH DIFFERENTIAL
021536	12207	1		RURKA EMULSYJNA F 35	CONDUIT D'ECHAPPEMENT	AUSPUFFROHR	EXHAUST MANIFOLD
021313	72131	2		DRAZEK BLOKADY ZAMKA KOMPLETNY	TIGE	STANGE	ROD
021317	72130	1		WSPORNIK SZYBY OPUSZCZANEJ Z KORYTKIEM PRAWY	CONSOLE	KONSOLE	CONSOLE
021318	72130	1		WSPORNIK SZYBY OPUSZCZANEJ Z KORYTKIEM LEWY	CONSOLE	KONSOLE	CONSOLE
021343	72133	1		NAKLADKA GORNA PRAWA KOLOR CZARNY	RENFORT	VERSTAERKUNG	REINFORCEMENT
021349	72133	1		NAKLADKA GORNA LEWA KOLOR CZARNY	RENFORT	VERSTAERKUNG	REINFORCEMENT
023071	21224	1		WALEK WLACZANIA 5-BO I WSTECZNEGO BIEGU	ARBRE	WELLE	SHAFT

NR KATAL. F S I	NR TABL.	IL. Q.	NR KATALOGOWY C B C Y	NAZWA CZESCI	DESIGNATION	BENENNUNG	DESCRIPTION
023202	21206	1		OBUDOWA SKRZYNI BIEGOW	CORPS	GEHAUSE	BODY
023291	55331	3		PODKLADKA DYSTANSOWA	ENTRETOISE	ABSTANDSTUECK	SPACER
023291	55331/05	3		PODKLADKA DYSTANSOWA	ENTRETOISE	ABSTANDSTUECK	SPACER
023404	55333/01	1		POKRYWA KOMPLETNA	COUVERCLE	DECKEL	COVER
023565	53103	1		SPREZYNA	RESSORT	FEDER	SPRING
023598	21217	1	6306 ANR	LOZYSKO SRODKOWE WALKA GLOW NEGO PRL	ROULEMENT	LAGER	BEARING
023600	21217	1	CBK - 083	LOZYSKO KULKOWE WALKA SPRZE GLOWEGO PRL	ROULEMENT	LAGER	BEARING
023602	21217	1	CBK - 112	KOSZYK Z ROLKAMI ZSRR	CAGE A ROULEAUX	ROLLENKAEFIG	ROLLER CAGE
023604	21217	1	CBK - 075	LOZYSKO KULKOWE PRZEDNIE WA LKA POSREDNIEGO PRL	ROULEMENT	LAGER	BEARING
023606	21217	1	CBK - 084	LOZYSKO TYLNE WALKA POSREDN IEGO PRL	ROULEMENT	LAGER	BEARING
023626	21217	1	CBK - 273	LOZYSKO TYLNE NA WALKU POSR EDNIM	ROULEMENT	LAGER	BEARING
023628	21217	1	CBK - 272	LOZYSKO ROLKOWE TYLNE WALKA GLOWNEGO	ROULEMENT	LAGER	BEARING
024099	21233	1		WALEK GIETKI KOMPLETNY	TRANSMISSION FLEXIBLE	BIEGSAME WELLE	FLEXIBLE SHAFT
024100	21233	1		WALEK GIETKI WEWNETRZNY	TRANSMISSION FLEXIBLE	BIEGSAME WELLE	FLEXIBLE SHAFT
024145	44311	2		PROWADNICA	GLISSIERE	SCHIENE	GUIDE
024145	44312	2		PROWADNICA	GLISSIERE	SCHIENE	GUIDE
024219	44316	4		KOLPAK KOLA MALY	ENJOLIVEUR DE ROUE	RADKAPPE	CAP
024365	72131	1		BEBENEK ZAMKA KLAMKI ZEWNET RZNEJ KOMPLET/DRZWI	BARILLET	SCHLOSSZYLINDER	LOCK CYLINDER
024374	72625	1		LUSTERKO WSTECZNE WEWNETRZN E PRODUKCJI FSO	RETROVISEUR	RUECKBLICKSPIEGEL	REAR VIEW MIRROR
024333	13101	1		CON 054913			
024335	13101	1		NAKRETKA CIEGNA ELASTYCZNEG O STEROWANIA SPRZEGLEM	ECROU	MUTTER	NUT
024336	12331	1		KOLO ZEBATE	PIGNON	ZAHNRAD	GEAR
024396	12331/05	1		KOLO ZEBATE	PIGNON	ZAHNRAD	GEAR
024421	13101	1		DZWIGNIA STEROWANIA SPRZEGL EM KOMPLETNA	LEVIER	HEBEL	LEVER
024434	72602	2		PODGLOWEK SIEDZENIA PRZEDNI EGO BEZ POKRYCIA	APPUIE-TETE	KOPFSTUETZE	HEADREST
024463	72602	2		POKRYCIE PODGLOWKA B46	HOUSE - POUR APPUIE TETE	UEBERZUG FUER KOPFST UET.	COVERING FOR HEADREST - IM/LEATHER
024493	12118						
024309	33117	4		SPREZYNA WKLADEK CIERNYCH	RESSORT	FEDER	SPRING
024337	13101	1		SRUBA MOCOWANIA PEDALOW	VIS	SCHRAUBE	SCREW
024834	55103	1		PALEC ROZDZIELACZA	ROTOR	LAUFSTUECK	ROTOR
024934	53101	1		ELEKTRONICZNY MODUL ZAPLONO WY	GROUPE D'ALLUMAGE ELE KTR.	ELEKTR.ZUENDUNGSAUSRU EST.	ELEKTR.IGNITION SYST. UNIT
024935	55101	1		CEWKA ZAPLONOWA	BOBINE	ZUENDSPULE	COIL
025306	72621						
025433	21221	1		OSLONA DZWIGNI ZMIANY BIEGO W	CAPUCHON CACHEPOUSSIE RE	STAUBSCHUTZKAPPE	DUST CAP

NR KATAL FSO	NR TABL.	IL. Q.	NR KATALOGOWY CBCY	NAZWA CZESCI	DESIGNATION	BENENNUNG	DESCRIPTION
025583	70112	1		PODSTAWA AKUMULATORA KOMPLETNA	SIEGE BATTERIE	BATTERIESITZ	BATTERY SEAT
025585	70112	1		WSPORNIK PODSTAWY AKUMULATORA KOMPLETNY	SUPPORT	STUTZE	SUPPORT
025737	70114	1		NAKLADKA PODLUZNICY BOCZNEJ DACHU PRAWA	RENFORT	VERSTAERKUNG	REINFORCEMENT
025738	70114	1		NAKLADKA PODLUZNICY BOCZNEJ DACHU LEWA	RENFORT	VERSTAERKUNG	REINFORCEMENT
025741	70119	1		RYNNA BOCZNA DACHU PRAWA	GOUTTIERE	DACHRINNE	TROUGH
025742	70119	1		RYNNA BOCZNA DACHU LEWA	GOUTTIERE	DACHRINNE	TROUGH
025747	70119	1		PLAT DACHU	PANNEAU LATERAL	SEITENBLECH	SIDE PANEL
025757	70119	1		BOK NADWOZIA PRAWY	REVETEMENT	VERKLEIDUNG	PANEL
025758	70119	1		BOK NADWOZIA LEWY	REVETEMENT	VERKLEIDUNG	PANEL
025951	70137	1		USZCZELKA OKNA TYLNEGO	JOINT	DICHTUNG	GASKET
026107	70130	2		USZCZELKA SZYBY OPUSZCZANEJ	PROFILE CAOUTCHOUC	PROFILGUMMI	RUBBER WEATHERSTRIP
026318	70114	1		ZEBRO DACHU KOMPLETNE	AILETTE	RIPPE	FIN
026340	24316	1		PRZEGUB ELASTYCZNY WALU NAPEDOWEGO	JOINT ELASTIQUE	ELAST.KUPPLUNG	FLEXIBLE JOINT
026341	21217	1		SPREZYNA USZCZELNIACZA	RESSORT	FEDER	SPRING
026731	55401	1		LAMPA OSWIETLENIA WNETRZA Z ZARCWKA	PORTE LAMPE	LAMPENFASSUNG	BULB HOLDER
026731	55401/05	1		LAMPA OSWIETLENIA WNETRZA Z ZARCWKA	PORTE LAMPE	LAMPENFASSUNG	BULB HOLDER
026991	10301	1		CZUJNIK WSKAZNIKA CISNIENIA OLEJU	COMMANDE DE JAUGE DE NIVEAU	STANDGEBER	SENDING UNIT
026991	10301/05	1		CZUJNIK WSKAZNIKA CISNIENIA OLEJU	COMMANDE DE JAUGE DE NIVEAU	STANDGEBER	SENDING UNIT
027216	55401	1		LAMPA OSWIETLENIA WNETRZA Z ZARCWKA	PORTE LAMPE	LAMPENFASSUNG	BULB HOLDER
027216	55401/05	1		LAMPA OSWIETLENIA WNETRZA Z ZARCWKA	PORTE LAMPE	LAMPENFASSUNG	BULB HOLDER
027218	55401	1		KLOSZ LAMPY OSWIETLENIA WNETRZA	TRANSPARENT	LICHTSCHEIBE	LENS
027218	55401/05	1		KLOSZ LAMPY OSWIETLENIA WNETRZA	TRANSPARENT	LICHTSCHEIBE	LENS
027219	55401	1		KLOSZ LAMPY OSWIETLENIA WNETRZA	TRANSPARENT	LICHTSCHEIBE	LENS
027219	55401/05	1		KLOSZ LAMPY OSWIETLENIA WNETRZA	TRANSPARENT	LICHTSCHEIBE	LENS
027943	70303	2		OSLONA MISKI OLEJOWEJ	CAPUCHON	MANSCHETTE	BOOT
028335	70625	2		WSPORNIK MOCOWANIA DASZKA	SUPPORT	STUTZE	SUPPORT
028564	55101	2		OSLONA GUMOWA ZLACZA MODULU	CAPUCHON CAOUTCHOUC	MANSCHETTE	BOOT
028600	70101	1		UCHWYT CIEGNIA ZAMKA MASKI	POIGNEE	GRIFF	KNOB
028603	70104	1		NAKLADKA CZOLOWA OSLONY NAGRZEWNICY	RENFORT	VERSTAERKUNG	REINFORCEMENT
028633	70104	1		DRZWICZKI SCHOWKA KOLOR CZARNY	VOLET	DECKEL	LID
028639	70104	1		ZASLEPKA SCHOWKA	BOUCHON	STOPFEN	PLUG
028703	55103	1		PODKLADKA	RONDELLE	SCHEIBE	WASHER

NR KATAL F S O	NR TABL.	IL. Q.	NR KATALOGOWY C B C Y	NAZWA CZESCI	DESIGNATION	BENENNUNG	DESCRIPTION
023706	55103	1		PLYTKA	PLAQUETTE	PLAETTCHEN	PLATE
028737	55103	1		WKRET	VIS	SCHRAUBE	SCREW
029709	55103	1		SPREZYNA	RESSORT	FEDER	SPRING
029711	55103	1		PRZEWOD KOMPLETNY	BALAI	KOHLENBUERSTE	BRUSH
023712	55103	1		CEWKA KOMPLETNA	BOBINE	ZUENDSPULE	COIL
023713	55103	1		STATOR	RUPTEUR	UNTERBRECHER	BREAKER
029714	55103	3		PLYTKA	PLAQUETTE	PLAETTCHEN	PLATE
023715	55103	3		PODKLADKA	RONDELLE	SCHEIBE	WASHER
029716	55103	3		NAKRETKA	ECROU	MUTTER	NUT
028309	10203	1		SPREZYNA PRZEPONY	RESSORT	FEDER	SPRING
029310	10203	1		PRZEPONA	DIAPHRAGME	MEMBRENE	DIAPHRAGM
029376	13402	1		PRZEWOD:CHLODNICA - POMPA W ODY	TUYAU FLEXIBLE	SCHLAUCH	HOSE
029376	13402/05	1		PRZEWOD:CHLODNICA - POMPA W ODY	TUYAU FLEXIBLE	SCHLAUCH	HOSE
029332	70129	16		SRUBA MOCOWANIA ZAWIAS DRZW I	VIS	SCHRAUBE	SCREW
029403	55205	1		KOTWICA WLACZNIKA ELEKTROMA GNETYCZNEGO	ANCRE	ANKER	ARMATURE
029474	21217	1		KOLO ZEBATE I BIEGU WALKA G LOWNEGO	PIGNON	ZAHNRAD	GEAR
029545	33103	1		CON 058615			
029547	33103	1		CON 058615			
029549	33103	1		CON 058617			
029551	33103	1		CON 058617			
029558	33102	1		SERWO HAMULCOWE KOMPLETNE	SERVO-FREIN	SERVOBREMSE	BRAKE-SERVO
029558	33102/05	1		SERWO HAMULCOWE KOMPLETNE	SERVO-FREIN	SERVOBREMSE	BRAKE-SERVO
029559	33108	1		CYLINDER SERWA	CYLINDRE RECEPTEUR	ZYLINDER DER SERVOLEN KUNG	SERVO ASSYSTED STEERI NG CYLINDER
029567	33102	2		KOREK ZBIORNIKA PLYNU HAMUL COWEGO KPL.Z SYGNALIZATOREM	BOUCHON	STOPFEN	PLUG
029567	33102/05	2		KOREK ZBIORNIKA PLYNU HAMUL COWEGO KPL.Z SYGNALIZATOREM	BOUCHON	STOPFEN	PLUG
029754	12254	1		PRZEWOD SSACY KOMPLETNY	CONDUIT ADMISSION	SAUGKRUMMER	INTAKE MANIFOLD
029852	12118						
030227	13402	1		OBEJMA	COLLIER	BEFESTIGUNGSBUGEL	CONNECTION SLIP
030227	13402/05	1		OBEJMA	COLLIER	BEFESTIGUNGSBUGEL	CONNECTION SLIP
030234	33102	1		PRZEWOD PODCISNIENIOWY SERW A HAMULCOWEGO	FAISCEAU TUYAUX	LEITUNGSBUENDEL	INJ PIP HARNESS
030310	55516	1		ZESPOL WYCIERACZKI PODSTAWA Z TRZPIENIEM	ESSUIE-GLACE	SCHEIBENWISCHER	WINDSHIELD WIPER
030311	55516	1		TRZPIEN KOMPLETNY	TIGE	DRUECKSTANGE	ROD
030473	72135	1		SZYBA OKNA PRZEDNIEGO HARTO WANA	GLACE	GLASSCHEIBE	GLASS
030474	72135	1		SZYBA OKNA PRZEDNIEGO	GLACE	GLASSCHEIBE	GLASS
030505	72137	1		SZYBA OKNA TYLNIEGO	GLACE	GLASSCHEIBE	GLASS
030535	69101	1		ODBLASKOWY TROJKAT OSTRZEGA WCZY	TRIANGLE	WARNDREIECK	WARNING TRIANGLE
030538	44305	1		RESOR ZAWIESZENIA TYLNEGO	RESORT A LAMES	BLATTFEDER	LEAT STRING

NR KATAL FSO	NR TABL.	IL. Q.	NR KATALOGOWY CBCY	NAZWA CZESCI	DESIGNATION	BENENNUNG	DESCRIPTION
030597	44306	2		AMORTYZATOR ZAWIESZENIA TYL NEGO KOMPLETNY	AMORTISSEUR	STOSSDAEMPFER	SHOCK ABSORBER
030631	33117						
030632	33117						
030633	33117						
030841	21217	1		PLYTKA	PLAQUETTE	PLAETTCHEN	PLATE
030832	10105/01	4		TLOK SILNIKA GRUPA A 1,6	PISTON, CLASSE	KOLBEN, KLASSE	PISTON, CLASS
030833	10105/01	4		TLOK SILNIKA GRUPA B 1,6	PISTON, CLASSE	KOLBEN, KLASSE	PISTON, CLASS
030834	10105/01	4		TLOK SILNIKA GRUPA C 1,6	PISTON, CLASSE	KOLBEN, KLASSE	PISTON, CLASS
030838	10105/01	4		TLOK SILNIKA NADW.0,2 1,6	PISTON, CLASSE	KOLBEN, KLASSE	PISTON, CLASS
030839	10105/01	4		TLOK SILNIKA NADW.0,4 1,6	PISTON, CLASSE	KOLBEN, KLASSE	PISTON, CLASS
030890	10105/01	4		TLOK SILNIKA NADW.0,6 1,6	PISTON, CLASSE	KOLBEN, KLASSE	PISTON, CLASS
031051	33106	2		PIERSCIEN USZCZELNIAJACY LA CZNIKA	JOINT TORIQUE	RINGDICHTUNG	RING-SEAL*
031148	10101	1		KADLUB Z POKRYWAMI I ZASLEP KAMI	BATI MOTEUR	KURBELGEHAUSE	CRANKCASE
031148	10101/05	1		KADLUB Z POKRYWAMI I ZASLEP KAMI	BATI MOTEUR	KURBELGEHAUSE	CRANKCASE
032757	10205	1		WKLAD FILTRUJACY	ELEMENT FILTRANT	FILTERENSATZ	CARTRIDGE
032757	10205/05	1		WKLAD FILTRUJACY	ELEMENT FILTRANT	FILTERENSATZ	CARTRIDGE
032865	10105/01	4		TLOK SILNIKA KOMPLETNY 1600 GRUPA A	PISTON, SEGMENTS ET A XE, CLASSE	KOLBEN, RINGE UND BOLZEN KLASSE	PISTON, RINGS AND PIN, CLASS
032866	10105/01	4		TLOK SILNIKA KOMPLETNY 1600 GRUPA B	PISTON, SEGMENTS ET A XE, CLASSE	KOLBEN, RINGE UND BOLZEN KLASSE	PISTON, RINGS AND PIN, CLASS
032867	10105/01	4		TLOK SILNIKA KOMPLETNY 1600 GRUPA C	PISTON, SEGMENTS ET A XE, CLASSE	KOLBEN, RINGE UND BOLZEN KLASSE	PISTON, RINGS AND PIN, CLASS
032877	10105/01	1		ZESTAW NAPRAWCZY 4 TLOKOW K PL.1600 NADWYMIAR 0,2MM	PISTONS,SEGMENTS ET A XES	KOLBEN,RINGE UND BOLZEN	PISTONS, RINGS AND PINS
032878	10105/01	1		ZESTAW NAPRAWCZY 4 TLOKOW K PL.1600 NADWYMIAR 0,4MM	PISTONS,SEGMENTS ET A XES	KOLBEN,RINGE UND BOLZEN	PISTONS, RINGS AND PINS
032879	10105/01	1		ZESTAW NAPRAWCZY 4 TLOKOW K PL.1600 NADWYMIAR 0,6MM	PISTONS,SEGMENTS ET A XES	KOLBEN,RINGE UND BOLZEN	PISTONS, RINGS AND PINS
032937	55401/05	1		LAMPA TYLNA ZESPOLONA PRAWA	LANTERNE AR	HINTERE LEUCHTE	TAIL LAMP
032933	55401/05	1		LAMPA TYLNA ZESPOLONA LEWA	LANTERNE AR	HINTERE LEUCHTE	TAIL LAMP
032941	55401/05	1		CON 041906			
032969	70119	1		ZASLEPKA BELKI PROGOWEJ PRAWA	BOUCHON	STOPFEN	PLUG
032970	70119	1		ZASLEPKA BELKI PROGOWEJ LEWA	BOUCHON	STOPFEN	PLUG
032975	70108	1		NAKLADKA BOCZNA DOLNA PODLOGI PRAWA	RENFORT	VERSTAERKUNG	REINFORCEMENT
032976	70108	1		NAKLADKA BOCZNA DOLNA PODLOGI LEWA	RENFORT	VERSTAERKUNG	REINFORCEMENT
033025	70119	1		NAKLADKA DOLNA SLUPKA SRODKOWEGO PRAWA	RENFORT	VERSTAERKUNG	REINFORCEMENT
033026	70119	1		NAKLADKA DOLNA SLUPKA SRODKOWEGO LEWA	RENFORT	VERSTAERKUNG	REINFORCEMENT
033027	70119	1		NAKLADKA SLUPKA SRODKOWEGO PRAWA	RENFORT	VERSTAERKUNG	REINFORCEMENT

NR KATAL. F S J	NR TABL.	IL. Q.	NR KATALOGOWY C B C Y	NAZWA CZESCI	DESIGNATION	BENENNUNG	DESCRIPTION
033028	70119	1		NAKLADKA SLUPKA SRODKOWEGO LEWA	RENFORT	VERSTAERKUNG	REINFORCEMENT
033029	70119	1		POKRYCIE PROGU PRAWE	REVETEMENT	VERKLEIDUNG	COVERING
033030	70119	1		POKRYCIE PROGU LEWE	REVETEMENT	VERKLEIDUNG	COVERING
033031	70119	1		SCIANA TYLNA	PAROI	WAND	WALL
033045	10432	1		RURKA	TUBE	ROHR	PIPE
033102	70303	2		OSLONA MISKI OLEJOWEJ	CAPUCHON	MANSCHETTE	BOOT
033114	33102	1		TULEJA ELASTYCZNA CIEGNA STEROWANIA SPRZEGLEM	BAGUG	GUMMIBUECHSE	RUBER BUSH
033114	33102/05	1		TULEJA ELASTYCZNA CIEGNA STEROWANIA SPRZEGLEM	BAGUG	GUMMIBUECHSE	RUBER BUSH
033174	33103	1		CCN 058641			
033176	33103	1		CCN 058641			
033178	33103	1		CCN 058647			
033190	33103	1		CCN 058647			
033192	33103	1		CCN 058649			
033194	33103	1		CCN 058649			
033348	44316	16		SRUBA KOLA	VIS	SCHRAUBE	SCREW
033352	33102	1		WSPORNIK SERWA KOMPLETNY	CONSOLE	KONSOLE	CONSOLE
033352	33102/05	1		WSPORNIK SERWA KOMPLETNY	CONSOLE	KONSOLE	CONSOLE
033473	10439	1		WLACZNIK TERMICZNY WENTYLATORA CHLODNICY	INTERRUPTEUR	SCHALTER	SWITCH
033474	10439	1		OSLONA GUMOWA NA WLACZNIK TERMICZNY WENTYL.CHLODNICY	CAPUCHON	MANSCHETTE	BOOT
033474	10439/10	2		OSLONA GUMOWA NA WLACZNIK TERMICZNY WENTYL.CHLODNICY	CAPUCHON	MANSCHETTE	BOOT
033647	10105	4		TLOK SILNIKA 1500 GRUPA A	PISTON, CLASSE	KOLBEN, KLASSE	PISTON, CLASS
033648	10105	4		TLOK SILNIKA 1500 GRUPA B	PISTON, CLASSE	KOLBEN, KLASSE	PISTON, CLASS
033649	10105	4		TLOK SILNIKA 1500 GRUPA C	PISTON, CLASSE	KOLBEN, KLASSE	PISTON, CLASS
033653	10105	4		TLOK SILNIKA 1500 NADW.0,2	PISTON	KOLBEN	PISTON
033654	10105	4		TLOK SILNIKA 1500 NADW.0,4	PISTON	KOLBEN	PISTON
033655	10105	4		TLOK SILNIKA 1500 NADW.0,6	PISTON	KOLBEN	PISTON
033656	10105	4		TLOK SILNIKA KPL.1500 GRUPA A	PISTON, SEGMENTS ET AXE, CLASSE	KOLBEN, RINGE UND BOLZEN KLASSE	PISTON, RINGS AND PIN, CLASS
033657	10105	4		TLOK SILNIKA KPL.1500 GRUPA B	PISTON, SEGMENTS ET AXE, CLASSE	KOLBEN, RINGE UND BOLZEN KLASSE	PISTON, RINGS AND PIN, CLASS
033658	10105	4		TLOK SILNIKA KPL.1500 GRUPA C	PISTON, SEGMENTS ET AXE, CLASSE	KOLBEN, RINGE UND BOLZEN KLASSE	PISTON, RINGS AND PIN, CLASS
033668	10105	1		ZESTAW NAPRAWCZY 4 TLOKOW KOMPL.1500 NADWYMIAR 0,2MM	JEU DE PIECES REPARATION	SATZ REPARATURTEILE	SET OF REPAIR PART
033669	10105	1		ZESTAW NAPRAWCZY 4 TLOKOW KOMPL.1500 NADWYMIAR 0,4MM	JEU DE PIECES REPARATION	SATZ REPARATURTEILE	SET OF REPAIR PART
033670	10105	1		ZESTAW NAPRAWCZY 4 TLOKOW KOMPL.1500 NADWYMIAR 0,6MM	JEU DE PIECES REPARATION	SATZ REPARATURTEILE	SET OF REPAIR PART
033697	53103	1		RURKA REGULATORA POCISNIENIA	TUBE	ROHR	PIPE
033743	31217	1		WALEK SPRZEGLOWY Z PIASTA SYNCHRONIZATORA KOMPLETNY	ARBRE PRIMAIRE	HAUPTWELLE	MAIN SHAFT
033763	10432	1		PRZEWOD	TUYAU FLEXIBLE	SCHLAUCH	HOSE

NR KATAL FSO	NR TABL.	IL. Q.	NR KATALOGOWY CBCY	NAZWA CZESCI	DESIGNATION	BENENNUNG	DESCRIPTION
033776	10431	2		SLIMAKOWA OPASKA ZACISKOWA AP12-20 PN-71/M-74906	BANDE	BAND	BAND
033776	10432	2		SLIMAKOWA OPASKA ZACISKOWA AP12-20 PN-71/M-74906	BANDE	BAND	BAND
033776	10432/10	1		SLIMAKOWA OPASKA ZACISKOWA AP12-20 PN-71/M-74906	BANDE	BAND	BAND
033776	33102	2		SLIMAKOWA OPASKA ZACISKOWA AP12-20 PN-71/M-74906	BANDE	BAND	BAND
033776	33102/05	1		SLIMAKOWA OPASKA ZACISKOWA AP12-20 PN-71/M-74906	BANDE	BAND	BAND
033777	10431/10	4		SLIMAKOWA OPASKA ZACISKOWA AP20-32 PN-71/M-74906	BANDE	BAND	BAND
033777	10431/10	2		SLIMAKOWA OPASKA ZACISKOWA AP20-32 PN-71/M-74906	BANDE	BAND	BAND
033777	10432	2		SLIMAKOWA OPASKA ZACISKOWA AP20-32 PN-71/M-74906	BANDE	BAND	BAND
033777	10432/05	2		SLIMAKOWA OPASKA ZACISKOWA AP20-32 PN-71/M-74906	BANDE	BAND	BAND
033777	10432/10	5		SLIMAKOWA OPASKA ZACISKOWA AP20-32 PN-71/M-74906	BANDE	BAND	BAND
033777	50101/10	1		SLIMAKOWA OPASKA ZACISKOWA AP20-32 PN-71/M-74906	BANDE	BAND	BAND
033778	10431	4		SLIMAKOWA OPASKA ZACISKOWA AP40-60 PN-71/M/74906	BANDE	BAND	BAND
033778	10431/10	6		SLIMAKOWA OPASKA ZACISKOWA AP40-60 PN-71/M/74906	BANDE	BAND	BAND
033778	10432	6		SLIMAKOWA OPASKA ZACISKOWA AP40-60 PN-71/M/74906	BANDE	BAND	BAND
033778	10432/05	6		SLIMAKOWA OPASKA ZACISKOWA AP40-60 PN-71/M/74906	BANDE	BAND	BAND
033779	10204	1		SLIMAKOWA OPASKA ZACISKOWA AP 50-70	BANDE	BAND	BAND
033779	10205/05	1		SLIMAKOWA OPASKA ZACISKOWA AP 50-70	BANDE	BAND	BAND
033779	10205/10	4		SLIMAKOWA OPASKA ZACISKOWA AP 50-70	BANDE	BAND	BAND
033803	70303	1		POPRZECZKA PRZEDNIA KOMPLETNA	TRAVERSE	TRAVERSE	CROSSRAIL
033836	70303	1		POPRZECZKA TYLNA KOMPLETNA	TRAVERSE	TRAVERSE	CROSSRAIL
033835	10207	4		SRUBA DWUSTRONNA	GOUJON	STIFTSCHRAUBE	STUD
033836	10207	1		KOREK	BOUCHON	SCHRAUBDECKEL	CAP
033837	10207	1		FILTR	FILTRE	FILTER	FILTER
033838	10207	1		USZCZELKA POKRYWY GAZNIKA	JOINT	DICHTRING	SEAL RING
033839	10207	1		DYSZA POWIETRZA ROZRUCHU	JET D'AIR	LUFTDUESE	AIR JET
033840	10207	1		TULEJKA	DOUILLE	BUCHSE	BUSH
033841	10207	1		PODKLADKA ZABEZPIECZAJACA	RONDELLE FREIN	SICHERUNGSRING	LOCKWASHER
033843	10207	1		DYSZA FI 0,50	GICLEUR	DUESE	JET
033844	10207	1		PIERSCIEN ZABEZPIECZAJACY	JOINT D'ETANCHEITE	DICHTRING	SEAL
033845	10207	1		ZAWOR	SOUPAPE	VENTIL	VALVE

NR KATAL F S D	NR TABL.	IL. Q.	NR KATALOGOWY C B C Y	NAZWA CZESCI	DESIGNATION	BENENNUNG	DESCRIPTION
033846	10207	1		WKRET REGULACYJNY	VIS DE REGLAGE	EINSTELLSCHRAUBE	ADJ/SCREW
033847	10207	1		OS PRZEPUSTNICY I PRZELOT	AXE	WELLE	SHAFT
033848	10207	1		DZWIGNIA KOMPLETNA	LEVIER	HEBEL	LEVER
033849	10207	1		TULEJKA	DOUILLE	BUECHSE	BUSH
033850	10207	1		DZWIGNIA KOMPLETNA	LEVIER	HEBEL	LEVER
033851	10207	1		OS PRZEPUSTNICY II PRZELOT	AXE	WELLE	SHAFT
033852	10207	1		POKRYWKA ROZRUCHOWA KOMPLETNA	VOLET	DECKEL	LID
033853	10207	1		DYSZA FI 1,40	GICLEUR	DUESE	JET
033854	10207	1		TLOCZEK	PISTON	KOLBEN	PLUNGER
033856	10207	1		GARDZIEL KOMPLETNA FI 24	DIFFUSEUR PRINC.	HAUPTLUFTRICHTER	MAIN VENTURI
033857	10207	1		GARDZIEL KOMPLETNA FI 26	DIFFUSEUR PRINC.	HAUPTLUFTRICHTER	MAIN VENTURI
033858	10207	1		SPREZYNA KULKI ZHS	RESSORT	FEDER	SPRING
033859	10207	1		TRZPIEN	TIGE	DRUECKSTANGE	ROD
033860	10207	1		GNIAZDO	SIEGE	SITZ	SEAT
033861	10207	1		PRZEPONA ZHS	DIAPHRAGME	MEMBRENE	DIAPHRAGM
033862	10207	1		SPREZYNA PRZEPONY ZHS	RESSORT	FEDER	SPRING
033863	10207	1		POKRYWA ZHS	COUVERCLE	DECKEL	COVER
033864	10207	3		WKRET REGULACYJNY	VIS DE REGLAGE	EINSTELLSCHRAUBE	ADJ/SCREW
033865	10207	1		PRZEWOD ZHS	TUYAU FLEXIBLE	SCHLAUCH	HOSE
033866	10207	1		ZESTAW NAPRAWCZY MALY	JEU DE PIECES REPARAT	SATZ REPARATURTEILE	SET OF REPAIR PART
033867	10207	1		ZESTAW NAPRAWCZY SREDNI	JEU DE PIECES REPARAT	SATZ REPARATURTEILE	SET OF REPAIR PART
033873	10205	1		NAKRETKA SKRZYDELKOWA MOCOWANIA POKRYWY FILTRU POWIET.	ECROU	MUTTER	NUT
033873	10205/05	1		NAKRETKA SKRZYDELKOWA MOCOWANIA POKRYWY FILTRU POWIET.	ECROU	MUTTER	NUT
033876	21221	1		USZCZELKA TLUMIACA SKRZYNI BIEGOW	JOINT	DICHTUNG	GASKET
033837	10207	3		WKRET	VIS	SCHRAUBE	SCREW
033838	10207	3		WKRET	VIS	SCHRAUBE	SCREW
033974	21233/10	1		KOLO ZEBATE NAPEDZAJACE PRZEKLADNI LICZNIKA KILOMETROW	PIGNON CONDUCTEUR	TREIBENDES ZAHNRAD	DRIVING GEAR
033975	21233/10	1		KOLO ZEBATE NAPEDZANE	PIGNON CONDUIT	ANGETRIEBENES ZAHNRAD	DRIVEN GEAR
033976	21233/05	1		PRZEKLADNIA LICZNIKA KOMPLETNA	ENGRENAGE	GETRIEBE	GEARING
033976	21233/10	1		PRZEKLADNIA LICZNIKA KOMPLETNA	ENGRENAGE	GETRIEBE	GEARING
034032	44302	1		AMORTYZATOR ZAWIESZENIA PRZEDNIEGO KOMPLETNY	AMORTISSEUR	STOSSDAEMPFER	SHOCK ABSORBER
034038	24301	1 —		WAL NAPEDOWY KOMPLETNY	ARBRE DE TRANSMISSION	UEBERTRAGUNGSWELLE	PROPELLER SHAFT
034039	24316	1		WAL NAPEDOWY PRZEDNI KOMPLETNY	ARBRE DE TRANSMISSION	UEBERTRAGUNGSWELLE	PROPELLER SHAFT
034042	24301	1		WAL NAPEDOWY TYLNY KOMPLETNY	ARBRE DE TRANSMISSION	UEBERTRAGUNGSWELLE	PROPELLER SHAFT
034043	24316/01	1		WAL NAPEDOWY TYLNY	ARBRE DE TRANSMISSION	UEBERTRAGUNGSWELLE	PROPELLER SHAFT
034046	24316/01	1		ZLACZE PRZEGUBOWE KOMPLETNE	MANCHON	MUFFE	SLEEVE
034144	70135	1		SZYBA OKNA PRZEDNIEGO	GLACE	GLASSCHEIBE	GLASS
034187	70134	1		BURTA PRZEDNIA	RIDELLES	BORDWAND RUECKWAND	SIDE BOARD TAILGATE

NR KATAL FSO	NR TABL.	IL. Q.	NR KATALOGOWY CBCY	NAZWA CZESCI	DESIGNATION	BENENNUNG	DESCRIPTION
034214	70124	1		HAK ZAMKA PRZEDNIEGO BURTY BOCZNEJ LEWY	CROCHET	HAKEN	HOOK
034215	70124	1		HAK ZAMKA PRZEDNIEGO BURTY BOCZNEJ PRAWY	CROCHET	HAKEN	HOOK
034216	70124	2		PODKLADKA SRUBY MOCOWANIA HAKA ZAMKA BURTY BOCZNEJ	RONDELLE	SCHEIBE	WASHER
034219	27401	2		PIERSCIEN DYSTANSOWY LOZYSKA POLOSI	BAGUE	RING	RING
034221	27401	2		PIERSCIEN MOCUJACY LOZYSKO TYLNEGO KOLA NA POLOSI	BAGUE	RING	RING
034222	27401	1		OBUDOWA PRZEKLADNI GLOWNEJ KOMPL.Z WCISNIETYMI RURAMI CON 042071	CARTER	GEHAUSE	CASE
034261	70125	11		SWORZEN ZAWIASY	AXE	BOLZEN	PIN
034262	70125	11		SWORZEN ZAWIASY	AXE	BOLZEN	PIN
034262	70125/01	11		PIERSCIEN SPREZYSTY	ARRETOIR	SICHERUNGSRING	LOCKRING
034263	70125	22		PIERSCIEN SPREZYSTY	ARRETOIR	SICHERUNGSRING	LOCKRING
034263	70125/01	22		PIERSCIEN SPREZYSTY	ARRETOIR	SICHERUNGSRING	LOCKRING
034266	70125	2		ZAWIAS RAMIENIA MOCOWANIA BURTY BOCZNEJ	CHARNIERE	SCHARNIER	HINGE
034271	70125	1		RAMIE MOCOWANIA BURTY BOCZNEJ KOMPLETNE CZESC PRAWA	BRAS	ARM	ARM
034272	70125	1		RAMIE MOCOWANIA BURTY BOCZNEJ KOMPLETNE CZESC LEWA	BRAS	ARM	ARM
034276	27401	1		MOST TYLNY KOMPLETNY 41:9	PONT ARRIERE	HINTERACHSE	REAR AXLE
034295	70125	1		OWIEWKA Z OBRZEZEM CZESC PRAWA	PROTECTION	ABDECKUNG	PROTECTION
034296	70125	1		OWIEWKA Z OBRZEZEM CZESC LEWA	PROTECTION	ABDECKUNG	PROTECTION
034323	33135	1		LINKA HAMULCA RECZNEGO KOMPLETNA	CABLE	SEIL	CABLE
034340	33134	2		WKLADKA ELASTYCZNA	TAMPON	GUMMISTUECK	PAD
034342	33134	1		WIESZAK SPREZYNY	JONELLE	LASCHE	SHACKLE
034343	33134	1		PLYTKA MOCOWANIA	PLAQUETTE DE JONCTION	KONTAKTPLATTE	CONNECTION PLATE
034346	33134	1		OBEJMA DZWIGNI POSREDNIEJ	COLLIER	BEFESTIGUNGSBUGEL	CONNECTION SLIP
034347	33134	1		NAKRETKA REGULACYJNA	ECROU	MUTTER	NUT
034348	33134	1		DZWIGNIA POSREDNIA KOREKTORA HAMOWANIA	BIELLE	LASCHE	LINK
034349	33134	1		TULEJKA DZWIGNI POSREDNIEJ KOREKTORA HAMOWANIA	DOUILLE	BUECHSE	BUSH
034350	33134	2		WKLADKA ELASTYCZNA	TAMPON	GUMMISTUECK	PAD
034351	33134	1		TULEJKA PRZEGUBU	DOUILLE	BUECHSE	BUSH
034352	33134	1		SPREZYNA STERUJACA KOREKTORA HAMOWANIA	RESSORT	FEDER	SPRING
034354	33134	1		DZWIGNIA KOREKTORA	LEVIER	HEBEL	LEVER
034356	33134	1		DRAZEK SKRETNY KOREKTORA HAMOWANIA	BARRE DE TORSION	DREHSTABFEDER	TORSION BAR
034361	70136	1		SZKIELET PODLOGI KOMPLETNY	OSSATURE	RAHMENWERK	FRAMING
034370	70136	6		OCBOJ BURTY	BUTEE DE TIGE	FEDERNDER ANSCHLAG	ELASTIC STOP
034370	70136/01	6		OCBOJ BURTY	BUTEE DE TIGE	FEDERNDER ANSCHLAG	ELASTIC STOP

NR KATAL. FSO	NR TABL.	IL. Q.	NR KATALOGOWY CBCY	NAZWA CZESCI	DESIGNATION	BENENNUNG	DESCRIPTION
034439	55103	1		WIRNIK KOMPLETNY	ROTOR	LAUFER	ROTOR
034440	55103	1		REGULATOR PODCISNIENIOWY	REGULATEUR DE PRESSIO	DRUCKREGLER	PRESSURE REGULATOR
034502	33125	2		CON 060453			
034503	33125	2		CON 060454			
034509	33125	4		CON 062458			
034510	33125	8		PODKLADKA CIERNA SAMOREGULA CJI SZCZEKI HAMULCOW	RONDELLE	SCHEIBE	WASHER
034511	33125	4		MISKA SPREZYNY SAMOREGULACJ I SZCZEKI HAMULCOW	CUVETTE	TELLERSCHEIBE	CUP
034512	33125	4		SPREZYNA SAMOREGULACJI SZCZ EKI HAMULCOW	RESSORT	FEDER	SPRING
034513	33125	4		NAKRETKA SAMOREGULACJI SZCZ EKI HAMULCOW	ECROU	MUTTER	NUT
034514	33125	1		TARCZA HAMULCOW KOL TYLNYCH PRAWA KOMPLETNA	DISQUE PORTE-FREIN	BREMSTRAEGER	BRAKE BACK PLATE
034515	33125	1		TARCZA HAMULCOW KOL TYLNYCH LEWA KOMPLETNA	DISQUE PORTE-FREIN	BREMSTRAEGER	BRAKE BACK PLATE
034523	33125	2		SPREZYNA SCIAGAJACA SZCZEKI HAMULCOW BEBNOWYCH KOL TYL	RESSORT	FEDER	SPRING
034524	33125	4		SWORZEN MOCOWANIA SZCZEKI H AMULCOWEJ DO TARCZY	AXE	BOLZEN	PIN
034523	33135	2		SWORZEN MOCOWANIA DZWIGNI R OZPIERACZA SZCZEK HAM.RECZN	EMBOUT DE REGLAGE	EINSTELLBUEGHSE	ADJUSTING SLEEVE
034529	33135	2		ROZPIERACZ SZCZEK HAMULCA R ECZNEGO	PLAQUETTE	PLAETTCHEN	PLATE
034332	33135	4		PRZEKLADKA SPREZYNY I ROZPI ERACZA	BAGUE CAOUTCHOUC	GUMMIRING	RUBBER RING
034337	44316	5		KOLO JEZDNE KOMPLETNE 5J X 14A H2	ROUE	RAD	WHEEL
034335	13201	1		PRZEWOD LACZACY RURKI ODPOW IETRZANIA	TUYAU FLEXIBLE	SCHLAUCH	HOSE
034335	13201/05	1		PRZEWOD LACZACY RURKI ODPOW IETRZANIA	TUYAU FLEXIBLE	SCHLAUCH	HOSE
034337	13201	3		WKRET MOCOWANIA KORPUSU ODP OWIETRZANIA	VIS	SCHRAUBE	SCREW
034337	13201/05	3		WKRET MOCOWANIA KORPUSU ODP OWIETRZANIA	VIS	SCHRAUBE	SCREW
034533	13201	3		PODKLADKA WKRETA	RONDELLE	SCHEIBE	WASHER
034538	13201/05	3		PODKLADKA WKRETA	RONDELLE	SCHEIBE	WASHER
034530	13201						
034531	13201						
034532	13201						
034533	13201						
034620	72130	2		USZCZELNIACZ KORYTKA SZYBY OPUSZCZANEJ DRZWI PRZEDNICH	PROFILE	PROFIL	CHANNEL
034643	13259	1		RURA WYDECHU KOMPLETNA	CONDUIT D'ECHAPPEMENT	AUSPUFFROHR	EXHAUST MANIFOLD
034650	13259	1		TLUMIK PRZEDNI KOMPLETNY	SILENCIEUX	AUSPUFFTOPF	SILENCER
034651	13259	1		TLUMIK TYLNY KOMPLETNY	SILENCIEUX	AUSPUFFTOPF	SILENCER
034656	10113						

NR KATAL FSJ	NR TABL.	IL. Q.	NR KATALOGOWY CBCY	NAZWA CZESCI	DESIGNATION	BENENNUNG	DESCRIPTION
034771	50106	1		WIRNIK WENTYLATORA NAGRZEWNICY	VENTILATEUR	LUEFTER	FAN
034833	72108	1		PODLUZNICA BOCZNA PODLOGI PRAWA	LONGRINE	LAENGSSCHIENE	SIDE RAIL
034834	72108	1		PODLUZNICA BOCZNA PODLOGI LEWA	LONGRINE	LAENGSSCHIENE	SIDE RAIL
034901	10402	1		CZUJNIK TEMPERATURY WODY	COMMANDE DE JAUGE DE NIVEAU	STANDGEBER	SENDING UNIT
034901	10402/05	1		CZUJNIK TEMPERATURY WODY	COMMANDE DE JAUGE DE NIVEAU	STANDGEBER	SENDING UNIT
034923	10101	1		ZASLEPKA SPECJALNA FI 55 OT W.KACL.POD LOZ.WALU ROZRZ.	BOUCHON	STOPFEN	PLUG
034923	10101/05	1		ZASLEPKA SPECJALNA FI 55 OT W.KACL.POD LOZ.WALU ROZRZ.	BOUCHON	STOPFEN	PLUG
034965	27405	1		POKRYWA TYLNA OBUDOWY PRZEKLADNI GLOWNEJ KOMPLETNA	COUVERCLE	DECKEL	COVER
035030	70132	1		LISTWA OZDOBNA PRZEDNIA RAMKI OKNA DRZWI PRZEDN.PRAWA	MOULURE	ZIERLEISTE	MOULDING
035031	70132	1		LISTWA OZDOBNA PRZEDNIA RAMKI OKNA DRZWI PRZEDN.LEWA	MOULURE	ZIERLEISTE	MOULDING
035109	55510	18		OPRAWKA ZAROWKI OSWIETLENIA WSKAZNIKOW	PORTE-LAMPE	LAMPENFASSUNG	BULB HOLDER
035109	55510/05	18		OPRAWKA ZAROWKI OSWIETLENIA WSKAZNIKOW	PORTE-LAMPE	LAMPENFASSUNG	BULB HOLDER
035111	33135	1		SPREZYNA NAPINAJACA	RESSORT	FEDER	SPRING
035160	10302	1		MISKA SPREZYNY ZAWORU REGULUJACEGO CISNIENIE OLEJU	CUVETTE	TELLERSCHEIBE	CUP
035170	70112	1		BELKA PRZEDNIA ZE WSPORNIKAMI KOMPLETNA	TRAVERSE	TRAVERSE	CROSSRAIL
035179	70302	1		KRATA WLOTU POWIETRZA	GRILLE DE RADIATEUR	KUEHLERGITTER	RADIATOR GRILLE
035237	10107	8		POPYCHACZ + 0,00	POUSOIR	STOESSEL	TAPPET
035238	10107	8		POPYCHACZ NADWYMIAR 0.05MM	POUSOIR	STOESSEL	TAPPET
035239	10107	8		POPYCHACZ NADWYMIAR 0.10MM	POUSOIR	STOESSEL	TAPPET
035269	70101	1		WSPORNIK ZACZEPU ZAMKA MASKI	SUPPORT	STUTZE	SUPPORT
035326	70602	1		SIEDZENIE PRZEDNIE BEZ POKRYCIA PRAWE	SIEGE	SITZ	SEAT
035327	70602	1		SIEDZENIE PRZEDNIE BEZ POKRYCIA LEWE	SIEGE	SITZ	SEAT
035333	70605	1		DZWIGNIA BLOKADY KOMPLETNA PRAWA	LEVIER	HEBEL	LEVER
035334	70605	1		DZWIGNIA BLOKADY KOMPLETNA LEWA	LEVIER	HEBEL	LEVER
035343	70605	2		SPREZYNA DZWIGNI BLOKADY PRAWA	RESSORT	FEDER	SPRING
035344	70605	2		SPREZYNA DZWIGNI BLOKADY LEWA	RESSORT	FEDER	SPRING
035336	70101	1		ZACZEP ZABEZPIECZAJACY OTWARCIE MASKI KOMPLETNY	GACHE	SCHLOSSKEIL	STRIKER PLATE

NR KATAL F S J	NR TABL.	IL. Q.	NR KATALOGOWY O B C Y	NAZWA CZESCI	DESIGNATION	BENENNUNG	DESCRIPTION
035450	72336	1		ZDERZAK PRZEDNI	PARE-CHOCS	STOSSFAENGER	BUMPER
035437	72118	1		BLOTNIK PRZEDNI KOMPLETNY P RAWY	AILE	KOTFLUEGEL	MUDGUARD
035453	72118	1		BLOTNIK PRZEDNI KOMPLETNY L EWY	AILE	KOTFLUEGEL	MUDGUARD
035477	27401	2		TULEJKA USTALAJACA LOZYSKA POLOSI TYLNEGO MOSTU	COUSSINET	LAGERBUECHSE	BEARING BUSH
035473	33125	2		PLYTA MOCOWANIA TARCZY HAMU LCOW BEBNOWYCH KOL TYLNYCH	PLATEAU	PLATTE	PANEL
035562	33134	1		SWORZEN PRZEGUBU	JOINT A ROTULE	GELENKKOPF	HEAD
035639	27401	2		PIERSCIEN USZCZELNIAJACY PO LOSI	JOINT D'ETANCHEITE	DICHTRING	SEAL
035649	27401	2		POLOS TYLNEGO MOSTU KOMPLET NA	ARBRE	WELLE	SHAFT
035631	33122	S		ZESTAW NAPRAWCZY 6-7	JEU DE PIECES REPARAT	SATZ REPARATURTEILE	SET OF REPAIR PART
035717	33135	1		DZWIGNIA HAMULCA RECZNEGO	LEVIER	HEBEL	LEVER
035720	33135	1		CIEGNO DZWIGNI HAMULCA RECZ NEGO	TIRANT	STANGE	ROD
035723	72135	M		PROFIL LISTWY USZCZELKI OKN A TYLNEGO	MOULURE	ZIERLEISTE	MOULDING
035728	72137	1		PROFIL LISTWY USZCZELKI OKN A TYLNEGO	MOULURE	ZIERLEISTE	MOULDING
035729	72137	1		NAKLADKA LISTWY USZCZELKI O KNA DRZWI TYLU NADWOZIA	RENFORT	VERSTAERKUNG	REINFORCEMENT
035730	72135	2		NAKLADKA LISTWY USZCZELKI	COVRE JOINT	LASCHE	FISHPATE
035731	72135	2		NAKLADKA LISTWY USZCZELKI	COVRE JOINT	LASCHE	FISHPATE
035734	12105/01	4		TLOK SILNIKA KOMPLETNY 1600 GRUPA A	PISTON, SEGMENTS ET A XE, CLASSE	KOLBEN, RINGE UND BOL ZEN KLASSE	PISTON, RINGS AND PIN , CLASS
035735	12105/01	4		TLOK SILNIKA KOMPLETNY 1600 GRUPA B	PISTON, SEGMENTS ET A XE, CLASSE	KOLBEN, RINGE UND BOL ZEN KLASSE	PISTON, RINGS AND PIN , CLASS
035736	12105/01	4		TLOK SILNIKA KOMPLETNY 1600 GRUPA C	PISTON, SEGMENTS ET A XE, CLASSE	KOLBEN, RINGE UND BOL ZEN KLASSE	PISTON, RINGS AND PIN , CLASS
035774	12205	12		NIT PAL/FE 4X8 PN-83/M-3297 1	RIVET	NIET	RIVET
035774	12205/05	1		NIT PAL/FE 4X8 PN-83/M-3297 1	RIVET	NIET	RIVET
035793	12201/05	1		PRZEWOD PALIWA: ZBIORNIK - RURKA ZASILAJACA	TUYAU FLEXIBLE	SCHLAUCH	HOSE
035793	12201/10	1		PRZEWOD PALIWA: ZBIORNIK - RURKA ZASILAJACA	TUYAU FLEXIBLE	SCHLAUCH	HOSE
035794	12201/10	1		PRZEWOD PALIWA BIO/TGB/F:RU RKA POWROTNA - ZBIORNIK	TUYAU	SCHLAUCH	HOSE
036310	53205	1		UZWOJENIE WZBUDZENIA	ENROULEMENT	WICKLUNG	WINDING
036311	53205	1		UZWOJENIE WZBUDZENIA	ENROULEMENT	WICKLUNG	WINDING
036316	18231	1		CZUJNIK POZIOMU PALIWA	COMMANDE DE JAUGE DE NIVEAU	STANDGEBER	SENDING UNIT
036319	33135	1		ZACZEP SPRZYNY	CROCHET	HAKEN	HOOK
036322	33135	1		CIEGNO ZACZEPU LINKI HAMULC A RECZNEGO	TIRANT	STANGE	ROD

NR KATAL F S J	NR TABL.	IL. Q.	NR KATALOGOWY C B C Y	N A Z W A C Z E S C I	D E S I G N A T I O N	B E N E N N U N G	D E S C R I P T I O N
036336	33117	2		PODKLADKA TARCZY HAMULCOW K OL PRZEDNICH	PLACUE	PLATTE	PLATE
036361	70638	1		KOSZ KOLA ZAPASOWEGO	PANIER POUR ROUE DE R ECHANGE	UNTERBRINGUNG DES ERS ATZRADS	SPARE WHREEL ARRANGEM ENT
036362	70638	1		PLYTKA ZACZEPU KOSZA KOMPLE TNA	PLACUETTE	PLAETTCHEN	PLATE
036832	27401	2		LOZYSKO STOZKOWE POLOSI TYL NEJ	ROULEMENT	LAGER	BEARING
036839	33125	2		CON 055253			
036836	70136	1		PODLOGA	PLANCHER	BODENBLECH	FLOOR PAN
038931	44335	4		PODKLADKA ZABEZPIECZAJACA N AKRETKI STRZEMION RESORU	RONDELLE FREIN	SICHERUNGSRING	LOCKWASHER
038932	44335	2		NAKLADKA RESORU KOMPLETNY	RENFORT	VERSTAERKUNG	REINFORCEMENT
038935	44335	4		STRZEMIE RESORJ TYLNEGO	ENTRIER	BUEGEL	UBOLT
038934	70333	1		UCHWYT MOCOWANIA PODNOSNIKA	COLLIER	HALTER	RETAINER
038939	70333	1		PODSTAWKA POD PODNOSNIK	RACCORD	STUTZEN	CONNECTION
038930	21233/05	1		PRZEKLADNIA LICZNIKA KILOME TROW /KOLA Z TWORZ.SZTUCZ/	ENGRENAGE	GETRIEBE	GEARING
038933	70112	1		SZKIELET BOCZNY PRZEDNI PRA WY	OSSATURE	RAHMENWERK	FRAMING
038934	70112	1		SZKIELET BOCZNY PRZEDNI LEW Y	OSSATURE	RAHMENWERK	FRAMING
039033	10231	2		OPASKA PRZEWODU	BANDE	BAND	BAND
039033	10231/05	2		OPASKA PRZEWODU	BANDE	BAND	BAND
039034	10231	1		RURA WLEWU PALIWA KOMPLETNA	TUBULURE DE REMPLISSA	EINFUELLSTUTZEN	FILLER TUBE
039034	10231/05	1		RURA WLEWU PALIWA KOMPLETNA	TUBULURE DE REMPLISSA	EINFUELLSTUTZEN	FILLER TUBE
039038	10231	1		PRZEWOD ODPOWIETRZANIA ZBIO RNIKA PALIWA KOMPLETNY	TUYAU FLEXIBLE	SCHLAUCH	HOSE
039038	10231/05	1		PRZEWOD ODPOWIETRZANIA ZBIO RNIKA PALIWA KOMPLETNY	TUYAU FLEXIBLE	SCHLAUCH	HOSE
039033	44335	8		NAKRETKA M14X1,5 SRUB PRZED NIEGO MOCOWANIA RESORU	ECROU	MUTTER	NUT
039130	24331	1		WAL NAPEDOWY PRZEDNI KOMPLE TNY	ARBRE DE TRANSMISSION	UEBERTRAGUNGSWELLE	PROPELLER SHAFT
039166	70638	2		POKRYCIE OPARCIA SIEDZENIA PRZEDNIEGO D45	HAUSSE DE DOSSIER	BEZUG FUER RUECKENLEH NE	COVERING SEAT BACK
039173	70637	1		POKRYCIE PODUSZKI SIEDZENIA PRZEDNIEGO PRAWE D45.	HOUSSE DE COUSSIN	BEZUG FUER SITZPOLSTE R	COVERING SEAT CUSHION
039174	70637	1		POKRYCIE PODUSZKI SIEDZENIA PRZEDNIEGO LEWE D45	HOUSSE DE COUSSIN	BEZUG FUER SITZPOLSTE R	COVERING SEAT CUSHION
039173	70632	2		POKRYCIE PODGLOWKA KOMPLETN E D45	HOUSE - POUR APPUILE TETE	UEBERZUG FUER KOPFST LET.	COVERING FOR HEADREST - IM/LEATHER
039133	13232	1		POMPA PALIWA KOMPLETNA	POMPE D'ALIMENTATION	KRAFTSTOFFPUMPE	FUEL PUMP
039136	10331	1		MIARKA POZIOMU OLEJU KOMPLE TNA Z USZCZELNIACZEM NAW.	JAUGE DE NIVEAU	MESSTAB	LEVEL ROD
039136	10331/05	1		MIARKA POZIOMU OLEJU KOMPLE TNA Z USZCZELNIACZEM NAW.	JAUGE DE NIVEAU	MESSTAB	LEVEL ROD
039234	44335	2		PODKLADKA SPREZYSTA Z 14,2 SRUB PRZEDN.MOCOW. RESORU	RONDELLE FREIN	SICHERUNGSRING	LOCKWASHER

NR KATAL FSO	NR TABL.	IL. Q.	NR KATALOGOWY CBCY	NAZWA CZESCI	DESIGNATION	BENENNUNG	DESCRIPTION
039274	10201	1		KOREK SPUSTOWY ZBIORNIKA	BOUCHON DE VIDANGE	VERSCHLUSSCHRAUBE FUER ABLASS	DRAIN PLUG
039274	10201/05	1		KOREK SPUSTOWY ZBIORNIKA	BOUCHON DE VIDANGE	VERSCHLUSSCHRAUBE FUER ABLASS	DRAIN PLUG
039275	10201	1		ODPOWIETRZNIK	VIS D'EVENT	ENTLUEFTUNGSSCHRAUBE	VENT SCREW
039275	10201/05	1		ODPOWIETRZNIK	VIS D'EVENT	ENTLUEFTUNGSSCHRAUBE	VENT SCREW
039276	10201	1		USZCZELKA KORPUSU ODPOWIETRZANIA	JOINT	DICHTUNG	GASKET
039276	10201/05	1		USZCZELKA KORPUSU ODPOWIETRZANIA	JOINT	DICHTUNG	GASKET
039277	10201	1		PRZEWOD GUMOWY RURY WLEWOWEJ	TUYAU	SCHLAUCH	HOSE
039277	10201/05	1		PRZEWOD GUMOWY RURY WLEWOWEJ	TUYAU	SCHLAUCH	HOSE
039230	70628	1		PODKLADKA 10,5 CYNKOWANA	RONDELLE	SCHEIBE	WASHER
039320	10106	1		PASEK ZEBATY NAPEDU ROZRZADU "SAVA KRANJ"	COURROIE	RIEMEN	BELT
039320	10106/05	1		PASEK ZEBATY NAPEDU ROZRZADU "SAVA KRANJ"	COURROIE	RIEMEN	BELT
039403	33102	1		ZBIORNIK PLYNU HAMULCOWEGO	RESERVOIR	BEHAELTER	TANK
039403	33102/05	1		ZBIORNIK PLYNU HAMULCOWEGO	RESERVOIR	BEHAELTER	TANK
039419	10221	1		DZWIGNIA POSREDNIA STEROWANIA GAZU	BIELLE	LASCHE	LINK
039420	10101	1		WSPORNIK CIEGNA STEROWANIA GAZU	SUPPORT	STUTZE	SUPPORT
039420	10101/05	1		WSPORNIK CIEGNA STEROWANIA GAZU	SUPPORT	STUTZE	SUPPORT
039421	10221	1		SPREZYNA POWROTNA UKLADU STEROWANIA GAZU	RESSORT	FEDER	SPRING
039422	10221	1		CIEGNO STEROWANIA GAZU KOMPLETNE	TIRANT	SPANNBOLZEN	TIEROD
039423	10101	1		SWORZEN DZWIGNI POSREDNIEJ STEROWANIA GAZU	EMBOUT DE REGLAGE	EINSTELLBUECHSE	ADJUSTING SLEEVE
039423	10101/05	1		SWORZEN DZWIGNI POSREDNIEJ STEROWANIA GAZU	EMBOUT DE REGLAGE	EINSTELLBUECHSE	ADJUSTING SLEEVE
039462	24316/01	1		KONCOWKA PRZESUWNA KOMPLETNA	TENON	ANSCHLAG	DOG
039433	10202	1		ZAWLECZKA S 3.2X29	GOUPILLE FENDUE	SPLINT	SPLIT PIN
039439	70625	1		NAKLADKA PROGU DRZWI BOCZNY CH PRAWA	RECOUVREMENT DU SEUIL	FUSSLEISTE	DOOR SILL MOULDING
039440	70625	1		NAKLADKA PROGU DRZWI BOCZNY CH LEWA	RECOUVREMENT DU SEUIL	FUSSLEISTE	DOOR SILL MOULDING
039432	24301	1		WAL NAPEDOWY KOMPLETNY	ARBRE DE TRANSMISSION	UEBERTRAGUNGSWELLE	PROPELLER SHAFT
039433	24301	1		WAL NAPEDOWY TYLNY KOMPLETNY	ARBRE DE TRANSMISSION	UEBERTRAGUNGSWELLE	PROPELLER SHAFT
039434	24316/01	1		WAL NAPEDOWY TYLNY	ARBRE DE TRANSMISSION	UEBERTRAGUNGSWELLE	PROPELLER SHAFT
039437	24315	1		WAL NAPEDOWY PRZEDNI KOMPLETNY	ARBRE DE TRANSMISSION	UEBERTRAGUNGSWELLE	PROPELLER SHAFT

NR KATAL FSJ	NR TABL.	IL. Q.	NR KATALOGOWY CBCY	NAZWA CZESCI	DESIGNATION	BENENNUNG	DESCRIPTION
039532	33117	S		KPL.4WKLADEK CIERNYCH HAM.K OL PRZEDN "GALFER 3000 FG"	GARNITURES	BELAGE	PADS
039533	33117	S		KPL.4WKLADEK CIERNYCH HAM.K OL PRZEDN.VALEO F118	GARNITURES	BELAGE	PADS
039574	70625	1		LUSTERKO ZEWNETRZNE PRAWE	RETROVISEUR	RUECKBLICKSPIEGEL	REAR VIEW MIRROR
039575	70625	1		LUSTERKO ZEWNNETRZNE LEWE	RETROVISEUR	RUECKBLICKSPIEGEL	REAR VIEW MIRROR
039601	70101	1		ZAMEK DRZWI TYLU NADWOZIA K OMPLETNY	SERRURE	SCHLOSS	LOCK
039607	13109	2		OKLADZINA TARCZY SPRZEGLOWE J BEZAZBESTOWA VALEO F202	GARNITURE	KUPPLUNGSBELAG	FACING
039619	70605	1		PROWADNICA SRODKOWA FOTELIK OW PRAWA KOMPLETNA	GLISSIERE	FUEHRUNG, BEWEGLICH	SLIDING RUNNER
039620	70605	1		PROWADNICA SRODKOWA FOTELIK OW LEWA KOMPLETNA	GLISSIERE	FUEHRUNG, BEWEGLICH	SLIDING RUNNER
039621	70605	1		PROWADNICA BOCZNA FOTELIKOW PRAWA KOMPLETNA	GLISSIERE	FUEHRUNG, BEWEGLICH	SLIDING RUNNER
039622	70605	1		PROWADNICA BOCZNA FOTELIKOW LEWA KOMPLETNA	GLISSIERE	FUEHRUNG, BEWEGLICH	SLIDING RUNNER
039624	33135	1		TULEJA WZMACNIAJACA	MANCHON	MUFFE	SLEEVE
039628	13109	1		TARCZA SPRZEGLOWA KOMPLETNA Z OKLADZINAMI VALEO F202	DISQUE ENTRAINE D'EMB RAYAGE	KUPPLUNGSSCHEIBE	CLUTCH DRIVEN PLATE
039749	10207	1		ZESTAW NAPRAWCZY DUZY A+B+C	JEU DE PIECES REPARAT	SATZ REPARATURTEILE	SET OF REPAIR PART
039774	55501	1		WLACZNIK SWIATLA CUFANIA	INTERRUPTEUR A POUSSO	KNOPFSCHALTER	PUSH BUTTON SWITCH
039738	44301	1		ZDERZAK WAHACZA GORNEGO ZAW IESZENIA PRZEDNIEGO	PARE-CHOCS CAOUTCHOUC	GUMMIPUFFER	BUMPER
039792	70133	1		KIESZEN DRZWI PRZEDNICH PRA WA KOLOR CZARNY	BORSA PORTACARTE	TURTASCHE	UTILITY RECESS
039793	70133	1		KIESZEN DRZWI PRZEDNICH LEW A KOLOR CZARNY	BORSA PORTACARTE	TURTASCHE	UTILITY RECESS
039794	70133	1		NAKLADKA GLOSNIKA DRZWI PRZ EDNICH PRAWA KOLOR CZARNY	RENFORT	VERSTAERKUNG	REINFORCEMENT
039795	70133	1		NAKLADKA GLOSNIKA DRZWI PRZ EDNICH LEWA KOLOR CZARNY	RENFORT	VERSTAERKUNG	REINFORCEMENT
039303	63101	1		PRZECLUZENIE KLUCZA DO MOCO WANIA KOL KOMPLETNE	RALLONGE DE CLE POUR ROUES	**********	**********
039913	21221	1		PLYTKA GALKI DZWIGNI ZEWNET RZNEJ ZMIANY BIEGOW KOMPL.	PLAQUETTE	PLAETTCHEN	PLATE
039872	55401	6		WLACZNIK PRZYCISKOWY	INTERRUPTEUR A POUSSO	KNOPFSCHALTER	PUSH BUTTON SWITCH
039873	55401/05	6		WLACZNIK PRZYCISKOWY	INTERRUPTEUR A POUSSO	KNOPFSCHALTER	PUSH BUTTON SWITCH
039913	44316	5		KOLO JEZDNE KOMPLETNE 5J X 14 FH FIRMA DUNLOP	ROUE	RAD	WHEEL
039914	70628	1		SRUBA M10 X 1.25 X 90 - 8.8 - II	VIS	SCHRAUBE	SCREW
039927	68101	1		CON 060946			
039937	13101	1		POKRYWA GLOWICY SILNIKA KOM PLETNA	COUVERCLE	DECKEL	COVER
039949	13301	1		SILNIK KOMPLETNY 16CO	MOTEUR	MOTOR	ENGINE
040023	33515	1		ZAPALNICZKA ELEKTRYCZNA	ALLUME-CIGARE	ZIGARRENANZUENDER	LIGHTER

NR KATAL. F S O	NR TABL.	IL. Q.	NR KATALOGOWY C B C Y	NAZWA CZESCI	DESIGNATION	BENENNUNG	DESCRIPTION
040024	55515	1		WKLAD ZAPALNICZKI 12V TYP Z -4	EQUIPEMENT	SATZ	KIT
040029	44331	1		POPRZECZKA ZAWIESZENIA PRZEDNIEGO KOMPLETNA	TRAVERSE	TRAVERSE	CROSSRAIL
040032	44335	12		TULEJA GUMOWA RESORU TYLNEGO	BAGUE CAOUTCHOUC	GUMMIBUECHSE	RUBBER BUSH
040033	44335	2		WIESZAK RESORU TYLNEGO KOMPLETNY	JUMELLE	LASCHE	SHACKLE
040034	44335	2		PLYTKA WIESZAKA RESORU TYLNEGO	PLAQUETTE	PLAETTCHEN	PLATE
040035	44335	2		CON 062471			
040036	44335	2		SWORZEN RESORU TYLNEGO PRZEDNI KOMPLETNY	ENTRIER	BUEGEL	JBOLT
040061	33135	2		SPRZYNA SCIAGAJACA SZCZEKI HAMULCOW BEBNOWYCH KOL TYL	RESSORT	FEDER	SPRING
040065	13231	1		CON 057163			
040031	24331	1		WAL NAPEDOWY PRZEDNI KOMPLETNY	ARBRE DE TRANSMISSION	UEBERTRAGUNGSWELLE	PROPELLER SHAFT
040099	33133	1		CON 058639			
040131	33133	1		CON 058639			
040118	10302	1		POKRYWA POMPY OLEJU ZE SMOKIEM I ZAWOREM	COUVERCLE	DECKEL	COVER
040156	10231	2		OPASKA 25 ZACISKOWA PRZEWODOW WONYCH	BANDE	BAND	BAND
040156	10231/05	2		OPASKA 25 ZACISKOWA PRZEWODOW WONYCH	BANDE	BAND	BAND
040156	13432	2		OPASKA 25 ZACISKOWA PRZEWODOW WONYCH	BANDE	BAND	BAND
040156	13432/05	2		OPASKA 25 ZACISKOWA PRZEWODOW WONYCH	BANDE	BAND	BAND
040156	30131	4		OPASKA 25 ZACISKOWA PRZEWODOW WONYCH	BANDE	BAND	BAND
040160	33131/05	1		DIODA 1A - 400V	DIODE	DIODE	DIODE
040160	33310	1		DIODA 1A - 400V	DIODE	DIODE	DIODE
040160	33310/05	1		DIODA 1A - 400V	DIODE	DIODE	DIODE
040202	33135	2		UCHWYT LINKI HAMULCA RECZNEGO	POIGNEE	GRIFF	KNOB
040209	33423	4		WKRET MOCOWANIA KLOSZA	VIS	SCHRAUBE	SCREW
040211	33423	1		KLOSZ LAMPY TYLNEJ PRAWY	GLACE	STREUSCHEIBE	LENS
040212	33423	1		KLOSZ LAMPY TYLNEJ LEWY	GLACE	STREUSCHEIBE	LENS
040234	44311	2		TLOCZYSKO KOMPLETNE PRZEDNIE	PISTON	KOLBEN	PISTON
040235	44311	2		ZAWOR DOLNY KOMPLETNY PRZEDNI	SOUPAPE	VENTIL	VALVE
040235	44312	2		ZAWOR DOLNY KOMPLETNY PRZEDNI	SOUPAPE	VENTIL	VALVE
040236	44312	2		TLOCZYSKO KOMPLETNE	PISTON	KOLBEN	PISTON
040237	44312	2		CYLINDER Z PIERSCIENIEM PRZECIWEMULSYJNYM	CYLINDRE	ZYLINDER	CYLINDER

NR KATAL. F S O	NR TABL.	IL. Q.	NR KATALOGOWY C B C Y	N A Z W A C Z E S C I	D E S I G N A T I O N	B E N E N N U N G	D E S C R I P T I O N
040238	44312	2		UCHO AMORTYZATORA	SILENT-BLOC DE FIXATION DE L'AMORTISSEUR	SILENT-BLOC	SILENT-BLOC
040257	55325	1		PRZELOTKA PRZEJSCIA PRZEWODOW	BAGUE DE PASSAGE	DURCHLASSRING	GROMMET
040262	70625	1		PAS BEZP.BEZWLADN.SIEDZ.PRZECN.PRAWY FIRMY "SABELT"	CEINTURE DE SECURITE	SICHERHEITSGURT	SAFETY BELT
040263	70625	1		PAS BEZP.BEZWLADN.SIEDZ.PRZECN.LEWY FIRMY "SABELT"	CEINTURE DE SECURITE	SICHERHEITSGURT	SAFETY BELT
040264	55325	1		PLYTKA USTALAJACA DLA RURKI OCHRONNEJ PRZEJSCIA PRZEW.	PLAQUETTE	PLAETTCHEN	PLATE
040332	21206	1		OSLONA SPRZEGLA	CAPUCHON	MANSCHETTE	BOOT
040516	10301	1		POMPA OLEJU KOMPLETNA	POMPE A HUILE	OELPUMPE	OIL PUMP
040516	10301/05	1		POMPA OLEJU KOMPLETNA	POMPE A HUILE	OELPUMPE	OIL PUMP
040519	10302	1		WALEK NAPEDU POMPY OLEJU KOMPLETNY	ARBRE CONDUCTEUR	TREIBENDE WELLE	DRIVING SHAFT
040520	10302	1		PRZEKLADKA POMPY OLEJU	CALE	DISTANZSCHEIBE	SHIM
040636	10302	1		OBUDOWA POMPY OLEJU KOMPLETNA	CORPS	GEHAUSE	BODY
040835	27401	2		PODKLADKA PIERSCIENIA DYSTANSOWEGO LOZYSKA POLOSI	RONDELLE	SCHEIBE	WASHER
040841	33135	1		DZWIGNIA ROZPIERACZA SZCZEK HAMULCA RECZNEGO LEWA	LEVIER	HEBEL	LEVER
040842	33135	1		DZWIGNIA ROZPIERACZA SZCZEK HAMULCA RECZNEGO PRAWA	LEVIER	HEBEL	LEVER
040852	33122	1		ODPOWIETRZNIK	VIS D'EVENT	ENTLUEFTUNGSSCHRAUBE	VENT SCREW
040854	55325	1		PIERSCIEN DLA PRZEJSCIA RURKI Z PRZEWODAMI PRZEZ DRZWI	BAGUE DE PASSAGE	DURCHLASSRING	GROMMET
040836	10254	1		OSLONA CIEPLNA PRZEWODOW ZAPLONOWYCH KOMPLETNA	CAPUCHON	MANSCHETTE	BOOT
040836	10254/05	1		OSLONA CIEPLNA PRZEWODOW ZAPLONOWYCH KOMPLETNA	CAPUCHON	MANSCHETTE	BOOT
040907	21206	1		POKRYWA OSLONY SPRZEGLA	COUVERCLE	DECKEL	COVER
041043	10102	1		MISKA OLEJOWA SILNIKA KOMPLETNA Z WKLADKAMI	CARTER A HUILE	OELWANNE	OIL SUMP
041043	10102/05	1		MISKA OLEJOWA SILNIKA KOMPLETNA Z WKLADKAMI	CARTER A HUILE	OELWANNE	OIL SUMP
041077	13109	1		TARCZA SPRZEGLA KOMPLETNA Z OKLADZINAMI HELBIG T 361	DISQUE ENTRAINE D'EMBRAYAGE	KUPPLUNGSSCHEIBE	CLUTCH DRIVEN PLATE
041073	13109	2		OKLADZINA TARCZY SPRZEGLOWEJ BEZAZBESTOWA	GARNITURE	KUPPLUNGSBELAG	FACING
041161	10202	1		POMPA PALIWA KOMPLETNA	POMPE D'ALIMENTATION	KRAFTSTOFFPUMPE	FUEL PUMP
041208	12204	1		GAZNIK KOMPLETNY 34S2C16/10 1 /160C - 64KW/	CARBURATEUR	VERGASER	CARBURETOR
041209	10207	1		POKRYWA GAZNIKA 041208	COUVERCLE	DECKEL	COVER
041300	10203	1		KORPUS POMPY PALIWA	SUPPORT	LAGER	SUPPORT
041324	55501	1		PIERSCIEN SLIZGOWY Z PODKLADKA MOCUJACA KOMPLETNY	BAGUE	RING	RING
041328	55501	1		PRZEWOD SYGNALU DZWIEKOWEGO W KOLE KIEROWNICY	CABLES	LEITUNGEN	CABLES

NR KATAL. F S O	NR TABL.	IL. Q.	NR KATALOGOWY C B C Y	NAZWA CZESCI	DESIGNATION	BENENNUNG	DESCRIPTION
041332	10231	1		PRZEWOD PALIWA:RURKA PALIWA - POMPA PALIWA	TUYAU FLEXIBLE	SCHLAUCH	HOSE
041333	10231	1		PRZEWOD PALIWA:POMPA PALIWA - RURKA POWROTNA	TUYAU FLEXIBLE	SCHLAUCH	HOSE
041361	44316	5		KOLO JEZDNE KOMPLETNE 5J X 14 CHODOT.WHEELS INDIA LTD	ROUE	RAD	WHEEL
041392	10331	1		USZCZELNIACZ MIARKI POZIOMU OLEJU	JOINT	DICHTRING	SEAL RING
041392	10331/05	1		USZCZELNIACZ MIARKI POZIOMU OLEJU	JOINT	DICHTRING	SEAL RING
041439	10331	1		MIARKA POZIOMU OLEJU KOMPLETNA	JAUGE DE NIVEAU	MESSTAB	LEVEL ROD
041439	10331/05	1		MIARKA POZIOMU OLEJU KOMPLETNA	JAUGE DE NIVEAU	MESSTAB	LEVEL ROD
041440	10331	1		USZCZELNIACZ MIARKI POZIOMU OLEJU	JOINT	DICHTRING	SEAL RING
041440	10331/05	1		USZCZELNIACZ MIARKI POZIOMU OLEJU	JOINT	DICHTRING	SEAL RING
041431	70125	1		CON 041501			
041432	70125	1		CON 041502			
041433	70125	1		CON 041503			
041473	70125	1		CIEGNO OGRANICZNIKA BURTY	TIRANT	STANGE	ROD
041473	70125/01	2		CIEGNO OGRANICZNIKA BURTY	TIRANT	STANGE	ROD
041430	33134	1		WSPORNIK	CONSOLE	KONSOLE	CONSOLE
041437	70125	1		CON 062470			
041435	70125	4		ZAMEK BURTY	SERRURE	SCHLOSS	LOCK
041435	70125/01	4		ZAMEK BURTY	SERRURE	SCHLOSS	LOCK
041501	70125	1		BURTA TYLNA SKRZYNI LADUNKOWEJ KOMPLETNA	RIDELLES	BORDWAND RUECKWAND	SIDE BOARD TAILGATE
041502	70125	1		BURTA BOCZNA SKRZYNI LADUNKOWEJ PRAWA KOMPLETNA	RIDELLES	BORDWAND RUECKWAND	SIDE BOARD TAILGATE
041503	70125	1		BURTA BOCZNA SKRZYNI LADUNKOWEJ LEWA KOMPLETNA	RIDELLES	BORDWAND RUECKWAND	SIDE BOARD TAILGATE
041609	70121	1		OBUDOWA SKRZYNI LADUNKOWEJ	CORPS	GEHAUSE	BODY
041610	70121	1		DRZWI OBUDOWY KOMPLETNE	PORTE	TUER	DOOR
041611	70121	1		BAGAZNIK DACHOWY KOMPLETNY	PORTE BAGAGES	GEPAECKTRAEGER	LUGGAGE RACK
041612	70121	1		OSLONA BOCZNA LEWA / Z WLEWEM PALIWA /	PROTECTION	ABDECKUNG	PROTECTION
041613	70121	1		OSLONA BOCZNA PRAWA / Z KIESZENIA /	PROTECTION	ABDECKUNG	PROTECTION
041773	44331	1		WAHACZ ZAWIESZENIA PRZEDNIEGO DOLNY PRAWY KOMPLETNY	BRASS	ARM	ARM
041774	44331	1		WAHACZ ZAWIESZENIA PRZEDNIEGO DOLNY LEWY KOMPLETNY	BRASS	ARM	ARM
041733	70125	11		TULEJKA	DOUILLE	BUECHSE	BUSH
041733	70125/01	11		TULEJKA	DOUILLE	BUECHSE	BUSH
041916	33431/05	1		LAMPA TABLICY REJESTRACYJNEJ Z ZAROWKAMI BEZ SRUB 40C.	LANTERNE ARRIERE DE PLAQUE	SCHLUSS- U. NUMMERNSCHILDLEUCHTE	TAIL AND NUMBER PLATE LAMP

NR KATAL F S O	NR TABL.	IL. Q.	NR KATALOGOWY C B C Y	N A Z W A C Z E S C I	D E S I G N A T I O N	B E N E N N U N G	D E S C R I P T I O N
042071	70125	11		SKRZYDLO NIERUCHOME ZAWIASY BURTY	**********	**********	**********
042071	70125/01	11		SKRZYDLO NIERUCHOME ZAWIASY BURTY	**********	**********	**********
042095	70124/01	2		HAK PRZEDNIEGO ZAMKA BURTY BOCZNEJ	CROCHET	HAKEN	HOOK
042096	70124/01	2		PLYTKA MOCOWANIA ZAMKA	PLAQUETTE	PLAETTCHEN	PLATE
042097	70125/01	1		BURTA TYLNA KOMPLETNA	RIDELLES	BORDWAND RUECKWAND	SIDE BOARD TAILGATE
042135	70125/01	11		PLYTKA ZAWIASY	PLAQUETTE	PLAETTCHEN	PLATE
042136	70125/01	1		BURTA BOCZNA PRAWA KOMPLETNA	RIDELLES	BORDWAND RUECKWAND	SIDE BOARD TAILGATE
042137	70125/01	1		BURTA BOCZNA LEWA KOMPLETNA	RIDELLES	BORDWAND RUECKWAND	SIDE BOARD TAILGATE
042141	70125/01	1		SKRZYNIA LADUNKOWA KOMPLETNA	CARTER	GEHAUSE	CASE
042141	70125/01	2		PLYTKA MOCOWANIA ZAMKA	PLAQUETTE	PLAETTCHEN	PLATE
042142	70125/01	4		NAKRETKA SPECJALNA M6	ECROU	MUTTER	NUT
042157	70125/01	1		OWIEWKA Z OBRZEZEM WYKANCZAJACYM CZESC PRAWA	PROTECTION	ABDECKUNG	PROTECTION
042158	70125/01	1		OWIEWKA Z OBRZEZEM WYKANCZAJACYM CZESC LEWA	PROTECTION	ABDECKUNG	PROTECTION
042182	70125/01	3		PLYTKA DYSTANSOWA	CALE	DISTANZSCHEIBE	SHIM
042185	70125/01	11		SKRZYDLO RUCHOME ZAWIASY BURTY	**********	**********	**********
042189	70136/01	1		PODLOGA	PLANCHER	BODENBLECH	FLOOR PAN
042193	70136/01	1		SZKIELET PODLOGI KOMPLETNY /SKRZYNI ALUMINIOWEJ/	OSSATURE	RAHMENWERK	FRAMING
050034	70131	1		KLAMKA ZEWNETRZNA DRZWI PRZEDNICH PRAWA	CLIQUET	KLINKE	PAWL
050035	70131	1		KLAMKA ZEWNETRZNA DRZWI PRZEDNICH LEWA	CLIQUET	KLINKE	PAWL
050069	70333	1		ZACZEP HOLOWNICZY PRZEDNI	CROCHET	HAKEN	HOOK
050091	70105	1		OSLONA KOLUMNY KIEROWNICY CZESC DOLNA	CAPUCHON	MANSCHETTE	BOOT
051125	10259	1		WSPORNIK MOCOWANIA RURY POD WCJNEJ KOMPLETNY	CONSOLE	KONSOLE	CONSOLE
051151	10259	1		RURA PODWOJNA WYDECHU KOMPLETNA	CONDUIT D'ECHAPPEMENT	AUSPUFFROHR	EXHAUST MANIFOLD
051131	70306	8		PLYTKA DOCISKOWA ZDERZAKA	PLAQUETTE	PLAETTCHEN	PLATE
051137	70306	1		WSPORNIK MOCOWANIA ZDERZAKA PRZEDNIEGO PRAWY	SUPPORT	STUTZE	SUPPORT
051138	70306	1		WSPORNIK MOCOWANIA ZDERZAKA PRZEDNIEGO LEWY	SUPPORT	STUTZE	SUPPORT
051198	44302	4		SRUBA TE 10X1.25X24 MOC.WSPORNIKA OBSADY ELASTYCZNEJ	VIS	SCHRAUBE	SCREW
051234	10231	1		CIEGNO STEROWANIA GAZU	TIRANT	SPANNBOLZEN	TIEROD
051301	10231	1		PRZEWOD PALIWA: RURKA ZASILAJACA - POMPA PALIWA	TUYAU FLEXIBLE	SCHLAUCH	HOSE
051302	10231						
051303	10231						

NR KATAL FSO	NR TABL.	IL. Q.	NR KATALOGOWY CBCY	NAZWA CZESCI	DESIGNATION	BENENNUNG	DESCRIPTION
051304	12202	1		PRZEWOD: FILTR PALIWA - GAZNIK	TUYAU FLEXIBLE	SCHLAUCH	HOSE
051339	12201	1		PRZEWOD PALIWA: POMPA PALIWA - RURKA POWROTNA	TUYAU FLEXIBLE	SCHLAUCH	HOSE
051356	12106/05	1		POKRYWA OSLANIAJACA PASEK NAPEDOWY ROZRZADU KOMPLETNA	COUVERCLE	DECKEL	COVER
051360	12118/05	1		TARCZA OSLANIAJACA PASEK ZEBATY NAPEDU ROZRZADU	DISQUE	SCHEIBE	PLATE
051422	12101/05	2		ZASLEPKA KADLUBA	CAPUCHON	SCHTZKAPPE	BOOT
051423	12402/05	1		RURKA KOMPLETNA: NAGRZEWNICA - POMPA WODNA	TUYAU	SCHLAUCH	HOSE
051451	12202	1		PRZEWOD: POMPA PALIWA - FILTR PALIWA	TUYAU FLEXIBLE	SCHLAUCH	HOSE
051453	12118/05	1		KOLO PASOWE NA WALE KORBOWY NAPEDZAJACE	POULIE ENTRAINEUSE	RIEMENSCHEIBE, TREIBEND	DRIVING PULLEY
051467	12234/05	2		SRUBA DWUSTRONNA MOC.URZADZ.WTRYSK.I FILTRU POWIETRZA	GOUJON	STIFTSCHRAUBE	STUD
051438	13401/10	1		WSPORNIK ZBIORNIKA PLYNU WYROWNAWCZEGO	SUPPORT	STUTZE	SUPPORT
051439	13401/10	1		WSPORNIK Z PROWADNICA ZBIORNICZKA PLYNU WYROWNAWCZEGO	SUPPORT	STUTZE	SUPPORT
051433	13401/10	1		ZBIORNIK ZASILANIA CHLODNICY KOMPLETNY	RESERVOIR	BEHAELTER	TANK
051434	13401/10	1		KOREK KOMPLETNY ZBIORNIKA ZASILANIA CHLODNICY	BOUCHON	SCHRAUBDECKEL	CAP
051436	12401	1		PRZEWOD LACZACY ZBIORNIK ZASILANIA CHLODNICY	TUYAU FLEXIBLE	SCHLAUCH	HOSE
051529	12205/05	1		PODKLADKA DOLEGLOSCIOWA FILTRU POWIETRZA	RONDELLE	SCHEIBE	WASHER
051533	53401/05	1	0332204151	PRZEKAZNIK POMPY PALIWA PRZ O.BOSCH	TELERUPTEUR	FERNSCHALTER	RELAY
051534	53401/05	1	4RAC0351011	PRZEKAZNIK POMPY PALIWA PRZ S.MELLA	TELERUPTEUR	FERNSCHALTER	RELAY
051537	12234/05	1	25036898	CZUJNIK TEMPERATURY W KOLEKTOR SSACYM PROD.AC ROCHESTER	COMMANDE DE JAUGE DE NIVEAU	STANDGEBER	SENDING UNIT
051538	53101/05	1	16137039	CZUJNIK SIGNALIZACJI BEZWZGLEDNEGO PROD.DELCO ELEKTRONICA	COMMANDE DE JAUGE DE NIVEAU	STANDGEBER	SENDING UNIT
051555	13101/05	2		ZASLEPKA OTWORU ROZDZIELACZA ZAPLONU	CAPUCHON	SCHTZKAPPE	BOOT
051556	12301/05	1		PRZEWOD ODPOWIETRZANIA KOMPLETNY	TUYAU	SCHLAUCH	HOSE
051575	12234/05	1		WSPORNIK CIEGNA STEROWANIA GAZU KOMPLETNY	SUPPORT	STUTZE	SUPPORT
051573	13217/05	1	17072300	URZADZENIE WTRYSKOWE KOMPLETNE PROD.AC ROCHESTER	A INJECTION D ESSENCE	EIN BENZINSPRITZSYSTEM	FUEL INJECTION
051579	13217/05	1		USZCZELKA URZADZENIA WTRYSKOWEGO	JOINT	DICHTUNG	GASKET
051530	12201/05	1		PRZEWOD PALIWA:RURKA ZASILAJACA - FILTR PALIWA	TUYAU	SCHLAUCH	HOSE

NR KATAL FSO	NR TABL.	IL. Q.	NR KATALOGOWY CBCY	NAZWA CZESCI	DESIGNATION	BENENNUNG	DESCRIPTION
051530	10201/10	1		PRZEWOD PALIWA:RURKA ZASILAJACA - FILTR PALIWA	TUYAU	SCHLAUCH	HOSE
051531	10201/05	1		PRZEWOD:FILTR PALIWA - RECZNA POMPKA PALIWA	TUYAU	SCHLAUCH	HOSE
051537	10201/05	1		FILTR PALIWA KOMPLETNY	FILTRE A COMBUSTIBLE	KRAFTSTOFFFILTER	FUEL FILTER
051590	10205/05	1		USZCZELKA PODKLADKI ODLEGLOSCIOWEJ FILTRU POWIETRZA	JOINT	DICHTUNG	GASKET
051591	10205/05	1		USZCZELKA FILTRU POWIETRZA	JOINT	DICHTUNG	GASKET
051647	10201/05	1		USZCZELKA MOCOWANIA POMPY PALIWA ELEKTRYCZNEJ	JOINT	DICHTUNG	GASKET
051652	10201	1		PRZEWOD PALIWA :RECZ.POMPKA PALIWA-PRZEWOD ZAS.FIL.PAL	TUYAU FLEXIBLE	SCHLAUCH	HOSE
051675	70118	1		NAROZNIK PRZEDNI BOKU NADWOZIA PRAWY	CORNIERE	WINKELSTUECK	ANGLE PIECE
051676	70118	1		NAROZNIK PRZEDNI BOKU NADWOZIA LEWY	CORNIERE	WINKELSTUECK	ANGLE PIECE
051635	10202	1		PRZEWOD:POMPA PALIWA - FILTR PALIWA	CABLE DE BOUGIES	KERZENLEITUNG	SPARK PLUG CABLE
051733	10301	1		CZUJNIK WSKAZNIKA CISNIENIA OLEJU	COMMANDE DE JAUGE DE NIVEAU	STANDGEBER	SENDING UNIT
051703	10301/05	1		CZUJNIK WSKAZNIKA CISNIENIA OLEJU	COMMANDE DE JAUGE DE NIVEAU	STANDGEBER	SENDING UNIT
051720	10201/05	1	25055364	FILTR PALIWA PROD.AC ROCHESTER	FILTRE A COMBUSTIBLE	KRAFTSTOFFFILTER	FUEL FILTER
051721	10201/05	1		OBEJMA MOCOWANIA FILTRU PALIWA KOMPLETNA	COLLIER	BEFESTIGUNGSBUGEL	CONNECTION SLIP
051731	33102/05	1		PRZEWOD PODCISNIENIOWY SERWA HAMULCOWEGO	TUYAU	SCHLAUCH	HOSE
051300	10238	2		SRUBA ZLACZA :KATALIZATOR - RURA PODWOJNA	VIS	SCHRAUBE	SCREW
051301	10238	2		SPREZYNA ZLACZA: RURA PODWOJNA - KATALIZATOR	RESSORT	FEDER	SPRING
051302	10238	1		PIERSCIEN USZCZELNIAJACY ZLACZA:RURA PODW.-KATALIZATOR	JOINT TORIQUE	RINGDICHTUNG	RING-SEAL*
051349	55501	2		LAMPA BOCZNA KIERUNKOWSKAZU Z USZCZELKA I ZARUWKA	FEU	LEUCHTE	LAMP
051365	55325	S		KONCOWKA BEZPIECZNIKA	TENON	ANSCHLAG	DOG
051366	55325	S		KONCOWKA BEZPIECZNIKA	TENON	ANSCHLAG	DOG
051923	70101	1		PODPORKA MASKI	RACCORD	STUTZEN	CONNECTION
051924	70101	1		WSPORNIK PODPORKI MASKI	SUPPORT	STUTZE	SUPPORT
051933	55401	4		PODKLADKA MOCOWANIA REFLEKTORA	RONDELLE	SCHEIBE	WASHER
051933	55401/05	4		PODKLADKA MOCOWANIA REFLEKTORA	RONDELLE	SCHEIBE	WASHER
052039	70104	1		RAMKA OSLONY DZWIGNI ZMIANY BIEGOW	ENJOLIVEUR	FASSUNGSRING	RIM
052101	10101	1		USZCZELKA GLOWICY SILNIKA KOMPLETNA DOSTAWCA MORPAK	JOINT	DICHTUNG	GASKET

NR KATAL FSO	NR TABL.	IL. SZ.	NR KATALOGOWY CBCY	NAZWA CZESCI	DESIGNATION	DENENNUNG	DESCRIPTION
052101	10101/05	1		USZCZELKA GLOWICY SILNIKA K OMPLETNA DOSTAWCA MORPAK	JOINT	DICHTUNG	GASKET
052103	33117						
052106	33117						
052229	21217	1		LOZYSKO TYLNIE WALKA POSREDN IEGO	ROULEMENT	LAGER	BEARING
052230	21217	1		LOZYSKO TYLNIE WALKA GLOWNEG O	ROULEMENT	LAGER	BEARING
052460	10221/05	1		CIEGNO STEROWANIA GAZU KOMP LETNE	TIRANT	SPANNBOLZEN	TIEROD
052655	10107	8		USZCZELNIACZ ZAWOROW SSACEG O I WYDECHOWEGO	JOINE D'ETANCHEITE	DICHTUNG	SLEEVE
053332	10301	1		WSPORNIK MOCOWANIA FILTRU O LEJU I ALTERNATORA	SUPPORT	STUTZE	SUPPORT
053332	10301/05	1		WSPORNIK MOCOWANIA FILTRU O LEJU I ALTERNATORA	SUPPORT	STUTZE	SUPPORT
053358	70623	1		POKRYCIE WEWNETRZNE DACHU J .SZAREY	REVETEMENT	VERKLEIDUNG	COVERING
053359	70623	1		POKRYCIE WEWNETRZNE DACHU J .BRAZ	REVETEMENT	VERKLEIDUNG	COVERING
053364	70129	1		PLAT ZEWNETRZNY DRZWI BOCZN YCH PRAWY	COTE DE COQUE	SEITENWAND	SIDE PANEL
053365	70129	1		PLAT ZEWNETRZNY DRZWI BOCZN YCH LEWY	COTE DE COQUE	SEITENWAND	SIDE PANEL
053367	70623	1		POKRYCIE WEWNETRZNE DACHU J .SZARE	REVETEMENT	VERKLEIDUNG	COVERING
053368	70623	1		POKRYCIE WEWNETRZNE DACHU J .SZARE	REVETEMENT	VERKLEIDUNG	COVERING
053418	70129	1		SZKIELET DRZWI BOCZNYCH PRZ EDNICH BEZ ZAWIAS KOMPL.PR.	PORTE	TUER	DOOR
053419	70129	1		SZKIELET DRZWI BOCZNYCH PRZ EDNICH BEZ ZAWIAS KOMPL.L.	PORTE	TUER	DOOR
053450	70133	1		POKRYCIE DRZWI BOCZNYCH PRA WE BEZ SPINEK I KIESZENI	REVETEMENT	VERKLEIDUNG	PADDING
053451	70133	1		POKRYCIE DRZWI BOCZNYCH LEW E BEZ SPINEK I KIESZENI	REVETEMENT	VERKLEIDUNG	PADDING
053476	50117	2		ZBIORNIK SPRYSKIWACZA SZYB Z POMPA ELEKTRYCZNA KOMPL.	RESERVOIR	BEHAELTER	BOTTLE
053520	70625	1		DASZEK PRZECIWSLONECZNY PRA WY JASNO SZARY	PARE SOLEIL	SONNENBLENDE	SUN VISOR
053521	70625	1		DASZEK PRZECIWSLONECZNY LEW Y JASNO SZARY	PARE SOLEIL	SONNENBLENDE	SUN VISOR
053522	70625	1		DASZEK PRZECIWSLONECZNY PRA WY BRAZ	PARE SOLEIL	SONNENBLENDE	SUN VISOR
053523	70625	1		DASZEK PRZECIWSLONECZNY LEW Y BRAZ	PARE SOLEIL	SONNENBLENDE	SUN VISOR
053526	70621	1		DYWANIK PRZEDNI KOMPLETNY C ZARNO - SZARY	TAPIS	BELAG	MAT

NR KATAL. F S O	NR TABL.	IL. Q.	NR KATALOGOWY O B C Y	NAZWA CZESCI	DESIGNATION	BEZEICHNUNG	DESCRIPTION
053556	10238	1		TLUMIK WYDECHU PRZEDNI KOMPLETNY	SILENCIEUX	AUSPUFFTOPF	SILENCER
053558	10238	1		TLUMIK WYDECHU SRODKOWY KOMPLETNY	SILENCIEUX	AUSPUFFTOPF	SILENCER
053559	41210/10	1		DRAZEK KIEROWNICZY SRODKOWY KOMPLETNY Z CZ.1.do2.455	TIGE	STANGE	ROD
053637	10238	1		RURA PODWOJNA WYDECHU KOMPLETNA	CONDUIT D'ECHAPPEMENT	AUSPUFFROHR	EXHAUST MANIFOLD
053638	10238	1		RURA WYDECHU KOMPLETNA	CONDUIT D'ECHAPPEMENT	AUSPUFFROHR	EXHAUST MANIFOLD
053639	10238	1		PIERSCIEN USZCZELNIAJACY ZLACZA:RURA PODW.-KATALIZATOR	JOINT TORIQUE	RINGDICHTUNG	RING-SEAL*
053640	10238	1		PIERSCIEN USZCZELNIAJACY ZLACZA:RURA PODW.-KATALIZATOR	JOINT TORIQUE	RINGDICHTUNG	RING-SEAL*
053641	10238	4		WIESZAK TLUMIKA	RUBAN	BAND	BAND
053642	10238	2		USZCZELKA ZLACZ RUR WYJSCIOWYCH TLUMIKOW	JOINT	DICHTUNG	GASKET
053643	10238	1		PLYTKA WSPORNIKA ZAWIESZENIA TLUMIKA SRODKOWEGO	PLAQUETTE FREIN	SICHERUNGSBLECH	LOCKPLATE
053644	10238	1		WSPORNIK ZAWIESZENIA TLUMIKA SRODKOWEGO	CONSOLE	KONSOLE	CONSOLE
053645	10238	1		WIESZAK TLUMIKA TYLNEGO	RUBAN	BAND	BAND
054025	70303/10	1		WSPORNIK DO PODNOSZENIA PRZODU SAMOCHODU KOMPLETNY	CONSOLE	KONSOLE	CONSOLE
054023	53531	1		ZNAK FIRMOWY NA PRZYCISKU SYGNAŁU DZWIEKOWEGO	MOTIF	FIRMENKENNZEICHEN	MAKE MEDALLION
054053	70104	1		OSLONA DZWIGNI ZMIANY BIEGOW	CAPUCHON CAOUTCHOUC	MANSCHETTE	BOOT
054059	70302	1		ZNAK NA KRACIE WLOTU POWIETRZA	MOTIF	FIRMENKENNZEICHEN	MAKE MEDALLION
054064	10401/10	1		PRZEWOD WEJSCIA PLYNU DO CHŁODNICY	CABLES	LEITUNGEN	CABLES
054075	53405	2		RURKA CIPNIETRZNIKA	TUBE	ROHR	PIPE
054077	33135	1		TULEJKA PLASTY DZWIGNI POŚREDNIEJ HAMULCA RĘCZNEGO	DOUILLE	BUCHSE	BUSH
054078	33135	1		TULEJKA DYSTANSOWA DZWIGNI POŚREDNIEJ HAMULCA RĘCZNEGO	DOUILLE	BUCHSE	BUSH
054079	17001/10	1		WSPORNIK PODUSZKI ZAWIESZENIA ZESPOŁU NAPĘDOWEGO LEWY	SUPPORT	STUTZE	SUPPORT
054139	53401	2		WSPORNIK REFLEKTORA PRZECIWMGŁOWEGO	SUPPORT	STUTZE	SUPPORT
054139	53401/05	2		WSPORNIK REFLEKTORA PRZECIWMGŁOWEGO	SUPPORT	STUTZE	SUPPORT
054137	10238	1		WSPORNIK ZAWIESZENIA TLUMIKA PRZEDNIEGO KOMPLETNY	CONSOLE	STUTZE	BRACKET
054174	77305	2		DRAZEK REGULACYJNY SIEDZENIA PRZEDNIEGO	TIGE DE REGLAGE	EINSTELLSTANGE	ADJUSTING ROD
054211	10301/10	1		KONCOWKA REDUKCYJNA PRZEWODU ZNIKA CZUJNIKA CISN.OLEJU	TENON	ANSCHLAG	BUG

NR KATAL. F S O	NR TABL.	IL. Q.	NR KATALOGOWY C B C Y	NAZWA CZESCI	DESIGNATION	BENENNUNG	DESCRIPTION
054212	10234/10	1		ZASLEPKA OTWORU PRZEWODU WYDECHOWEGO	CAPUCHON	SCHTZKAPPE	BOOT
054213	10234/10	1		USZCZELKA ZASLEPKI PRZEWODU WYDECHOWEGO	JOINT	DICHTUNG	GASKET
054222	44332/10	1		DRAZEK STABILIZATORA ZAWIESZENIA PRZEDNIEGO	BARRE STABILISATRICE	STABILISATOR	STABILIZER BAR
054223	10238/10	1		RURA PRZEDNIA WYDECHU KOMPLETNA	CONDUIT D'ECHAPPEMENT	AUSPUFFROHR	EXHAUST MANIFOLD
054227	10401/10	1		PRZEWOD WYJSCIA PLYNU Z CHLODNICY KOMPLETNY	CABLES	LEITUNGEN	CABLES
054230	10301/10	1		WSPORNIK POJUSZKI ZAWIESZENIA ZESPOLU NAPEDOWEGO PRAWY	SUPPORT	STUTZE	SUPPORT
054246	10401/10	2		PIERSCIEN ELASTYCZNY MOCOWANIA CHLODNICY DOLNY	BAGUE	RING	RING
054247	10238/10	1		USZCZELKA ZLACZA:KOLEKTOR - UKLAD WYDECHU	JOINT	DICHTUNG	GASKET
054247	10239/10	1		USZCZELKA ZLACZA:KOLEKTOR - UKLAD WYDECHU	JOINT	DICHTUNG	GASKET
054346	10234/10	2		PODKLADKA SRUBY MOCOWANIA ZASLEPKI PRZEWODU WYDECH.	RONDELLE	SCHEIBE	WASHER
054350	21206/10	1		OSLONA SPRZEGLA	PROTECTION	ABDECKUNG	PROTECTION
054354	21217/10	1		WALEK SPRZEGLOWY Z PIASTA SYNCHRONIZATORA	ARBRE PRIMAIRE	HAUPTWELLE	MAIN SHAFT
054356	13109/10	1	96066030	OPRAWA SPRZEGLA Z PIERSCIENIEM DOCISKOWYM KOMPL. LUK	CARTER	GEHAUSE	CLUTCH HOUSING
054357	13109/10	1	96153964	TARCZA SPRZEGLA KOMPLETNA Z UKLADZINAMI LUK	DISQUE ENTRAINE D'EMBRAYAGE	KUPPLUNGSSCHEIBE	CLUTCH DRIVEN PLATE
054330	55401	1		CENTRALKA ELEKTRYCZNA KOMPLETNA			
054330	55401/05	1		CENTRALKA ELEKTRYCZNA KOMPLETNA			
054331	55401	1		POKRYWA CENTRALKI	AUVENT	FESTE HAUBE	COWL
054331	55401/05	1		POKRYWA CENTRALKI	AUVENT	FESTE HAUBE	COWL
054333	55401	1		REGULATOR POLOZENIA REFLEKTOROW	CORRECTEUR	VERSTELLER	CORRECTOR
054333	55401/05	1		REGULATOR POLOZENIA REFLEKTOROW	CORRECTEUR	VERSTELLER	CORRECTOR
054334	55401	1		POKRETLO REGULATORA POLOZENIA REFLEKTOROW	BOUTON	KNEBELGRIFF	KNOB
054334	55401/05	1		POKRETLO REGULATORA POLOZENIA REFLEKTOROW	BOUTON	KNEBELGRIFF	KNOB
054429	70336	1		LACZNIK DOLNY ZDERZAKA PRZEDNIEGO PRAWY	ELEMENT DE LIAISON	VERBINDUNGSTEIL	JOINING ELEMENT
054430	70336	1		LACZNIK DOLNY ZDERZAKA PRZEDNIEGO LEWY	ELEMENT DE LIAISON	VERBINDUNGSTEIL	JOINING ELEMENT
054439	13234/05	1		LACZNIK PRZEWODU SSACEGO ZASILANIA SERWA HAMULCOWEGO	ELEMENT DE LIAISON	VERBINDUNGSTEIL	JOINING ELEMENT
054441	55405	2		SPREZYNA MOCOWANIA ZAROWKI	AGRAFE	KLEMMSTUECK	CLIP
054442	55405	2		OSLONA GUMOWA REFLEKTORA	CAPUCHON CAOUTCHOUC	MANSCHETTE	BOOT

NR KATAL FSO	NR TABL.	IL. Q.	NR KATALOGOWY CBCY	NAZWA CZESCI	DESIGNATION	BENENNUNG	DESCRIPTION
054449	10254/05	1		PRZEWOD SSACY KOMPLETNY	TUYAU FLEXIBLE AU	SCHLAUCH ZU	HOSE TO
054436	55401	2		REFLEKTOR PRZECIWMGLOWY BEZ ZARCWKI,OSLONY I PRZEWODOW	PHARE BROUILLARD	NEBELSCHEINWERFER	FOG LAMP
054456	55401/05	2		REFLEKTOR PRZECIWMGLOWY BEZ ZARCWKI,OSLONY I PRZEWODOW	PHARE BROUILLARD	NEBELSCHEINWERFER	FOG LAMP
054473	10254/10	1	9615365580	PRZEWOD ROZDZIALU POWIETRZA	CABLES	LEITUNGEN	CABLES
054474	10254/10	4	036520	PIERSCIEN USZCZELNIAJACY PRZEWODU ROZDZIALU POWIETRZA	JOINT D'ETANCHEITE	DICHTRING	SEAL
054517	10402/10	1		RURKA KOMPLETNA: NAGRZEWNICA - POMPA WODNA	TUYAU	LEITUNG	PIPE
054523	10001/10	3		SRUBA M10 X 20 MOCOWANIA WSPORNIKA PRAWEGO DO KADLUBA	VIS	SCHRAUBE	SCREW
054529	10001/10	2		PODUSZKA ZAWIESZENIA PRZEDNIEGO ZESPOLU NAPEDOWEGO	TAMPON	GUMMISTUECK	PAD
054530	10106/10	3		SRUBA M 10 X 6,8 MOCOWANIA OSLONY PASKA ZEBATEGO	VIS	SCHRAUBE	SCREW
054541	55501	4		SPREZYNA PRZYCISKU SYGNALU	RESSORT	FEDER	SPRING
054543	21200/10	3		SRUBA M10 X 55 MOCOWANIA ROZRUSZNIKA DO SKRZYNI BIEGOW	VIS	SCHRAUBE	SCREW
054544	55201/10	3		SRUBA M10 X 65 MOC.ROZRUSZNIKA DO SKRZYNI BIEGOW	VIS	SCHRAUBE	SCREW
054546	10205/10	1		FILTR POWIETRZA KOMPLETNY	FILTRE A AIR	LUFTFILTER	AIR CLEANER
054551	10402/10	1		ZASLEPKA KOMORY WODNEJ	BOUCHON	STOPFEN	PLUG
054554	21200/10	1		SRUBA M10X90 MOCOWANIA OSLONY SPRZEGLA DO SILNIKA	VIS	SCHRAUBE	SCREW
054555	10001/10	2		NAKRETKA M10 SRUBY MOC.OSLONY SPRZEGLA DO SILNIKA	ECROU	MUTTER	NUT
054555	21200/10	1		NAKRETKA M10 SRUBY MOC.OSLONY SPRZEGLA DO SILNIKA	ECROU	MUTTER	NUT
054557	55301/10	1	93501626	WSPORNIK GORNY MOCOWANIA ALTERNATORA	CONSOLE	KONSOLE	CONSOLE
054558	55301/10	1	91521910	NAPINACZ PASKA ALTERNATORA	TENDEUR DE COURROIE	RIEMENSPANNER	BELT STRETCHER
054559	55301/10	1	91536222	PASEK NAPEDU WENTYLATORA I ALTERNATORA	COURROIE	RIEMEN	BELT
054560	10001/10	2		PODUSZKA ZAWIESZENIA PRZEDNIEGO ZESPOLU NAPEDOWEGO	TAMPON	GUMMISTUECK	PAD
054563	10258/10	2		PODKLADKA ZABEZPIECZAJACA NAKRETKE MOC.RURY PRZEDNIEJ	RONDELLE FREIN	SICHERUNGSRING	LOCKWASHER
054563	10239/10	1		PODKLADKA ZABEZPIECZAJACA NAKRETKE MOC.RURY PRZEDNIEJ	RONDELLE FREIN	SICHERUNGSRING	LOCKWASHER
054568	50117	2		KOREK ZBIORNIKA SPRYSKIWACZA	BOUCHON	SCHRAUBDECKEL	CAP
054572	10254/10	1	036158	ZAWOR ODPOWIETRZANIA SILNIKA	SOUPAPE	VENTIL	VALVE
054580	10301/10	1		RURKA ODPOWIETRZANIA	TUBE	ROHR	PIPE
054595	70112	2		ODBOJNIK REFLEKTORA PRZEDNIEGO	PARE-CHOCS CAOUTCHOUC	GUMMIPUFFER	BUMPER

NR KATAL FSO	NR TABL.	IL. SZ.	NR KATALOGOWY CBCY	NAZWA CZESCI	DESIGNATION	BENENNUNG	DESCRIPTION
054598	10201	1		PRZEWOD PALIWA:POMPA WTRYSKOWA - RURKA POWROTNA	TUYAU FLEXIBLE	SCHLAUCH	HOSE
054599	10201	1		PRZEWOD PALIWA:POMPA WTRYSKOWA - RURKA POWROTNA	TUYAU FLEXIBLE	SCHLAUCH	HOSE
054599	10201/05	1		PRZEWOD PALIWA:POMPA WTRYSKOWA - RURKA POWROTNA	TUYAU FLEXIBLE	SCHLAUCH	HOSE
054600	70302	1		NAKLADKA BELKI GORNIEJ	RENFORT	VERSTAERKUNG	REINFORCEMENT
054601	50101/10	1		PRZEWOD ODPROWADZAJACY WODE Z SILNIKA DO NAGRZEWNICY	TUYAU	SCHLAUCH	HOSE
054603	10402/10	1		CZUJNIK TEMPERATURY WODY	COMMANDE DE JAUGE DE NIVEAU	STANDGEBER	SENDING UNIT
054610	53201/10	1	91539495	RCZRUSZNIK KOMPLETNY	DEMARREUR	ANLASSER	STARTER MOTOR
054613	10401	1		OPASKA ZACISKOWA PRZEWODU	BANDE	BAND	BAND
054613	10401/10	2		OPASKA ZACISKOWA PRZEWODU	BANDE	BAND	BAND
054615	70133	2		GLOSNIK KOMPLETNY TYP BL 108 F-MY SUPER-TECH	HAUT-PARLEUR	LAUTSPRECHER	LOUDSPEAKER
054616	70133	2		GLOSNIK KOMPLETNY TYP AL100 F-MY BLAUPUNKT	HAUT-PARLEUR	LAUTSPRECHER	LOUDSPEAKER
054617	70133	2		GLOSNIK KOMPL.TYP 1C55 TCN AUDIO F-MY TECINOCONTRON	HAUT-PARLEUR	LAUTSPRECHER	LOUDSPEAKER
054622	53301/10	1	93502275	WSPORNIK DOLNY ALTERNATORA	CONSOLE	KONSOLE	CONSOLE
054636	70625	1		UCHWYT PASAZERA	POLIGNEE	HALTEGRIFF	GRIP STRAP
054657	55501	1		PRZYCISK SYGNALU DZWIEKOWEGO ZE STYKIEM GORNYM	COMMANDE D'AVERTISSEUR	HORNBETAETIGUNG	HORN CONTROL
054690	10103/10	1		LOZYSKO WALKA SPRZEGLOWEGO W WALE KORBOWYM	ROULEMENT	LAGER	BEARING
054693	10205/10	2	96041737	ZASLEPKA FILTRU POWIETRZA	BOUCHON	STOPFEN	PLUG
054695	53201/10	1	79030670 34	TULEJKA CENTROWANIA ROZRUSZNIKA	DOUILLE	BUECHSE	BUSH
054696	55301/10	1	91510845	SRUBA DOLNEGO MOCOWANIA ALTERNATORA	VIS	SCHRAUBE	SCREW
054698	10221/10	2		PODKLADKA OPOROWA MOC.LINKI CIEGNA STEROWANIA GAZU	RONDELLE	SCHEIBE	WASHER
054699	55301/10	1		SRUBA NAPINACZA PASKA ALTERNATORA M6X60-3.8A-FE/ZN5	VIS	SCHRAUBE	SCREW
054737	55515/10	1		WYCIERACZKA SZYBY PRZEDNIEJ BEZ RAMION,PIOR,WYCIERACZKI	ESSUIE-GLACE	SCHEIBENWISCHER	WINDSHIELD WIPER
054751	70303/10	2		OSLONA MISKI OLEJOWEJ	CAPUCHON	MANSCHETTE	BOOT
054753	21206/10	1		POKRYWA OSLONY SPRZEGLA GOR NA PRAWA	COUVERCLE	DECKEL	COVER
054759	21206/10	1		POKRYWA OSLONY SPRZEGLA GOR NA LEWA	COUVERCLE	DECKEL	COVER
054771	21206/10	1		POKRYWA OSLONY SPRZEGLA	COUVERCLE	DECKEL	COVER
054734	10409	1		PRZEKAZNIK MALOGABARYTOWY Z WIERNY 12V-30V	TELERUPTEUR	FERNSCHALTER	RELAY
054734	53501	1		PRZEKAZNIK MALOGABARYTOWY Z WIERNY 12V-30V	TELERUPTEUR	FERNSCHALTER	RELAY
054735	10409/10	2		PRZEKAZNIK MALOGABARYTOWY Z WIERNY 12V - 30A	TELERUPTEUR	FERNSCHALTER	RELAY

NR KATAL FSO	NR TABL.	IL. ZE.	NR KATALOGOWY CBCY	NAZWA CZESCI	DESIGNATION	BENENNUNG	DESCRIPTION
054795	55401	3		PRZEKAZNIK MALOGABARYTOWY Z WIERNY 12V - 30A	TELERUPTEUR	FERNSCHALTER	RELAY
054795	55401/05	3		PRZEKAZNIK MALOGABARYTOWY Z WIERNY 12V - 30A	TELERUPTEUR	FERNSCHALTER	RELAY
054799	63101	1		TROJKAT OSTRZEGAWCZY ODBLAS KOWY	TRIANGLE	WARNDREIECK	WARNING TRIANGLE
054794	21206/10	1		OSLONA SPRZEGLA IMPORT TURC JA	PROTECTION	ABDECKUNG	PROTECTION
054796	21206/10	1		POKRYWA OBUDOWY SKRZYNI BIE GOW IMPORT TURCJA PRZEDNIA	COUVERCLE	DECKEL	COVER
054306	70303/10	2		OSLONA MISKI OLEJOWEJ	CAPUCHON	MANSCHETTE	BOOT
054836	70131	2		WSPORNIK MOCOWANIA KLAMKI D RZWI	SUPPORT	STUTZE	SUPPORT
054857	70602	1		PODLOKIETNIK SIEDZENIA PRZE DNIEGO PRAWY KOL.CZARNY			
054853	70602	1		PODLOKIETNIK SIEDZENIA PRZE DNIEGO LEWY KOL.CZARNY			
054363	44314	2		PODKLADKA MOCOWANIA LOZYSKA ZEWNETRZNEGO KOLA PRZEDN.	RONDELLE	SCHEIBE	WASHER
054864	55301/10	1		PODKLADKA STOZKOWA SPREZYST A SRUBY KOL.MOC.ALTERNATORA	RONDELLE FREIN	SICHERUNGSRING	LOCKWASHER
054965	10258/10	1	171099	USZCZELKA KOMPLETNA ZLACZA: KOLEKTOR - UKLAD WYDECHU	JOINT	DICHTUNG	GASKET
054965	10259/10	1	171099	USZCZELKA KOMPLETNA ZLACZA: KOLEKTOR - UKLAD WYDECHU	JOINT	DICHTUNG	GASKET
054873	70112	1		RAMKA MOCOWANIA REFLEKTORA LEWA	SIEGE DE PHARE	SCHEINWERFERSITZ	HEADLAMP SEAT
054830	70112	1		POPRZECZKA PRZEDNIA GORNA Z RAMKAMI MOC.REFLEKT.KPL.	TRAVERSE	TRAVERSE	CROSSRAIL
054831	70118	1		PAS PRZODU NADWOZIA DOLNY K OMPLETNY	TRAVERSE	TRAVERSE	CROSSRAIL
054833	10409/10	1		PIERSCIEN ZAWIESZENIA SILNI KA WENTYLATORA 200W	BAGUE	RING	RING
054835	10401/10	1		CHLODNICA KOMPLETNA	RADIATEUR	KUEHLER	RADIATOR
054833	10205/10	1		PRZEWOD:FILTR POWIETRZA - P RZEWOD SSACY	CONDUIT D'AIR	LUFTLEITUNG	AIR DUCTING
054839	10205/10	1		PRZEWOD FILTRU POWIETRZA	CONDUIT D'AIR	LUFTLEITUNG	AIR DUCTING
054390	10205/10	1		KONCOWKA PRZEWODU:FILTR POW IETRZA - PRZEWOD SSACY	BORNE	KABELSCHUH	TERMINAL
054391	10409/10	2		WLACZNIK TERMICZNY WENTYLAT ORA CHLODNICY 98 STOPNI	INTERRUPTEUR	SCHALTER	SWITCH
054399	21221	1		DZWIGNIA ZEWNETRZNA ZMIANY BIEGOW	LEVIER	HEBEL	LEVER
054931	21221	1		KORPUS GALKI DZWIGNI ZEWNET RZNEJ ZMIANY BIEGOW	CAPUCHON	MANSCHETTE	BOOT
054935	13102/10	1	960426533C	USZCZELKA MISKI OLEJOWEJ	JOINT	DICHTUNG	GASKET
054913	13101	1		CIEGNO ELASTYCZNE STEROWANI A SPRZEGLEM KOMPLETNE	CABLE	ZUGGRAT	WIRE

NR KATAL. F S J	NR TABL.	IL. Q.	NR KATALOGOWY C B C Y	N A Z W A C Z E S C I	D E S I G N A T I O N	B E N E N N U N G	D E S C R I P T I O N
054920	10205/10	2		TULEJA DYSTANSOWA MOCOWANIA FILTRU POWIETRZA PRZEDNIA	MANCHON	MUFFE	SLEEVE
054921	10205/10	1		TULEJA DYSTANSOWA MOCOWANIA FILTRU POWIETRZA TYLNA	MANCHON	MUFFE	SLEEVE
054927	10221/10	1		CIEGNO STEROWANIA GAZU KOMPLETNE	TIRANT	SPANNBOLZEN	TIEROD
054938	10205/10	1		WSPORNIK MOCOWANIA PRZEWODU C.22.239	SUPPORT	STUTZE	SUPPORT
054941	10401/10	1		ZBIORNIK ZASILANIA CHLODNICY KOMPLETNY	RESERVOIR	BEHAELTER	TANK
054943	13109/10	3	7903067082	KOLEK USTALAJACY OPRAWE SPRZEGLA	ERGOT	PASSTIFT	DOWEL
054944	13109/10	6	97599241	SRUBA MOCOWANIA OPRAWY SPRZEGLA DO KOLA ZAMACHOWEGO	VIS	SCHRAUBE	SCREW
054957	10105/10	1	060359	KOMPLET KORBOWODOW	JEU 4 BIELLES	SATZ 4 PLEUEL	SET 4 CONN ROD
054958	10105/10	1	060680	KOMPLET POLPANEWEK KORBOWODU - NOMINAL	JEU 8 1/2 COUS	SATZ 8 HALBSCHA	SET 8 1/2 BRNG
054959	10105/10	1	0606 HO	KOMPLET POLPANEWEK KORBOWODU - PODWYMIAR	JEU 8 1/2 COUS	SATZ 8 HALBSCHA	SET 8 1/2 BRNG
054960	10105/10	1	062816	ZESTAW NAPRAWCZY 4 TLOKOW KOMPL.NADW.83.20	JEU DE PIECES REPARATION	SATZ REPARATURTEILE	SET OF REPAIR PART
054961	10105/10	1	062815	KOMPLET TLOKOW - NOMINAL	JEU 4 PISTONS	SATZ 4 KOLBEN	SET 4 PIST ASSY
054962	10105/10	1	062817	ZESTAW NAPRAWCZY 4 TLOKOW KOMPL.NADW.33.50	JEU DE PIECES REPARATION	SATZ REPARATURTEILE	SET OF REPAIR PART
054963	10105/10	1	062818	ZESTAW NAPRAWCZY 4 TLOKOW KOMPL.NADW.33.80	JEU DE PIECES REPARATION	SATZ REPARATURTEILE	SET OF REPAIR PART
054964	10105/10	1	064081	KOMPLET PIERSCIENI TLOKOWYCH - NOMINAL	JEU 3 SEGMENTS	SATZ 3 RINGE	SET 3 RING PIST
054966	10105/10	4	064082	KOMPLET PIERSCIENI TLOKOWYCH NADW.83.20	JEU 3 SEGMENTS	SATZ 3 RINGE	SET 3 RING PIST
054967	10105/10	4	064060	KOMPLET PIERSCIENI TLOKOWYCH NADW.83.50	JEU 3 SEGMENTS	SATZ 3 RINGE	SET 3 RING PIST
054968	10105/10	4	064067	KOMPLET PIERSCIENI TLOKOWYCH NADW.83.30	JEU 3 SEGMENTS	SATZ 3 RINGE	SET 3 RING PIST
054969	10105/10	8	063020	PIERSCIEN SPREZYSTY ZABEZPIECZAJACY SWORZEN	ARRETOIR	SICHERUNGSRING	LOCKRING
054970	10105/10	8	060737	SRUBA KORBOWODU	BOULON BIELLE	PLEUELSCHRAUBE	CONNEC ROD BOLT
054971	10105/10	8	7903032109	NAKRETKA SRUBY KORBOWODU	ECROU	MUTTER	NUT
054972	10107/10	4	945603390	GNIAZDO ZAWORU SSACEGO FI 4 0.6	SIEGE DE SOUPAPE	VENTILSITZ	VALVE SEAT
054974	13109/10	1	96066029	OPRAWA SPRZEGLA Z PIERSCIENIEM DOCISKOWYM KPL VALEO	CARTER	GEHAUSE	CLUTCH HOUSING
054975	10107/10	2	023614	USZCZELNIACZ WALU RCZRZADU	JOINT D'ARBRE	DICHTUNG	CAMSHAFT SEAL
054977	10103/10	2	697609	WPUST CZOLENKOWY	CLAVETTE	SCHEIBENFEDER	KEY
054977	10107/10	1	697609	WPUST CZOLENKOWY	CLAVETTE	SCHEIBENFEDER	KEY
054978	10107/10	1	7903070002	WPUST CZOLENKOWY KOLA PASOWEGO NAP.POMPY PROZNIOWEJ	CLAVETTE	SCHEIBENFEDER	KEY
054979	10106/10	1	081209	PODKLADKA SRUBY MOC.KOLA PASOWEGO NAPEDU POMPY PROZ.	RONDELLE	SCHEIBE	WASHER

NR KATAL F S O	NR TABL.	IL. Q.	NR KATALOGOWY C B C Y	N A Z W A C Z E S C I	D E S I G N A T I O N	B E N E N N U N G	D E S C R I P T I O N
054980	10106/10	1	7903001851	SRUBA MOC.KOLA PASOWEGO NAP EDU POMPY PROZNIOWEJ	VIS	SCHRAUBE	SCREW
054982	10107/10	4	094859	ZAWOR SSACY	SOUPAPE D'ADMISSION	EINLASSVENTIL	INTAKE VALVE
054985	10107/10	8	095264	SPREZYNA ZAWORU	RESSORT	FEDER	SPRING
054986	10107/10	8	095113	MISKA GORNA SPREZYN ZAWORU	CULOT	BODENTELLER	END PLATE
054988	10107/10	16	095005	POLSTOZEK ZAMKA ZAWORU	DEMI-CONE	VENTILKEGEL	LOCK CONE
054989	10107/10	8	094216	POPYCHACZ	PISTON	STOESSEL	PLUNGER
054990	10107/10	8	095622	USZCZELNIACZ ZAWOROW SSACEG O I WYDECHOWEGO	JOINT	DICHTUNG	GASKET
054991	10107/10	4	9456033880	GNIAZDO ZAWORU SSACEGO FI 4 0.4	SIEGE DE SOUPAPE	VENTILSITZ	VALVE SEAT
054992	10107/10	4	9456034180	GNIAZDO ZAWORU WYDECHOWEGO FI 34.4	SIEGE DE SOUPAPE	VENTILSITZ	VALVE SEAT
054993	10107/10	4	96155231	GNIAZDO ZAWORU WYDECHOWEGO FI 34.6	SIEGE DE SOUPAPE	VENTILSITZ	VALVE SEAT
054996	10107/10	S	090662	PODKLADKA REGULACYJNA ZAWOR U - GR. 2.225 MM	RONDELLE D'EPAISSEUR	AUSGLEICHSCHEIBE	SHIM
054997	10107/10	S	090663	PODKLADKA REGULACYJNA ZAWOR U - GR. 2.250 MM	RONDELLE D'EPAISSEUR	AUSGLEICHSCHEIBE	SHIM
054998	10107/10	S	090664	PODKLADKA REGULACYJNA ZAWOR U - GR. 2.275 MM	RONDELLE D'EPAISSEUR	AUSGLEICHSCHEIBE	SHIM
054999	10107/10	S	090665	PODKLADKA REGULACYJNA ZAWOR U - GR. 2.300 MM	RONDELLE D'EPAISSEUR	AUSGLEICHSCHEIBE	SHIM
055000	10107/10	S	090666	PODKLADKA REGULACYJNA ZAWOR U - GR. 2.325 MM	RONDELLE D'EPAISSEUR	AUSGLEICHSCHEIBE	SHIM
055001	10107/10	S	090667	PODKLADKA REGULACYJNA ZAWOR U - GR. 2.350 MM	RONDELLE D'EPAISSEUR	AUSGLEICHSCHEIBE	SHIM
055002	10107/10	S	090668	PODKLADKA REGULACYJNA ZAWOR U - GR. 2.375 MM	RONDELLE D'EPAISSEUR	AUSGLEICHSCHEIBE	SHIM
055003	10107/10	S	090669	PODKLADKA REGULACYJNA ZAWOR U - GR. 2.400 MM	RONDELLE D'EPAISSEUR	AUSGLEICHSCHEIBE	SHIM
055004	10107/10	S	090646	PODKLADKA REGULACYJNA ZAWOR U - GR. 2.425 MM	RONDELLE D'EPAISSEUR	AUSGLEICHSCHEIBE	SHIM
055005	10107/10	S	090670	PODKLADKA REGULACYJNA ZAWOR U - GR. 2.450 MM	RONDELLE D'EPAISSEUR	AUSGLEICHSCHEIBE	SHIM
055006	10107/10	S	090671	PODKLADKA REGULACYJNA ZAWOR U - GR. 2.475 MM	RONDELLE D'EPAISSEUR	AUSGLEICHSCHEIBE	SHIM
055007	10107/10	S	090647	PODKLADKA REGULACYJNA ZAWOR U - GR. 2.500 MM	RONDELLE D'EPAISSEUR	AUSGLEICHSCHEIBE	SHIM
055008	10107/10	S	090672	PODKLADKA REGULACYJNA ZAWOR U - GR. 2.525 MM	RONDELLE D'EPAISSEUR	AUSGLEICHSCHEIBE	SHIM
055009	10107/10	S	090673	PODKLADKA REGULACYJNA ZAWOR U - GR. 2.550 MM	RONDELLE D'EPAISSEUR	AUSGLEICHSCHEIBE	SHIM
055010	10107/10	S	090648	PODKLADKA REGULACYJNA ZAWOR U - GR. 2.575 MM	RONDELLE D'EPAISSEUR	AUSGLEICHSCHEIBE	SHIM
055011	10107/10	S	090674	PODKLADKA REGULACYJNA ZAWOR U - GR. 2.600 MM	RONDELLE D'EPAISSEUR	AUSGLEICHSCHEIBE	SHIM
055012	10107/10	S	090675	PODKLADKA REGULACYJNA ZAWOR U - GR. 2.625 MM	RONDELLE D'EPAISSEUR	AUSGLEICHSCHEIBE	SHIM

NR KATAL. F S O	NR TABL.	IL. Q.	NR KATALOGOWY C B C Y	NAZWA CZESCI	DESIGNATION	BENENNUNG	DESCRIPTION
055013	10107/10	S	09C649	PODKLADKA REGULACYJNA ZAWOR RONDELLE D'EPAISSEUR U - GR. 2.650 MM		AUSGLEICHSCHEIBE	SHIM
055014	10107/10	S	09C676	PODKLADKA REGULACYJNA ZAWOR RONDELLE D'EPAISSEUR U - GR. 2.675 MM		AUSGLEICHSCHEIBE	SHIM
055015	10107/10	S	09C677	PODKLADKA REGULACYJNA ZAWOR RONDELLE D'EPAISSEUR U - GR. 2.700 MM		AUSGLEICHSCHEIBE	SHIM
055016	10107/10	S	09C650	PODKLADKA REGULACYJNA ZAWOR RONDELLE D'EPAISSEUR U - GR. 2.725 MM		AUSGLEICHSCHEIBE	SHIM
055017	10107/10	S	09C678	PODKLADKA REGULACYJNA ZAWOR RONDELLE D'EPAISSEUR U - GR. 2.750 MM		AUSGLEICHSCHEIBE	SHIM
055018	10107/10	S	09C679	PODKLADKA REGULACYJNA ZAWOR RONDELLE D'EPAISSEUR U - GR. 2.775 MM		AUSGLEICHSCHEIBE	SHIM
055019	10107/10	S	09C651	PODKLADKA REGULACYJNA ZAWOR RONDELLE D'EPAISSEUR U - GR. 2.800 MM		AUSGLEICHSCHEIBE	SHIM
055020	10107/10	S	09C680	PODKLADKA REGULACYJNA ZAWOR RONDELLE D'EPAISSEUR U - GR. 2.825 MM		AUSGLEICHSCHEIBE	SHIM
055021	10107/10	S	09C681	PODKLADKA REGULACYJNA ZAWOR RONDELLE D'EPAISSEUR U - GR. 2.850 MM		AUSGLEICHSCHEIBE	SHIM
055022	10107/10	S	09C652	PODKLADKA REGULACYJNA ZAWOR RONDELLE D'EPAISSEUR U - GR. 2.875 MM		AUSGLEICHSCHEIBE	SHIM
055023	10107/10	S	09C682	PODKLADKA REGULACYJNA ZAWOR RONDELLE D'EPAISSEUR U - GR. 2.900 MM		AUSGLEICHSCHEIBE	SHIM
055024	10107/10	S	09C683	PODKLADKA REGULACYJNA ZAWOR RONDELLE D'EPAISSEUR U - GR. 2.925 MM		AUSGLEICHSCHEIBE	SHIM
055025	10107/10	S	09C653	PODKLADKA REGULACYJNA ZAWOR RONDELLE D'EPAISSEUR U - GR. 2.950 MM		AUSGLEICHSCHEIBE	SHIM
055026	10107/10	S	09C684	PODKLADKA REGULACYJNA ZAWOR RONDELLE D'EPAISSEUR U - GR. 2.975 MM		AUSGLEICHSCHEIBE	SHIM
055027	10107/10	S	09C685	PODKLADKA REGULACYJNA ZAWOR RONDELLE D'EPAISSEUR U - GR. 3.000 MM		AUSGLEICHSCHEIBE	SHIM
055028	10107/10	S	09C654	PODKLADKA REGULACYJNA ZAWOR RONDELLE D'EPAISSEUR U - GR. 3.025 MM		AUSGLEICHSCHEIBE	SHIM
055029	10107/10	S	09C707	PODKLADKA REGULACYJNA ZAWOR RONDELLE D'EPAISSEUR U - GR. 3.05 MM		AUSGLEICHSCHEIBE	SHIM
055030	10107/10	S	09C708	PODKLADKA REGULACYJNA ZAWOR RONDELLE D'EPAISSEUR U - GR. 3.075 MM		AUSGLEICHSCHEIBE	SHIM
055031	10107/10	S	09C655	PODKLADKA REGULACYJNA ZAWOR RONDELLE D'EPAISSEUR U - GR. 3.100 MM		AUSGLEICHSCHEIBE	SHIM
055032	10107/10	S	09C709	PODKLADKA REGULACYJNA ZAWOR RONDELLE D'EPAISSEUR U - GR. 3.125 MM		AUSGLEICHSCHEIBE	SHIM
055033	10107/10	S	09C710	PODKLADKA REGULACYJNA ZAWOR RONDELLE D'EPAISSEUR U - GR. 3.15 MM		AUSGLEICHSCHEIBE	SHIM
055034	10107/10	S	09C656	PODKLADKA REGULACYJNA ZAWOR RONDELLE D'EPAISSEUR U - GR. 3.175 MM		AUSGLEICHSCHEIBE	SHIM
055035	10107/10	S	09C711	PODKLADKA REGULACYJNA ZAWOR RONDELLE D'EPAISSEUR U - GR. 3.2 MM		AUSGLEICHSCHEIBE	SHIM
055036	10107/10	S	09C712	PODKLADKA REGULACYJNA ZAWOR RONDELLE D'EPAISSEUR U - GR. 3.225 MM		AUSGLEICHSCHEIBE	SHIM

NR KATAL F S O	NR TABL.	IL. Q.	NR KATALOGOWY C B C Y	N A Z W A C Z E S C I	D E S I G N A T I O N	B E N E N N U N G	D E S C R I P T I O N
055037	10107/10	S	09C657	PODKLADKA REGULACYJNA ZAWOR U - GR. 3.250 MM	RONDELLE D'EPAISSEUR	AUSGLEICHSCHEIBE	SHIM
055038	10107/10	S	09C713	PODKLADKA REGULACYJNA ZAWOR U - GR. 3.275 MM	RONDELLE D'EPAISSEUR	AUSGLEICHSCHEIBE	SHIM
055039	10107/10	S	09C714	PODKLADKA REGULACYJNA ZAWOR U - GR. 3.3 MM	RONDELLE D'EPAISSEUR	AUSGLEICHSCHEIBE	SHIM
055040	10107/10	S	090658	PODKLADKA REGULACYJNA ZAWOR U - GR. 3.325 MM	RONDELLE D'EPAISSEUR	AUSGLEICHSCHEIBE	SHIM
055041	10107/10	S	09C715	PODKLADKA REGULACYJNA ZAWOR U - GR. 3.35 MM	RONDELLE D'EPAISSEUR	AUSGLEICHSCHEIBE	SHIM
055042	10107/10	S	09C716	PODKLADKA REGULACYJNA ZAWOR U - GR. 3.375 MM	RONDELLE D'EPAISSEUR	AUSGLEICHSCHEIBE	SHIM
055043	10107/10	S	090659	PODKLADKA REGULACYJNA ZAWOR U - GR. 3.400 MM	RONDELLE D'EPAISSEUR	AUSGLEICHSCHEIBE	SHIM
055044	10107/10	S	09C717	PODKLADKA REGULACYJNA ZAWOR U - GR. 3.425 MM	RONDELLE D'EPAISSEUR	AUSGLEICHSCHEIBE	SHIM
055045	10107/10	S	090718	PODKLADKA REGULACYJNA ZAWOR U - GR. 3.45 MM	RONDELLE D'EPAISSEUR	AUSGLEICHSCHEIBE	SHIM
055046	10107/10	S	09C660	PODKLADKA REGULACYJNA ZAWOR U - GR. 3.475 MM	RONDELLE D'EPAISSEUR	AUSGLEICHSCHEIBE	SHIM
055047	10107/10	S	09C719	PODKLADKA REGULACYJNA ZAWOR U - GR. 3.5 MM	RONDELLE D'EPAISSEUR	AUSGLEICHSCHEIBE	SHIM
055048	10107/10	S	090661	PODKLADKA REGULACYJNA ZAWOR U - GR. 3.550 MM	RONDELLE D'EPAISSEUR	AUSGLEICHSCHEIBE	SHIM
055049	10403/10	1	95656568	POMPA WODY KOMPLETNA	POMPE A EAU	WASSERPUMPE	WATER PUMP
055050	10403/10	1	12C646	USZCZELKA KADLUBA POMPY WODY	JOINT	DICHTUNG	GASKET
055054	10301/10	1	11C9 J8	FILTR OLEJU	FILTRE A HUILE	OELFILTER	OIL FILTER
055055	10301/10	1	93501323	LACZNIK FILTRU OLEJU	ELEMENT DE LIAISON	VERBINDUNGSTEIL	JOINING ELEMENT
055056	10301/10	1	96126776	CHLODNICA OLEJU	ECHANGEUR	AUSTAUSCHER	DISTRIB CHAMBER
055057	10301/10	1	915C6597	POKRYWA POMPY OLEJU ZE SMOKIEM KOMPLETNA	COUVERCLE	DECKEL	COVER
055062	10301/10	1	016321	ZASLEPKA	BOUCHON	STOPFEN	PLUG
055065	10301/10	1	79C32C1140	SRUBA MOCOWANIA POKRYWY POMPY OLEJU	VIS	SCHRAUBE	SCREW
055066	10301/10	3	692181	SRUBA MOCOWANIA POKRYWY POMPY OLEJU	VIS	SCHRAUBE	SCREW
055066	10301/10	1	692181	SRUBA MOCOWANIA POKRYWY POMPY OLEJU	VIS	SCHRAUBE	SCREW
055067	10234/10	3	79C3057013	PODKLADKA SPREZYSTA	RONDELLE FREIN	SICHERUNGSRING	LOCKWASHER
055067	10301/10	1	79C3057013	PODKLADKA SPREZYSTA	RONDELLE FREIN	SICHERUNGSRING	LOCKWASHER
055068	10301/10	1	101105	SRUBA MOCOWANIA POMPY OLEJU	VIS	SCHRAUBE	SCREW
055070	10301/10	2	96037971	SRUBA MOCOWANIA POMPY OLEJU	VIS	SCHRAUBE	SCREW
055072	10301/10	1	93502063	KOREK ZASLEPIAJACY CTWOR CZ UJNIKA POZIOMU OLEJU	BOUCHON	STOPFEN	PLUG
055074	10102/10	2	79C3101753	SRUBA MOCOWANIA MISKI OLEJOWEJ	VIS	SCHRAUBE	SCREW
055076	10102/10	15	79C3CC1707	SRUBA 7 X 1.00 - 16	VIS	SCHRAUBE	SCREW

NR KATAL. F S C	NR TABL.	IL. Q.	NR KATALOGOWY C B C Y	NAZWA CZESCI	DESIGNATION	BENENNUNG	DESCRIPTION
055077	10102/10	6	7903009256	SRUBA MOCOWANIA MISKI CLEJC WEJ	VIS	SCHRAUBE	SCREW
055078	10102/10	23	7903059390	PODKLADKA OKRASLA	RONDELLE	SCHEIBE	WASHER
055079	10102/10	1	014524	POKRYWA PRZEDNIA KADLUBA	COUVERCLE	DECKEL	COVER
055080	10102/10	1	014714	USZCZELKA POKRYWY PRZEDNIEJ KADLUBA	JOINT	DICHTUNG	GASKET
055081	10102/10	2	7903001603	SRUBA MOCOWANIA POKRYWY PRZ EDNIEJ KADLUBA	VIS	SCHRAUBE	SCREW
055082	10102/10	1	692172	SRUBA MOCOWANIA POKRYWY PRZ EDNIEJ KADLUBA	VIS	SCHRAUBE	SCREW
055083	10101/10	2	7903057003	PODKLADKA SPREZYSTA	RONDELLE FREIN	SICHERUNGSRING	LOCKWASHER
055083	10102/10	2	7903057003	PODKLADKA SPREZYSTA	RONDELLE FREIN	SICHERUNGSRING	LOCKWASHER
055083	10229/10	2	7903057003	PODKLADKA SPREZYSTA	RONDELLE FREIN	SICHERUNGSRING	LOCKWASHER
055083	10301/10	3	7903057003	PODKLADKA SPREZYSTA	RONDELLE FREIN	SICHERUNGSRING	LOCKWASHER
055083	10402/10	7	7903057003	PODKLADKA SPREZYSTA	RONDELLE FREIN	SICHERUNGSRING	LOCKWASHER
055083	10403/10	5	7903057003	PODKLADKA SPREZYSTA	RONDELLE FREIN	SICHERUNGSRING	LOCKWASHER
055084	10101/10	1	95661903	KADLUB SILNIKA	KORPS	GEHAUSE	BODY
055085	53303/10	1	9405727148	WIRNIK ALTERNATORA	ROTOR	LAUFER	ROTOR
055086	53303/10	1	0X11166018	LOZYSKO ALTERNATORA TYLNE	ROULEMENT	LAGER	BEARING
055087	53303/10	1	9405739078	POKRYWA PRZEDNIA ALTERNATOR A Z LOZYSKIEM	COUVERCLE	DECKEL	COVER
055088	53303/10	1	95603332	STOJAN ALTERNATORA	STATOR	STATOR	STATOR
055089	53303/10	1	9405744648	POKRYWA TYLNIA ALTERNATORA	COUVERCLE	DECKEL	COVER
055090	53303/10	1	95549206	GNIAZDO LOZYSKA	SIEGE	SITZ	SEAT
055091	53303/10	1	9405744658	PROSTOWNIK	REDRESSEUR	GLEICHRICHTER	RECTIFIER
055092	53303/10	1	95619712	REGULATOR ALTERNATORA	CORRECTEUR	VERSTELLER	CORRECTOR
055093	53303/10	1	95603337	SZCZOTKA ALTERNATORA	BALAT	KOHLENBUERSTE	BRUSH
055094	53303/10	1	9405746558	NAKRETKA Z PODKLADKA MOCOW. KOLA PASOWEGO ALTERNATORA	ECROU	MUTTER	NUT
055095	53303/10	1	9405744998	PROSTOWNIK	REDRESSEUR	GLEICHRICHTER	RECTIFIER
055097	10234/10	1	93510151	PRZEWOD SSACY	CONDUIT ADMISSION	SAUGKRUMMER	INTAKE MANIFOLD
055098	10234/10	3	691307	SRUBA MOCOWANIA PRZEWODU SS ACEGO DO GLOWICY	VIS	SCHRAUBE	SCREW
055099	10234/10	4	7903009137	SRUBA MOCOWANIA PRZEWODU SS ACEGO DO GLOWICY	VIS	SCHRAUBE	SCREW
055100	10101/10	1	696213	PODKLADKA SPREZYSTA 3	RONDELLE FREIN	SICHERUNGSRING	LOCKWASHER
055100	10229/10	7	696213	PODKLADKA SPREZYSTA 8	RONDELLE FREIN	SICHERUNGSRING	LOCKWASHER
055100	10234/10	7	696213	PODKLADKA SPREZYSTA 3	RONDELLE FREIN	SICHERUNGSRING	LOCKWASHER
055100	10402/10	4	696213	PODKLADKA SPREZYSTA 3	RONDELLE FREIN	SICHERUNGSRING	LOCKWASHER
055101	10234/10	1	93501495	PRZEWOD WYDECHOWY	CONDUIT D'ECHAPMENT	AUSPUFFROHR	EXHAUST MANIFOLD
055102	10234/10	2	034978	USZCZELKA PRZEDNIA PRZEWODU WYDECHOWEGO	JOINT	DICHTUNG	GASKET
055104	10234/10	6	7903027328	SRUBA DWUSTRONNA MOCOWANIA PRZEWODU WYDECHOWEGO	VIS	SCHRAUBE	SCREW
055106	10106/10	1	693238	NAKRETKA PRZEWODU WYDECHOWE GO	VIS	SCHRAUBE	SCREW
055106	10229/10	3	693238	NAKRETKA PRZEWODU WYDECHOWE GO	VIS	SCHRAUBE	SCREW

NR KATAL F S O	NR TABL.	IL. Q.	NR KATALOGOWY C B C Y	NAZWA CZESCI	DESIGNATION	BENENNUNG	DESCRIPTION
055106	10254/10	8	693238	NAKRETKA PRZEWODU WYDECHOWEGO	VIS	SCHRAUBE	SCREW
055107	10101/10	1	93510211	POKRYWA GLOWICY SILNIKA	AUVENT	FESTE HAUBE	COWL
055108	10101/10	1	93501444	USZCZELKA POKRYWY GLOWICY	JOINT	DICHTRING	SEAL RING
055110	10101/10	3	7932567610	PODKLADKA USZCZELNIAJACA	RONDELLE	SCHEIBE	WASHER
055112	10101/10	3	7903053492	PODKLADKA OKRAGLA	RONDELLE	SCHEIBE	WASHER
055113	10237/10	9	157510	ZACISK METALOWY	COLLIER	KLEMME	CLAMP
055116	10101/10	1	0209 KO	USZCZELKA GLOWICY SILNIKA KOMPLETNA	JOINT	DICHTUNG	GASKET
055117	10101/10	1	0209 K1	USZCZELKA GLOWICY SILNIKA	JOINT	DICHTUNG	GASKET
055118	10101/10	4	9456000461	WKLADKA KOMORY SPALANIA NAD WYMIAR 32.45	TAMPON	GUMMISTUECK	PAD
055119	10101/10	4	9456000463	WKLADKA KOMORY SPALANIA NAD WYMIAR 32.65	TAMPON	GUMMISTUECK	PAD
055120	10101/10	4	0217 C3	KULKA USTALAJACA WKLADKE KOMORY SPALANIA	BILLE	KUGEL	BALL
055121	10101/10	10	0204 65	SRUBA MOCOWANIA GLOWICY	VIS	SCHRAUBE	SCREW
055122	10101/10	1	0208 01	KOREK GWINTOWANY	BOUCHON DE REMPLISSAG	SCHRAUBDECKEL	CAP
055123	10101/10	10	0205 13	PODKLADKA SRUBY MOCOWANIA GLOWICY	RONDELLE	SCHEIBE	WASHER
055124	55101/10	4	91536646	SWIECA ZAROWA	BOUGIE DE PRECHAUFFAG	GLUEHKERZE	GLOW PLUG
055125	55101/10	1	96120297	PRZEWOD SWIEC ZAROWYCH	CABLE DE BOUGIE	KERZENKABEL	GLOW PLUG CABLE
055126	10101/10	2	024301	USZCZELKA KORKA ZASLEPOWO R CZUJNIKA POZIOMU OLEJU	JOINT	DICHTRING	SEAL RING
055127	55101/10	4	7903057059	PODKLADKA SPREZYSTA	RONDELLE FREIN	SICHERUNGSRING	LOCKWASHER
055128	10229/10	1	693673	NAKRETKA MOCOWANIA PRZEWODU SWIEC ZAROWYCH	ECROU	MUTTER	NUT
055128	55101/10	4	693673	NAKRETKA MOCOWANIA PRZEWODU SWIEC ZAROWYCH	ECROU	MUTTER	NUT
055129	10107/10	2	022075	PROWADNICA ZAWORU NADWYMIAR 14.29	GUIDE-SOUPAPE	VENTILFUEHRUNG	VALVE GUIDE
055130	10107/10	2	9456028480	PROWADNICA ZAWORU NADWYMIAR 14.59	GUIDE-SOUPAPE	VENTILFUEHRUNG	VALVE GUIDE
055132	10101/10	1	188021	WIESZAK PODNOSZENIA SILNIKA CO STRONY KOLA ZAMACHOWEGO	CONSOLE	KONSOLE	CONSOLE
055134	10101/10	10	7903201663	SRUBA MOCOWANIA TH 8 X 125 X 25	VIS	SCHRAUBE	SCREW
055134	10106/10	3	7903201663	SRUBA MOCOWANIA TH 8 X 125 X 25	VIS	SCHRAUBE	SCREW
055134	10254/10	3	7903201663	SRUBA MOCOWANIA TH 8 X 125 X 25	VIS	SCHRAUBE	SCREW
055134	10412/10	2	7903201663	SRUBA MOCOWANIA TH 8 X 125 X 25	VIS	SCHRAUBE	SCREW
055134	33100/10	3	7903201663	SRUBA MOCOWANIA TH 8 X 125 X 25	VIS	SCHRAUBE	SCREW
055135	10101/10	2	7903001711	SRUBA MOCOWANIA WSPORNIKA PRZEWODU ROZDZIALU POWIETRZA	VIS	SCHRAUBE	SCREW
055136	10106/10	1	08053C	KOLO ZEBATE NAPEDZANE ROZRZADU KOMPLETNE	PIGNON CONDUIT	ANGETRIEBENES ZAHNRAD	DRIVEN GEAR

NR KATAL FSO	NR TABL.	IL. SZ.	NR KATALOGOWY CBCY	NAZWA CZESCI	DESIGNATION	BENENNUNG	DESCRIPTION
055137	13101/10	10	93501385	SRUBA MOCOWANIA POKRYWY LOZYSKA WALU KORBOWEGO	VIS	SCHRAUBE	SCREW
055138	13101/10	1	015909	ZASLEPKA GLOWICY SILNIKA	BOUCHON	STOPFEN	PLUG
055139	13101/10	5	016325	KOREK GWINTOWANY	BOUCHON DE REMPLISSAG	SCHRAUBDECKEL	CAP
055140	13101/10	6	025047	SRUBA DWUSTRONNA MOCOWANIA POKRYWY LOZYSKA WALU ROZRZ.	VIS	SCHRAUBE	SCREW
055141	13101/10	6	7932568310	NAKRETKA WIENCOWA SRUBY DWUSTRONNEJ	ECROU	MUTTER	NUT
055142	13101/10	1	023437	PLYTKA	PLAQUETTE	PLAETTCHEN	PLATE
055143	13101/10	1	93010290	USZCZELKA PLYTKI	JOINT	DICHTRING	SEAL RING
055144	13101/10	1	79020750 93	KOREK GLOWICY SILNIKA	BOUCHON	SCHRAUBDECKEL	CAP
055145	13101/10	10	023403	ZASLEPKA	BOUCHON	STOPFEN	PLUG
055146	13101/10	1	93010296	KONCOWKA GLOWICY SILNIKA ZASILANIA NAGRZEWNICY	BOUCHON	SCHRAUBDECKEL	CAP
055147	13103/10	1	050199	WAL KORBOWY	VILEBREQUIN	KURBELWELLE	CRANKSHAFT
055148	13103/10	1	94001139 38	KOMPLET POLPANEWEK WALU KORBOWEGO - NOMINAL	JEU 8 1/2 COUS	SATZ 8 HALBSCHA	SET 8 1/2 BRNG
055149	13103/10	1	011394	ZESTAW NAPRAWCZY POLPANEWEK WALU KORB.- PODWYMIAR	JEU DE PIECES REPARATION	SATZ REPARATURTEILE	SET OF REPAIR PART
055150	13103/10	1	011779	KOMPLET PIERSCIENI GOROWYCH - NOMINAL	JEU 3 SEGMENTS	SATZ 3 RINGE	SET 3 RING PIST
055151	13103/10	1	0118 A8	ZESTAW NAPRAWCZY PIERSCIENI GOROWYCH - NADWYMIAR	JEU DE PIECES REPARATION	SATZ REPARATURTEILE	SET OF REPAIR PART
055152	13103/10	1	93502729	KOLO ZAMACHOWE	VOLANT DU MOTEUR	SCHWUNGRAD	FLYWHEEL
055153	13103/10	1	012728	USZCZELNIACZ WALU KORBOWEGO OD STRONY KOLA ZAMACHOWEGO	JOINT	DICHTRING	CRANKSHAFT SEAL
055154	13103/10	1	032622	USZCZELNIACZ WALU KORBOWEGO OD STRONY NAPEDU ROZRZADU	JOINT	DICHTRING	CRANKSHAFT SEAL
055155	13101/10	1	014523	ZASLEPKA KADLUBA	BOUCHON	STOPFEN	PLUG
055156	13103/10	1	91503585	KOLO ZEBATE NAPEDU POMPY OLEJU	PIGNON	ZAHNRAD	GEAR
055157	13103/10	1	051336	KOLO ZEBATE NAPEDZAJACE ROZRZADU	PIGNON	ZAHNRAD	GEAR
055158	13103/10	3	053733	KOLEK USTALAJACY KOLO ZAMACHOWE NA WALE KORBOWYM	ERGOT	PASSTIFT	DOWEL
055159	13103/10	1	96089389	KOLO PASOWE NA WALE KORBOWYM NAPEDZAJACE ALTERNATOR	POULIE ENTRAINEUSE	RIEMENSCHEIBE, TREIBEND	DRIVING PULLEY
055160	13103/10	3	696512	KOLEK USTALAJACY KOLA ZAMACHOWEGO	ERGOT	PASSTIFT	DOWEL
055161	13103/10	8	7903001427	SRUBA MOCOWANIA KOLA ZAMACHOWEGO	VIS	SCHRAUBE	SCREW
055163	13103/10	1	051632	PODKLADKA SRUBY MOCOWANIA KOLA PASOWEGO	RONDELLE	SCHEIBE	WASHER
055165	13103/10	1	051643	SRUBA MOCOWANIA KOLA PASOWEGO NA WALE KORBOWYM	VIS	SCHRAUBE	SCREW
055166	13101/10	1	014712	USZCZELKA ZASLEPKI KADLUBA	JOINT	DICHTRING	SEAL RING
055167	55515/10	1		ZESPOL WYCIERACZKI - PODSTAWA Z TRZPIENIEM	ESSUIE-GLACE	SCHEIBENWISCHER	WINDSHIELD WIPER
055168	13101/10	2	96139482	PODKLADKA USZCZELNIAJACA	RONDELLE	SCHEIBE	WASHER

NR KATAL. F S G	NR TABL.	IL. Q.	NR KATALOGOWY C B C Y	N A Z W A C Z E S C I	D E S I G N A T I O N	B E N E N N U N G	D E S C R I P T I O N
055169	10101/10	2	012705	USZCZELNIACZ POKRYWY LOZYSK A WALU KORBOWEGO	JOINT	DICHTRING	CRANKSHAFT SEAL
055170	10101/10	2	016384	KOREK KADLUBA	BOUCHON	STOPFEN	PLUG
055171	10101/10	1	016318	KOREK KADLUBA	BOUCHON	STOPFEN	PLUG
055173	10101/10	2	012708	KOLEK USTALAJACY POKRYWE LO ZYSKA WALU KORB. FI 5 - 18	GOUPILLE	STIFT	PIN
055174	10101/10	2	97599211	KOLEK USTALAJACY POKRYWE LO ZYSKA WALU KORB.FI 5,4 - 19	GOUPILLE	STIFT	PIN
055175	10101/10	4	696852	TULEJKA USTALAJACA POKRYWE PRZEDNIA KADLUBA	MANCHON	MUFFE	SLEEVE
055176	10101/10	1	696835	TULEJKA USTALAJACA GLOWICE Z KADLUBEM	MANCHON	MUFFE	SLEEVE
055177	10101/10	2	013116	TULEJKA KADLUBA CENTRUJACA OBUDOWE SPRZEGLA	MANCHON	MUFFE	SLEEVE
055179	10101/10	2	7903101154	SRUBA ZASLEPKI KADLUBA	VIS	SCHRAUBE	SCREW
055178	10402/10	2	7903101154	SRUBA ZASLEPKI KADLUBA	VIS	SCHRAUBE	SCREW
055130	10237/10	4	93501092	KORPUS WTRYSKIWACZA	PORTE-INJECTEUR	E-DUESENHALTER	INJECTOR-HOLDER
055131	10237/10	4	96047300	ROZPYLACZ WTRYSKIWACZA	INJECTEUR	EINSPRITZDUESE	ENGINE INJECTOR
055133	10237/10	1	157039	KOMPLET PRZEWODOW WYSOKOCIS NIENIOWYCH	FAISCEAU TUYAUX	LEITUNGSBUENDEL	INJ PIP HARNESS
055134	10237/10	4	157362	PRZEWOD PRZELEWOWY	RACCORD	VERBINDUNG	RUBBER HOSE
055135	10237/10	1	157509	KOREK WTRYSKIWACZA	BOUCHON	STOPFEN	INJECTION PLUG
055136	10237/10	1	198813	SPREZYNA WTRYSKIWACZA	RESSORT	FEDER	INJECTOR SPRING
055137	10237/10	S	9401989430	PODKLADKA REGULACYJNA WTRYS KIWACZA GR. 0.80	RONDELLE D'EPAISSEUR	AUSGLEICHSCHEIBE	SHIM
055138	10237/10	S	9401989490	PODKLADKA REGULACYJNA WTRYS KIWACZA GR. 0.34	RONDELLE D'EPAISSEUR	AUSGLEICHSCHEIBE	SHIM
055139	10237/10	S	9401989660	PODKLADKA REGULACYJNA WTRYS KIWACZA GR. 0.13	RONDELLE D'EPAISSEUR	AUSGLEICHSCHEIBE	SHIM
055190	10237/10	S	9401989510	PODKLADKA REGULACYJNA WTRYS KIWACZA GR. 0.74	RONDELLE D'EPAISSEUR	AUSGLEICHSCHEIBE	SHIM
055191	10237/10	S	9401989670	PODKLADKA REGULACYJNA WTRYS KIWACZA GR. 0.78	RONDELLE D'EPAISSEUR	AUSGLEICHSCHEIBE	SHIM
055192	10237/10	S	9401989290	PODKLADKA REGULACYJNA WTRYS KIWACZA GR. 1.00	RONDELLE D'EPAISSEUR	AUSGLEICHSCHEIBE	SHIM
055193	10237/10	S	9401989290	PODKLADKA REGULACYJNA WTRYS KIWACZA GR. 1.34	RONDELLE D'EPAISSEUR	AUSGLEICHSCHEIBE	SHIM
055194	10237/10	S	9401989300	PODKLADKA REGULACYJNA WTRYS KIWACZA GR. 1.10	RONDELLE D'EPAISSEUR	AUSGLEICHSCHEIBE	SHIM
055195	10237/10	S	9401989310	PODKLADKA REGULACYJNA WTRYS KIWACZA GR. 1.14	RONDELLE D'EPAISSEUR	AUSGLEICHSCHEIBE	SHIM
055196	10237/10	S	9401989320	PODKLADKA REGULACYJNA WTRYS KIWACZA GR. 1.20	RONDELLE D'EPAISSEUR	AUSGLEICHSCHEIBE	SHIM
055197	10237/10	S	9401989330	PODKLADKA REGULACYJNA WTRYS KIWACZA GR. 1.24	RONDELLE D'EPAISSEUR	AUSGLEICHSCHEIBE	SHIM
055198	10237/10	S	9401989340	PODKLADKA REGULACYJNA WTRYS KIWACZA GR. 1.30	RONDELLE D'EPAISSEUR	AUSGLEICHSCHEIBE	SHIM
055199	10237/10	S	9401989350	PODKLADKA REGULACYJNA WTRYS KIWACZA GR. 1.34	RONDELLE D'EPAISSEUR	AUSGLEICHSCHEIBE	SHIM

NR KATAL F S J	NR TABL.	IL. J.	NR KATALOGOWY G B C Y	N A Z W A C Z E S C I	D E S I G N A T I O N	B E N E N N U N G	D E S C R I P T I O N
055200	10237/10	S	940198936C	PODKLADKA REGULACYJNA WTRYSKIWACZA GR. 1.40	RONDELLE D'EPAISSEUR	AUSGLEICHSCHEIBE	SHIM
055201	10237/10	S	9401989370	PODKLADKA REGULACYJNA WTRYSKIWACZA GR. 1.44	RONDELLE D'EPAISSEUR	AUSGLEICHSCHEIBE	SHIM
055202	10237/10	S	940198938C	PODKLADKA REGULACYJNA WTRYSKIWACZA GR. 1.50	RONDELLE D'EPAISSEUR	AUSGLEICHSCHEIBE	SHIM
055203	10237/10	1	198502	PRZEKLADKA WTRYSKIWACZA	ENTRETOISE	ABSTANDSSTUECK	SPACER
055204	10237/10	S	9401989390	PODKLADKA REGULACYJNA WTRYSKIWACZA GR. 1.54	RONDELLE D'EPAISSEUR	AUSGLEICHSCHEIBE	SHIM
055205	10237/10	4	198204	OSLONA ROZPYLACZA	PROTECTEUR	SCHUTZ	INJECT PROTECTR
055206	10237/10	4	198105	USZCZELKA WTRYSKIWACZA	JOINT INJECTEUR	EINSPR-VENTDICH	INJECTOR SEAL
055207	10237/10	4	198102	USZCZELKA ROZPYLACZA	JOINT INJECTEUR	EINSPR-VENTDICH	INJECTOR SEAL
055215	10205/10	2	75491922	ZACISK MOCOWANIA POKRYWY FILTRU POWIETRZA	COLLIER	KLEMME	CLAMP
055230	10106/10	1	081658	PASEK ZEBATY NAPEDU ROZRZADU	COURROIE	RIEMEN	BELT
055231	10106/10	1	082533	NAPINACZ PASKA ZEBATEGO NAPEDU ROZRZADU	TENDEUR DE COURROIE	RIEMENSPANNER	BELT STRETCHER
055232	10106/10	1	083013	NAPINACZ PASKA ZEBATEGO NAPEDU ROZRZADU	TENDEUR DE COURROIE	RIEMENSPANNER	BELT STRETCHER
055233	10106/10	1	082716	PROWADNICA SPREZYNY NAPINACZA	GLISSIERE	SCHIENE	GUIDE
055234	10106/10	1	082715	SPREZYNA NAPINACZA	RESSORT	FEDER	SPRING
055235	10106/10	1	96000433	TRZPIEN	TIGE	DRUECKSTANGE	ROD
055236	10106/10	1	96000435	TULEJKA OGLEGLOSCIOWA	DOUILLE	BUECHSE	BUSH
055237	10106/10	1	693004	SRUBA DWUSTRONNA MOCOWANIA NAPINACZA	VIS	SCHRAUBE	SCREW
055240	10106/10	1	7903053046	PODKLADKA OKRAGLA 8 X 22 X 2,5	RONDELLE	SCHEIBE	WASHER
055241	10101/10	6	7903053392	PODKLADKA OKRAGLA 8,5X16X1,5	RONDELLE	SCHEIBE	WASHER
055241	10106/10	1	7903053392	PODKLADKA OKRAGLA 8,5X16X1,5	RONDELLE	SCHEIBE	WASHER
055241	10229/10	1	7903053392	PODKLADKA OKRAGLA 8,5X16X1,5	RONDELLE	SCHEIBE	WASHER
055241	53201/10	2	7903053392	PODKLADKA OKRAGLA 8,5X16X1,5	RONDELLE	SCHEIBE	WASHER
055243	10106/10	1	96995857	NAKRETKA MOCOWANIA NAPINACZA 8 X 1,25	ECROU	MUTTER	NUT
055245	21221	1		WKLADKA DZWIGNI ZEWNETRZNEJ ZMIANY BIEGOW	TAMPON	GUMMISTUECK	PAD
055247	10301/10	1	9609638C	KOREK WLEWU OLEJU	BOUCHON AVEC JAUGE D'HUILE	SCHRAUBDECKEL MIT MESSTAB	CAP W/OIL LEVEL ROD
055248	10301/10	1	119248	PRZEWOD:OCPOWIETRZNIK - KAD LUB SILNIKA	CABLE DE BOUGIES	KERZENLEITUNG	SPARK PLUG CABLE
055250	10301/10	4	SRVC00019	SLIMAKOWA OPASKA ZACISKOWA	BANDE	BAND	BAND
055251	10301/10	1	93510663	USZCZELKA KORKA WLEWU OLEJU	JOINT	DICHTRING	SEAL RING
055253	33125	2		BEBEN HAMULCOWY KOL TYLNYCH /WYWAZONY/	TAMBOUR	TROMMEL	DRUM

NR KATAL F S D	NR TABL.	IL. Q.	NR KATALOGOWY O B C Y	NAZWA CZESCI	DESIGNATION	BENENNUNG	DESCRIPTION
055255	10229/10	1	164752	REGULATOR KATA WYPRZEDZANIA WTRYSKU	CORRECTEUR	VERSTELLER	CORRECTOR
055256	10229/10	1	168041	ELEKTROMAGNETYCZNY ZAWOR ODCINAJACY	ELECTROVANNE	ELEKTROVENTIL	ELECTRO-VALVE
055257	10229/10	1	97533536	PODKLADKA USZCZELNIAJACA ZAWORU REGULATORA	RONDELLE ISOLANTE	ISOLIERSCHEIBE	INSULATOR
055258	10229/10	1	7901168042	PIERSCIEN USZCZELNIAJACY	JOINT TORIQUE	RINGDICHTUNG	RING-SEAL*
055259	10229/10	1	164734	SRUBA REGULACYJNA	VIS	SCHRAUBE	SCREW
055260	10229/10	1	95566658	ZACISK PRZEWODU	COLLIER	KLEMME	CLAMP
055261	10229/10	1	1664 HC	TULEJA ZACISKOWA PRZEWODU	MANCHON	MUFFE	SLEEVE
055262	10229/10	1	695855	PODKLADKA SPREZYSTA ELEKTROMAGNETYCZNEGO ZAWORU ODCIN.	RONDELLE FREIN	SICHERUNGSRING	LOCKWASHER
055264	10229/10	1	693319	NAKRETKA SRUBY REGULACYJNEJ	ECROU	MUTTER	NUT
055265	10229/10	1	1664 H1	SRUBA TULEI ZACISKOWEJ PRZEWODU	VIS	SCHRAUBE	SCREW
055276	55201/10	1	93501053	WSPORNIK OSLONY CIEPLEJ ROZRUSZNIKA	SUPPORT	STUTZE	SUPPORT
055277	55201/10	1	7903083195	SLIMAKOWA OPASKA ZACISKOWA	BANDE	BAND	BAND
055278	55201/10	2	23795019	SRUBA MOCOWANIA WSPORNIKA ROZRUSZNIKA	VIS	SCHRAUBE	SCREW
055283	10229/10	1	692172	SRUBA MOC.NAKL.KOLA ZEBATEGO NAPEDU POMPY WTRYSKOWEJ	VIS	SCHRAUBE	SCREW
055284	10229/10	1	96081300	PIERSCIEN DOCISKOWY KOLA ZEBATEGO NAP.POMPY WTRYSKOWEJ	PLATEAU DE PRESSION	DRUCKPLATTE	PRESSURE PLATE
055285	10229/10	1	193210	NAKRETKA MOC.KOLA ZEBATEGO NAPEDU POMPY WTRYSKOWEJ	ECROU	MUTTER	NUT
055286	10229/10	1	193022	KOLO NAPEDU POMPY WTRYSKOWEJ	ROUE	RAD	WHEEL
055288	10229/10	1	1563 C5	SRUBA KROCCA PRZEWODU PALIWA	VIS	SCHRAUBE	SCREW
055289	10229/10	1	193314	USZCZELKA PRZEWODU PALIWA	JOINT	DICHTRING	SEAL RING
055291	10402/10	1	96136821	LACZNIK GUMOWY	ELEMENT DE LIAISON	VERBINDUNGSTEIL	JOINING ELEMENT
055292	10402/10	1	1307 W3	LACZNIK GUMOWY	ELEMENT DE LIAISON	VERBINDUNGSTEIL	JOINING ELEMENT
055293	10402/10	1	9605C261	PRZEWOD:TERMOSTAT-CHLODNICA CIEJU	CABLES	LEITUNGEN	CABLES
055294	10402/10	2	SRVCCCC17	SLIMAKOWA OPASKA ZACISKOWA	BANDE	BAND	BAND
055295	10402/10	1	95621413	OGRZEWACZ PALIWA	RECHAUFFE GAZOL	DIESELVORWAERM	FUEL REHEATER
055296	10402/10	1	93011022	USZCZELKA PODGRZEWACZA PALIWA	JOINT	DICHTRING	SEAL RING
055297	10402/10	1	96011689	POKRYWA OBUDOWY TERMOSTATU	COUVERCLE	DECKEL	COVER
055298	10402/10	5	7903101760	SRUBA MOCOWANIA POKRYWY TERMOSTATU	VIS	SCHRAUBE	SCREW
055299	10402/10	2	93501958	KOREK SPUSTOWY	BOUCHON DE VIDANGE	VERSCHLUSSCHRAUBE FUER ABLASS	DRAIN PLUG
055300	10402/10	2	93502228	USZCZELKA KORKA SPUSTOWEGO	JOINT	DICHTRING	SEAL RING
055301	10101/10	2	69225C	SRUBA MOCOWANIA POKRYWY TERMOSTATU	VIS	SCHRAUBE	SCREW
055301	10402/10	2	69225C	SRUBA MOCOWANIA POKRYWY TERMOSTATU	VIS	SCHRAUBE	SCREW

NR KATAL FSO	NR TABL.	IL. Q.	NR KATALOGOWY OBCY	NAZWA CZESCI	DESIGNATION	BENENNUNG	DESCRIPTION
055302	10402/10	1	133632	KOREK ZASLEPIAJACY	BOUCHON	SCHRAUBDECKEL	CAP
055303	10402/10	1	95579683	CZUJNIK TEMPERATURY WODY	COMMANDE DE JAUGE DE NIVEAU	STANDGEBER	SENDING UNIT
055304	10402/10	1	95579684	CZUJNIK TEMPERATURY WODY	COMMANDE DE JAUGE DE NIVEAU	STANDGEBER	SENDING UNIT
055305	10402/10	1	93502227	USZCZELKA OBUDOWY TERMOSTAT U	JOINT	DICHTRING	SEAL RING
055306	10402/10	1	96039766	OBUDOWA TERMOSTATU	CORPS	GEHAUSE	BODY
055307	10402/10	1	7903066130	PIERSCIEN OSADCZY	BAGUE	RING	RING
055308	10402/10	1	7910245057	USZCZELKA TERMOSTATU UKLADU CHLODZENIA	JOINT	DICHTRING	SEAL RING
055309	10402/10	1	96005005	TERMOSTAT UKLADU CHLODZENIA SILNIKA	THERMOSTAT	THERMOSTAT	THERMOSTAT
055310	10402/10	1	93501403	USZCZELKA POKRYWY OBUDOWY TERMOSTATU	JOINT	DICHTRING	SEAL RING
055312	10205/10	2		SRUBA MOCOWANIA FILTRU POWIETRZA DO NADWOZIA 46X30-8,8	VIS	SCHRAUBE	SCREW
055316	10409/10	2	ZFC5934435	PODKLADKA OKRAGLA MOC.WIATRAKA DO SILNIKA WENTYLATORA	RONDELLE	SCHEIBE	WASHER
055317	10409/10	2	ZFC4351552	PIERSCIEN OSADCZY MOC.WIATRAKA DO SILNIKA WENTYLATORA	BAGUE	RING	RING
055330	10259/10	1		RURA PRZEDNIA WYDECHU KOMPLETNA	CONDUIT D'ECHAPPEMENT	AUSPUFFROHR	EXHAUST MANIFOLD
055334	10102						
055334	10102/05	1		USZCZELKA MISKI OLEJOWEJ	JOINT	DICHTUNG	GASKET
055334	10401/10	2		PODKLADKA ODLEGLOSCIOWA SRUBY MOC.GORNEGO CHLODNICY	RONDELLE	SCHEIBE	WASHER
055336	10409/10	2		PIERSCIEN OSADCZY WIRNIKA WENTYLATORA	PLATEAU DE PRESSION	DRUCKPLATTE	PRESSURE PLATE
055400	21206/10	1		POKRYWA PRZEDNIA OBUDOWY SKRZYNI BIEGOW KOMPLETNA	COUVERCLE	DECKEL	COVER
055410	41310/10						
055422	10205	1		WKLAD FILTRUJACY	ELEMENT FILTRANT	FILTERENSATZ	CARTRIDGE
055422	10205/05	1		WKLAD FILTRUJACY	ELEMENT FILTRANT	FILTERENSATZ	CARTRIDGE
055423	33102	1		POMPA HAMULCOW HYDRAULICZNYCH KOMPLETNA	MAITRE CYLINDRE	HAUPTZYLINDER	MASTER CYLINDER
055423	33102/05	1		POMPA HAMULCOW HYDRAULICZNYCH KOMPLETNA	MAITRE CYLINDRE	HAUPTZYLINDER	MASTER CYLINDER
055427	53525	1		PLYTKA USTALAJACA DLA RURKI OCHRONNEJ	PLAQUETTE	PLAETTCHEN	PLATE
055428	53525	1		PIERSCIEN DLA PRZEJSCIA RURKI Z PRZEWODAMI PRZEZ DRZWI	BAGUE	RING	RING
055429	53525	1		RURKA OCHRONNA DLA PRZEJSCIA PRZEW.PRZEZ DRZWI PRZEDN.	TUBE	ROHR	PIPE
055431	10409/10	2		WIATRAK WENTYLATORA CHLODNICY 200 W	HELICE	FLUEGELBLATT	MOTOR DRIV FAN
055436	53301/05	1		AKUMULATOR "FIAMM" 60 AH 320 A TYP 320 L2XSH	BATTERIE	BATTERIE	BATTERY

NR KATAL FSO	NR TABL.	IL. Q.	NR KATALOGOWY CBCY	NAZWA CZESCI	DESIGNATION	BENENNUNG	DESCRIPTION
055436	55301/10	1		AKUMULATOR "FIAMM" 60 AH 32 0 A TYP 320 L2XSH	BATTERIE	BATTERIE	BATTERY
055437	55301/05	1		AKUMULATOR "FULMEN" 60 AH 2 9C A TYP 060427	BATTERIE	BATTERIE	BATTERY
055437	55301/10	1		AKUMULATOR "FULMEN" 60 AH 2 90 A TYP 060427	BATTERIE	BATTERIE	BATTERY
055440	33106	2		SPREZYNA PIERSCIENIA ZAWORU Z MISECZKA POMPY HAM.KOMPL	RESSORT	FEDER	SPRING
055448	27401/10	1		MOST TYLNY KOMPLETNY 41:10	PONT ARRIERE	HINTERACHSE	REAR AXLE
055464	10103	2		POLPANEWKA PRZEDNIA WALU KO REOWEGO GRUPA SELEKC.2	DEMI-COUSSINET	SCHALENHAELFTE	HALF-BEARING
055466	10103	4		POLPANEWKA SRODKOWA I TYLNA WALU KOROWEGO GR.SEL.2	DEMI-COUSSINET	SCHALENHAELFTE	HALF-BEARING
055433	10201	1		PRZEWOD PALIWA:ZBIORNIK - R URKA ZASILAJACA	TUYAU FLEXIBLE	SCHLAUCH	HOSE
055430	10409/10	1		WLACZNIK TERMICZNY WENTYLAT ORA CHLODNICY 95 STOPNI	INTERRUPTEUR	SCHALTER	SWITCH
055432	70130	2		KORBKA OPUSZCZANIA SZYBY	MANIVELLE	KURBEL	HANDLE
055438	13001/05	1		SCHEMAT SILNIKA 160C Z WTRY SKIEM	MOTEUR	MOTOR	ENGINE
055525	55301	1		AKUMULATOR 210 L1X 43 AH 12 V "FIAMM" WLOCHY	BATTERIE	BATTERIE	BATTERY
055529	70118	1		KIEROWNICA POWIETRZA CHLODZ ACEGO KOMPLETNA	DIFFUSEUR	DUESE	DIFFUSER
055649	10102/10	1		CON C62347			
055661	70131	2		KLAMKA WEWNETRZNA	POIGNEE	GRIFF	HANDLE
055670	73306	1		PODKLADKA POD WSPORNIK ZDER ZAKA	RONDELLE	SCHEIBE	WASHER
055677	10229/10	1	960C4535	KRUCIEC POWROTU PALIWA NA P OMPIE WTRYSKOWEJ	TEYAU COLDE	SCHLAUCH	HOSE
055678	53101	1		ELEKTRONICZNY MODUL ZAPLONO WY	GROUPE D'ALLUMAGE ELE KTR.	ELEKTR.ZUENDUNGSAUSRU EST.	ELEKTR.IGNITION SYST. UNIT
055679	21217	1		LOZYSKO KULKOWE WALKA SPRZE GLOWEGO	ROULEMENT	LAGER	BEARING
055632	21217	1		LOZYSKO PRZEDNIE WALKA POSR EDNIEGO	ROULEMENT	LAGER	BEARING
055631	21217	1		LOZYSKO ROLKOWE WALKA POSRE DNIEGO	ROULEMENT	LAGER	BEARING
055632	21217	1		LOZYSKO PRZEDNIE WALKA GLOW NEGO	ROULEMENT	LAGER	BEARING
055633	21217	1		LOZYSKO SRODKOWE WALKA GLOW NEGO	ROULEMENT	LAGER	BEARING
055634	21217	1		LOZYSKO TYLNE WALKA GLOWNEG O	ROULEMENT	LAGER	BEARING
055634	44301	2		PRZEGUB WAHACZA DOLNEGO ZAW IESZENIA PRZEDNIEGO KOMPL.	JOINT DE CARDAN	KARDANGELENK	UNIVERSAL JOINT
055635	44301	2		PRZEGUB WAHACZA GORNEGO ZAW IESZENIA PRZEDNIEGO KOMPL.	JOINT DE CARDAN	KARDANGELENK	UNIVERSAL JOINT

NR KATAL F S O	NR TABL.	IL. Q.	NR KATALOGOWY O B C Y	N A Z W A C Z E S C I	D E S I G N A T I O N	B E N E N N U N G	D E S C R I P T I O N
055703	55401	1		WYLACZNIK CZASOWY 12V-1A OP OZN.WYLACZ.OSWIETL.WNETRZA	INTERRUPTEUR	SCHALTER	SWITCH
055703	55401/05	1		WYLACZNIK CZASOWY 12V-1A OP OZN.WYLACZ.OSWIETL.WNETRZA	INTERRUPTEUR	SCHALTER	SWITCH
055722	55101	3		UCHWYT DLA DWOCH PRZEWODOW ZAPLONOWYCH	POIGNEE	GRIFF	KNOB
055722	55101/05	1		UCHWYT DLA DWOCH PRZEWODOW ZAPLONOWYCH	POIGNEE	GRIFF	KNOB
055723	55101	1		UCHWYT DLA CZTERECH PRZEWOD OW ZAPLONOWYCH	POIGNEE	GRIFF	KNOB
055723	55101/05	1		UCHWYT DLA CZTERECH PRZEWOD OW ZAPLONOWYCH	POIGNEE	GRIFF	KNOB
056167	72162	1		LISTWA OZDOBNA RYNIENKI DAC HU PRAWA	MOULURE	ZIERLEISTE	MOULDING
056168	72162	1		LISTWA OZDOBNA RYNIENKI DAC HU LEWA	MOULURE	ZIERLEISTE	MOULDING
056171	44301	1		WAHACZ ZAWIESZENIA PRZED.GO RNY PRAWY Z PRZEGUBEM KOMPL	BRASS	ARM	ARM
056172	44301	1		WAHACZ ZAWIESZENIA PRZED.GO RNY LEWY Z PRZEGUBEM KOMPL.	BRASS	ARM	ARM
056179	55201	1		CON 062479			
056181	55201	1		CON 062479			
056183	53205	1		ZESPOL SPRZEGAJACY	PIGNON D'INTRINEMENT	RITZELTRIEB	DRIVE UNIT
056184	53401/10	1		PRZEKAZNIK KONTROLNY SWIEC ZAROWYCH	TELERUPTEUR	FERNSCHALTER	RELAY
056250	53401/05	1		POTENCJOMETR CO Z POKRYWA K OMPLETNY	POTENTIOMETRE	POTENTIOMETER	POTENTIOMETER
056446	10102/05	1		PRZEWOD CZUJNIKA POLOZENIA WALU KORBOWEGO PROD.ZEM ELK	TUYAU	SCHLAUCH	HOSE
056538	72155	1		SZYBA OKNA PRZEDNIEGO	GLACE	GLASSCHEIBE	GLASS
056561	21221	1		GALKA DZWIGNI ZEWNETRZNEJ Z MIANY BIEGOW KOMPLETNA	BOUTON	KNEBELGRIFF	KNOB
056564	55325	2		USZCZELKA PRZEJSCIA PRZEWOD OW PRZEZ PRZEGRODE CZOLOWA	JOINT	DICHTRING	SEAL RING
056593	10402/10	1	79C3201043	SRUBA MOCOWANIA OGRZEWACZA PALIWA	VIS	SCHRAUBE	SCREW
056635	10239/10	1	79C3201039	SRUBA MOCOWANIA WSPORNIKA	VIS	SCHRAUBE	SCREW
056621	10239/10	1	192317	TULEJKA USTALAJACA POMPY WT RYSKOWEJ	DOUILLE	BUECHSE	BUSH
056622	10239/10	1	9351061S	NAKRETKA 8 X 1,25	ECROU	MUTTER	NUT
056631	10239/10	3	692923	SRUBA DWUSTRONNA MOCOWANIA POMPY WTRYSKOWEJ	VIS	SCHRAUBE	SCREW
056635	10239/10	2	696838	TULEJKA DYSTANSOWA MOC.WSPO RNIKA POMPY WTRYSKOWEJ	DOUILLE	BUECHSE	BUSH
056651	10205	1		WKLAD FILTRUJACY	ELEMENT FILTRANT	FILTERENSATZ	CARTRIDGE
056651	10205/05	1		WKLAD FILTRUJACY	ELEMENT FILTRANT	FILTERENSATZ	CARTRIDGE
056652	72130	1		USZCZELKA KORYTKA SZYBY OPU SZCZANEJ DRZWI BOCZNYCH	CONE D'ETANCHEITE	DICHTUNG	SLEEVE
056653	72157	1		SZYBA OKNA TYLNEGO	GLACE	GLASSCHEIBE	GLASS

NR KATAL FSO	NR TABL.	IL. Q.	NR KATALOGOWY GBCY	NAZWA CZESCI	DESIGNATION	BENENNUNG	DESCRIPTION
056657	70130	1		SZYBA OPUSZCZANA DRZWI BOCZNYCH PRAWA	GLACE	GLASSCHEIBE	GLASS
056653	70130	1		SZYBA OPUSZCZANA DRZWI BOCZNYCH LEWA	GLACE	GLASSCHEIBE	GLASS
056661	70130	1		SZYBA STALA DRZWI BOCZNYCH PRAWA	GLACE	GLASSCHEIBE	GLASS
056662	70130	1		SZYBA STALA DRZWI BOCZNYCH LEWA	GLACE	GLASSCHEIBE	GLASS
056663	10101/10	1	0197 H5	KOMPLET NAPRAWCZY USZCZELEK SILNIKA	JEU DE PIECES REPARATION	SATZ REPARATURTEILE	SET OF REPAIR PART
056664	10101/10	1	95644581	KOMPLET NAPRAWCZY USZCZELEK GLOWICY SILNIKA	JEU DE PIECES REPARATION	SATZ REPARATURTEILE	SET OF REPAIR PART
056665	10101/10	1	93510851	WIESZAK PODNOSZENIA SILNIKA OD STRONY ROZRZADU	RUBAN	BAND	BAND
056710	41201	1		RURA WSPORNIKA WALU GORNEGO KIEROWNICY KOMPLETNA	TUYAU	ROHR	PIPE
056722	10201/05	1		PRZEWOD:URZADZENIE WTRYSKOWE - RURKA PALIWA POWROTNA	TUYAU	SCHLAUCH	HOSE
056723	10201/05	1		PRZEWOD:URZADZENIE WTRYSKOWE - RURKA PALIWA POWROTNA	TUYAU	SCHLAUCH	HOSE
056723	10217/05	1		PRZEWOD:URZADZENIE WTRYSKOWE - RURKA PALIWA POWROTNA	TUYAU	SCHLAUCH	HOSE
056729	10402/05	1		PRZEWOD KOMORY PODGRZEWANIA KOLEKTORA SSACEGO	TUYAU	SCHLAUCH	HOSE
056737	70103	1		WSPORNIK NAKLADKI KOREKTORA USTAWIENIA REFLEKTORA	SUPPORT	STUTZE	SUPPORT
056743	55401	1		WLACZNIK SWIATEL ZEWNETRZNYCH	INTERRUPTEURCH	SCHALTER	SWITCH
056743	55401/05	1		WLACZNIK SWIATEL ZEWNETRZNYCH	INTERRUPTEURCH	SCHALTER	SWITCH
056745	55401	1		WLACZNIK REFLEKTOROW PRZECIWMGLOWYCH	INTERRUPTEUR	SCHALTER	SWITCH
056745	55401/05	1		WLACZNIK REFLEKTOROW PRZECIWMGLOWYCH	INTERRUPTEUR	SCHALTER	SWITCH
056747	55501	1		WLACZNIK SWIATEL AWARYJNYCH	INTERRUPTEUR	SCHALTER	SWITCH
056748	55401	1		WLACZNIK SWIATEL MGLOWYCH TYLNYCH	INTERRUPTEUR	SCHALTER	SWITCH
056748	55401/05	1		WLACZNIK SWIATEL MGLOWYCH TYLNYCH	INTERRUPTEUR	SCHALTER	SWITCH
056776	55101	1		PRZEWOD:ROZDZIELACZ - SWIECA 1GC CYLINDRA	TUYAU	SCHLAUCH	HOSE
056777	55101	1		PRZEWOD:ROZDZIELACZ - SWIECA 2GC CYLINDRA	TUYAU	SCHLAUCH	HOSE
056778	55101	1		PRZEWOD:ROZDZIELACZ - SWIECA 3GC CYLINDRA	TUYAU	SCHLAUCH	HOSE
056779	55101	1		PRZEWOD:ROZDZIELACZ - SWIECA 4GC CYLINDRA	TUYAU	SCHLAUCH	HOSE
056780	55103	1		KOPULKA ROZDZIELACZA KOMPLETNA	CALOTTE	KAPPE	CAP

NR KATAL. F S D	NR TABL.	IL. Q.	NR KATALOGOWY O B C Y	N A Z W A C Z E S C I	D E S I G N A T I O N	B E N E N N U N G	D E S C R I P T I O N
056797	55101	2		WSPORNIK PRZEWODOW ZAPLONOWYCH	CONSOLE	KONSOLE	CONSOLE
056737	55101/05	2		WSPORNIK PRZEWODOW ZAPLONOWYCH	CONSOLE	KONSOLE	CONSOLE
056798	55101	1		PRZEWODY ZAPLONOWE:ROZDZIELACZ - SWIECA KOMPLETNE	CABLE DE BOUGIES	KERZENLEITUNG	SPARK PLUG CABLE
056799	55101	4		OSLONA ZLACZA	CAPUCHON	MANSCHETTE	BOOT
056799	55101/05	8		OSLONA ZLACZA	CAPUCHON	MANSCHETTE	BOOT
056801	70112	1		OSLONA CZESCI PRZEDNIEJ SZKIELETU	CAPUCHON	MANSCHETTE	BOOT
056812	70625	1		PAS BEZP.BEZWLADN.SIEDZ.PRZEDN.PRAWY FIRMY "NORMA"	CEINTURE DE SECURITE	SICHERHEITSGURT	SAFETY BELT
056813	70625	1		PAS BEZP.BEZWLADN.SIEDZ.PRZEDN.LEWY FIRMY "NORMA"	CEINTURE DE SECURITE	SICHERHEITSGURT	SAFETY BELT
056901	70625	1		PAS BEZP.BEZWLADN.SIEDZ.PRZEDN.PRAWY FIRMY "PROTEKTOR"	CEINTURE DE SECURITE	SICHERHEITSGURT	SAFETY BELT
056902	70625	1		PAS BEZP.BEZWLADN.SIEDZ.PRZEDN.LEWY FIRMY "PROTEKTOR"	CEINTURE DE SECURITE	SICHERHEITSGURT	SAFETY BELT
056913	70621	1		DYWANIK GUMOWY PODLOGI PRZEDNI PRAWY KOL.SZARY	TAPIS	BELAG	MAT
056920	70621	1		DYWANIK GUMOWY PODLOGI PRZEDNI LEWY KOL.SZARY	TAPIS	BELAG	MAT
056935	55205/10	1	95619447	WIRNIK Z REDUKTOREM	ROTOR	LAUFER	ROTOR
056936	55205/10	1	583653	UZWOJENIE WLACZNIKA ELEKTROMAGNETYCZNEGO	ENROULEMENT	WICKLUNG	WINDING
056937	55205/10	1	583598	ZESPOL SPRZEGAJACY	PIGNON D'ENTRAINEMENT	RITZELTRIEB	DRIVE UNIT
056938	55205/10	1	585573	ZESTAW NAPRAWCZY WLACZNIKA ELEKTROMAGNETYCZNEGO	JEU DE PIECES REPARATION	SATZ REPARATURTEILE	SET OF REPAIR PART
056939	55205/10	1	582778	ZESTAW NAPRAWCZY TULEJEK I PODKLADEK	JEU DE PIECES REPARATION	SATZ REPARATURTEILE	SET OF REPAIR PART
056940	55205/10	1	95619448	STOJAN	STATOR	STATOR	STATOR
056945	10101	1		USZCZELKA GLOWICY SILNIKA KOMPLETNA DOSTAWCA GOETZE	JOINT	DICHTUNG	GASKET
056945	10101/05	1		USZCZELKA GLOWICY SILNIKA KOMPLETNA DOSTAWCA GOETZE	JOINT	DICHTUNG	GASKET
057008	55101/05	2		WSPORNIK MOCOWANIA MIKROPROCESORA PRAWY	SUPPORT	STUTZE	SUPPORT
057010	55101/05	1		WSPORNIK MOCOWANIA MIKROPROCESORA LEWY	SUPPORT	STUTZE	SUPPORT
057054	55101	1		PODNOSNIK SAMOCHODOWY	CRIC	WAGENHEBER	JACK
057063	55101/05	1		PRZEWODY ZAPLONOWE KOMPLETNE ZEM ELK	CABLE DE BOUGIES	KERZENLEITUNG	SPARK PLUG CABLE
057069	55101/05	1		PRZEWODY ZAPLONOWE KOMPLETNE ABIMEX	CABLE DE BOUGIES	KERZENLEITUNG	SPARK PLUG CABLE
057235	55101/05	1	1103781	CEWKA ZAPLONOWA PROD.DELCO REMY	BOBINE	ZUENDSPULE	COIL
057238	55301	1		WIATRAK	HELICE	FLUEGELBLATT	MOTOR DRIV FAN
057238	55301/05	1		WIATRAK	HELICE	FLUEGELBLATT	MOTOR DRIV FAN
057239	55303	1		REGULATOR NAPIECIA	REGULATEUR DE TENSION	SPANNUNGSREGLER	VOLTAGE REGULATOR

NR KATAL. F S O	NR TABL.	IL. Q.	NR KATALOGOWY O B C Y	NAZWA CZESCI	DESIGNATION	BENENNUNG	DESCRIPTION
057092	70303	1		PODPORA LBA PODNOSNIKA	RACCORD	STUTZEN	CONNECTION
057128	10258	1		TLUMIK WYDECHU TYLNY KOMPLETNY	SILENCIEUX	AUSPUFFTOPF	SILENCER
057130	10258	1		WSPORNIK TYLNY ZAWIESZENIA TLUMIKA TYLNEGO KOMPLETNY	CONSOLE	STUTZE	BRACKET
057133	55301/05	1		GNIAZDO BEZPIECZNIKOW I PRZEKAZNIKOW PROD.REINAHAGEN	PORTE-FUSIBILE	SICHERUNGSHALTER	FUSE HOLDER
057143	55101	1		ELEKTRONICZNY MODUL ZAPLONOWY	GROUPE D'ALLUMAGE ELEKTR.	ELEKTR.ZUENDUNGSAUSRUEST.	ELEKTR.IGNITION SYST. UNIT
057144	70303	1		PODPORKA USZCZELKI TLUMIACEJ SKRZYNI BIEGOW	RACCORD	STUTZEN	CONNECTION
057148	10221/05	1		DZWIGNIA POSREDNIA STEROWANIA GAZU KOMPLETNA	BIELLE	LASCHE	LINK
057153	70621	1		DYWANIK PODLOGI SRODKOWEJ KOMPLETNY CZARNO - SZARY	TAPIS	BELAG	MAT
057163	10201	1		ZBIORNIK PALIWA	RESERVOIR	BEHAELTER	TANK
057165	10201	1		OSLONA CIEPLNA ZBIORNIKA PALIWA	PROTECTION	ABDECKUNG	PROTECTION
057165	10201/05	1		OSLONA CIEPLNA ZBIORNIKA PALIWA	PROTECTION	ABDECKUNG	PROTECTION
057176	70119	1		SCIANA TYLNA CZESC DOLNA KOMPLETNA	PAROI	WAND	WALL
057182	50117	2		ZBIORNIK SPRYSKIWACZA SZYB Z POMPA ELEKTRYCZNA KOMPL.	RESERVOIR	BEHAELTER	BOTTLE
057206	70101	1		ZDERZAK MASKI REGULOWANY			
057209	21217	1		ZDN 057227			
057210	21217	1		KOLO ZABATE 5GO BIEGU NA WALKU GLOWNYM	PIGNON	ZAHNRAD	GEAR
057211	21217	1		KOLO ZEBATE 3GO BIEGU NA WALKU GLOWNYM	PIGNON	ZAHNRAD	GEAR
057212	21217	1		KOLO ZEBATE WSTECZNEGO BIEGU NA WALKU POSR.I 5GO BIEGU	PIGNON	ZAHNRAD	GEAR
057213	10102	1		USZCZELKA MISKI OLEJOWEJ	JOINT	DICHTUNG	GASKET
057213	10102/05	1		USZCZELKA MISKI OLEJOWEJ	JOINT	DICHTUNG	GASKET
057218	55515	2		RAMIE WYCIERAKA	BRAS	ARM	ARM
057220	55515	2		WYCIERAK 20"	RACLETTE	WISCHBLATT	BLADE
057221	55515	2		WYCIERAK 20"	RACLETTE	WISCHBLATT	BLADE
057227	21217	1		WALEK POSREDNI	ARBRE SECONDAIRE	VORGELEGEWELLE	COUTERSHAFT
057228	55501	1		WLACZNIK SWIATLA COFANIA	INTERRUPTEUR A POUSSOIR	KNOPFSCHALTER	PUSH BUTTON SWITCH
057230	10102	1		USZCZELNIACZ WALU KORBOWEGO OD STR.ROZRZADU "ELRING"	JOINT	DICHTRING	CRANKSHAFT SEAL
057230	10102/05	1		USZCZELNIACZ WALU KORBOWEGO OD STR.ROZRZADU "ELRING"	JOINT	DICHTRING	CRANKSHAFT SEAL
057231	10102	1		USZCZELNIACZ WALU KORBOWEGO OD STR.ROZRZADU "GOETZE"	JOINT	DICHTRING	CRANKSHAFT SEAL
057231	10102/05	1		USZCZELNIACZ WALU KORBOWEGO OD STR.ROZRZADU "GOETZE"	JOINT	DICHTRING	CRANKSHAFT SEAL
057232	10102	1		USZCZELNIACZ WALU KORB.OD STR.KOLA ZAMACH."ELRING"	JOINT	DICHTRING	CRANKSHAFT SEAL

NR KATAL F S O	NR TABL.	IL. Q.	NR KATALOGOWY C B C Y	NAZWA CZESCI	DESIGNATION	BENENNUNG	DESCRIPTION
057232	10102/05	1		USZCZELNIACZ WALU KORB.OD S TR.KOLA ZAMACH."ELRING"	JOINT	DICHTRING	CRANKSHAFT SEAL
057233	10102	1		USZCZELNIACZ WALU KORB.OD S TR.KOLA ZAMACH."GOETZE"	JOINT	DICHTRING	CRANKSHAFT SEAL
057233	10102/05	1		USZCZELNIACZ WALU KORB.OD S TR.KOLA ZAMACH."GOETZE"	JOINT	DICHTRING	CRANKSHAFT SEAL
057234	70306	8		PLYTKA DOCISKOWA ZDERZAKA	PLAQUETTE	PLAETTCHEN	PLATE
057260	55501	1		SYGNAL DZWIEKOWY	TEMOIN SONORE	SUMMER	BUZZER
057279	10201/10	1	157573	POMPKA PALIWA RECZNA	POMPE D'ALIMENTATION	KRAFTSTOFFPUMPE	FUEL PUMP
057291	63101	1		PODNOSNIK SAMOCHODOWY	CRIC	WAGENHEBER	JACK
057312	70133	2		GŁOSNIK GD 10/20 TONSIL	HAUT-PARLEUR	LAUTSPRECHER	LOUDSPEAKER
057314	33102/10	1		PRZEWOD PODCISNIENIOWY SERW A HAMULCOWEGO	TUYAU	SCHLAUCH	HOSE
057317	12402/10	1		ZASLEPKA KONCOWKI WODNEJ	BOUCHON	STOPFEN	PLUG
057320	70112	1		OBUDOWA CHWYTU POWIETRZA	CORPS	GEHAUSE	BODY
057328	12204	1		PRZEWOD CIEPLEGO POWIETRZA: CHWYT - FILTR POWIETRZA	CABLES	LEITUNGEN	CABLES
057328	12205/05	1		PRZEWOD CIEPLEGO POWIETRZA: CHWYT - FILTR POWIETRZA	CABLES	LEITUNGEN	CABLES
057329	55101	4		SWIECA ZAPLONOWA FE 65 PS	BOUGIE	KERZE	SPARK PLUG
057330	55101/05	4		SWIECA ZAPLONOWA FE 65 PS	BOUGIE	KERZE	SPARK PLUG
057338	55201	1		OSLONA CIEPLNA ROZRUSZNIKA KOMPLETNA - CYNKOWANA	PROTECTION	ABDECKUNG	PROTECTION
057339	13106	1		POKRYWA OSLANIAJACA PASEK N APEDOWY ROZRZADU CYNKOWANA	COUVERCLE	DECKEL	COVER
057391	21206	1		POKRYWA OSLONY SPRZEGLA - C YNKOWANA	COUVERCLE	DECKEL	COVER
057392	21206	1		POKRYWA OSLONY SPRZEGLA GOR NA - CYNKOWANA	COUVERCLE	DECKEL	COVER
057394	24301	1		WSPORNIK ZABEZPIECZAJACY WA L NAPEDOWY - CYNKOWANY	CONSOLE	KONSOLE	CONSOLE
057400	73303	1		OSLONA PRZEDNIA SILNIKA CYN KOWANA	CAPUCHON	MANSCHETTE	BOUT
057433	70103	1		NAKLADKA TABLICY ROZDZIELCZ EJ KOMPL.KOLOR CZARNY	RENFORT	VERSTAERKUNG	REINFORCEMENT
057437	70103	1		NAKLADKA ZESTAWU WSKAZNIKOW KOMPL.KOL.CZARNY	RENFORT	VERSTAERKUNG	REINFORCEMENT
057451	21200	1		CON 060274			
057453	21200	1		CON 060276			
057459	21200/10	1		CON 060314			
057461	21200/10	1		CON 060316			
057496	10107/10	1	08C1 E8	WAL ROZRZADU	ARBRE A CAMES	NOCKENWELLE	CAMSHAFT
057497	10254/10	1	036355	WSPORNIK PRZEDNI PRZEWODU R OZDZIALU POWIETRZA	SUPPORT	STUTZE	SUPPORT
057498	10254/10	1	96131157	WSPORNIK TYLNY PRZEWODU ROZ DZIALU POWIETRZA	SUPPORT	STUTZE	SUPPORT
057499	33100/10	1	9614CE53	POMPA PROZNIOWA	DEPRESSEUR	VAKUUMPUMPE	VACUUM PUMP
057500	33100/10	1	4556C5	USZCZELKA POMPY PROZNIOWEJ FI 46	JOINT	DICHTRING	SEAL RING

NR KATAL F S O	NR TABL.	IL. Q.	NR KATALOGOWY C B C Y	N A Z W A C Z E S C I	D E S I G N A T I O N	B E N E N N U N G	D E S C R I P T I O N
057501	33100/10	1	455606	USZCZELKA POMPY PROZNIOWEJ FI 16	JOINT	DICHTRING	SEAL RING
057503	33100/10	3	696289	PODKLADKA SRUBY MOCOWANIA P OMPY PROZNIOWEJ 8,4X22-2,2	RONDELLE	SCHEIBE	WASHER
057505	10228/10	1	95663009	OBUDOWA FILTRU PALIWA - KOM PLET NAPRAWCZY	BOITIER DE FILTRE	FILTERGEHAUSE	FILTER SHELL
057506	10228/10	1	96098564	ZESTAW FILTRACYJNY	CARTOUCHE FILTR	PATRONE	FILTERING PAD
057507	10228/10	1	96133449	POKRYWA FILTRU PALIWA	COUVERCLE	DECKEL	COVER
057508	10228/10	1	95663012	ZAWOR REGULACYJNY POGRZEWA NIA PALIWA	SOUPAPE D'AVANCE	REGELVENTIL	ADVANCE VALVE
057509	10228/10	1	95663010	KOREK ODWADNIANIA FILTRU PA LIWA	BOUCHON	STOPFEN	PLUG
057510	10228/10	1	95663011	KOREK	BOUCHON	STOPFEN	PLUG
057511	10228/10	1	79050267 21	PRZEWOD KORKA ODWADNIANIA	TUYAU	SCHLAUCH	HOSE
057512	10228/10	1	96088652	WSPORNIK PRZEWODU KORKA ODW ADNIANIA	SUPPORT	STUTZE	SUPPORT
057513	10228/10	1	692249	SRUBA MOCOWANIA OBUDOWY FIL TRU PALIWA	VIS	SCHRAUBE	SCREW
057514	10228/10	4	6913 L5	SRUBA MOCOWANIA POKRYWY FIL TRU PALIWA	VIS	SCHRAUBE	SCREW
057515	10231/10	1	96131907	PRZEWOD ZASILAJACY FILTRU P ALIWA	TUYAU	SCHLAUCH	HOSE
057516	10231/10	1	157976	LACZNIK FILTRU PALIWA ZASIL AJACY	RACCORD	SCHLAUCH	ADJUSTABL UNION
057517	10231/10	1	96127759	LACZNIK FILTRU PALIWA ODPRO WADZAJACY	RACCORD	SCHLAUCH	ADJUSTABL UNION
057518	10231/10	1	96132088	PRZEWODY Z ZAWOREM ROZDZIEL CZYM	TUYAU	SCHLAUCH	HOSE
057519	10231/10	1	96131905	PRZEWOD ODPROWADZAJACY FILT RU PALIWA	TUYAU	SCHLAUCH	HOSE
057520	10402/10	1	96094931	POKRYWA OBUDOWY TERMOSTATU	COUVERCLE	DECKEL	COVER
057521	10402/10	3	692568	SRUBA POKRYWY OBUDOWY TERMO STATU	VIS	SCHRAUBE	SCREW
057523	10402/10	1	133992	USZCZELKA TERMOSTATU UKLADU CHLODZENIA	JOINT	DICHTRING	SEAL RING
057524	10402/10	1	133962	USZCZELKA OBUDOWY TERMOSTAT U	JOINT	DICHTRING	SEAL RING
057525	10402/10	2	6913 D1	SRUBA MOCOWANIA OBUDOWY TER MOSTATU	VIS	SCHRAUBE	SCREW
057526	10402/10	1	1336 C5	OBUDOWA TERMOSTATU - KOMPLE T NAPRAWCZY	CORPS	GEHAUSE	BODY
057528	10402/10	1	96149917	USZCZELKA KROCCA ROZDZIALU WODY	JOINT	DICHTUNG	GASKET
057529	10402/10	2	692583	SRUBA MOCOWANIA KROCCA ROZD ZIALU WODY	VIS	SCHRAUBE	SCREW
057530	10402/10	1	6913 H3	SRUBA MOCOWANIA OBUDOWY TER MOSTATU	VIS	SCHRAUBE	SCREW
057531	10402/10	1	1336 C8	PODKLADKA SRUBY MOCOWANIA O BUDOWY TERMOSTATU	RONDELLE	SCHEIBE	WASHER

NR KATAL F S G	NR TABL.	IL. Q.	NR KATALOGOWY C B C Y	N A Z W A C Z E S C I	D E S I G N A T I O N	B E N E N N U N G	D E S C R I P T I O N
057536	44316	5		KOLO JEZDNE KOMPLETNE 5J X 14 H2 DOSTAWCA FERGAT	ROUE	RAD	WHEEL
057546	70130	2		SWORZEN KRAZKA LINKOWEGO ME CHANIZMU OPUSZCZANIA SZYBY	AXE	BOLZEN	PIN
057547	70112	1		NAKLADKA CHWYTU POWIETRZA	RENFORT	VERSTAERKUNG	REINFORCEMENT
057553	70112	3		RURA SPLYWU WODY Z CHWYTU P OWIETRZA	TUYAU	ROHR	PIPE
057556	70112	1		OSLONA GORNA CHWYTU POWIETR ZA	CAPUCHON	MANSCHETTE	BOOT
057561	70101	1		MASKA KOMPLETNA	MASQUE	MASKE	SHIELD
057565	70118	1		RAMKA OKNA PRZEDNIEGO KOMPL ETNA	ENJOLIVEUR	FASSUNGSRING	RIM
057568	33135	1		DZWIGNIA POSREDNIA HAMULCA RECZNEGO KOMPLETNA	LEVIER	HEBEL	LEVER
057570	70303	1		OSLONA WNEKI KOLA PRZEDNIEG O PRAWA	PASSAGE DE ROUE INTER NE	DECKEL DES VORDERRADK ASTENS	WHEEL ARCH INSERT
057571	70303	1		OSLONA WNEKI KOLA PRZEDNIEG O LEWA	PASSAGE DE ROUE INTER NE	DECKEL DES VORDERRADK ASTENS	WHEEL ARCH INSERT
057531	10204	1		OBUDOWA FILTRU POWIETRZA KO MPLETNA	BOITIER DE FILTRE	FILTERGEHAUSE	FILTER SHELL
057532	10205/05	1		OBUDOWA FILTRU POWIETRZA KO MPLETNA	BOITIER DE FILTRE	FILTERGEHAUSE	FILTER SHELL
057533	10205/05	1		TERMOSTAT FILTRU POWIETRZA	THERMOSTAT	THERMOSTAT	THERMOSTAT
057536	10204	1		PRZEWOD CIEPLEGO POWIETRZA: CHWYT - FILTR POWIETRZA	CABLES	LEITUNGEN	CABLES
057536	10205/05	1		PRZEWOD CIEPLEGO POWIETRZA: CHWYT - FILTR POWIETRZA	CABLES	LEITUNGEN	CABLES
057537	10204	1		PRZEWOD ZIMNEGO POWIETRZA:C HWYT-FILTR POWIETRZA	CABLES	LEITUNGEN	CABLES
057537	10205/05	1		PRZEWOD ZIMNEGO POWIETRZA:C HWYT-FILTR POWIETRZA	CABLES	LEITUNGEN	CABLES
057538	10204	1		PRZEWOD ZIMNEGO POWIETRZA:C HWYT-FILTR POWIETRZA	CABLES	LEITUNGEN	CABLES
057538	10205/05	1		PRZEWOD ZIMNEGO POWIETRZA:C HWYT-FILTR POWIETRZA	CABLES	LEITUNGEN	CABLES
057539	10204	1		UCHWYT PRZEWODU ZIMNEGO POW IETRZA	POIGNEE	GRIFF	KNOB
057539	10205/05	1		UCHWYT PRZEWODU ZIMNEGO POW IETRZA	POIGNEE	GRIFF	KNOB
057531	70112	1		USZCZELKA OBUDOWY CHWYTU PO WIETRZA	JOINT	DICHTUNG	GASKET
057612	10105/01	4		TLOK SILNIKA 1600 GRUPA A	PISTONS, SEGMENTS ET AXES, CLASSE ...	KOLBEN, RINGE UND KOL BEN, KLASSE ...	PISTONS, RINGS AND PI NS, CLASS ...
057613	10105/01	4		TLOK SILNIKA 1600 GRUPA B	PISTONS, SEGMENTS ET AXES, CLASSE ...	KOLBEN, RINGE UND KOL BEN, KLASSE ...	PISTONS, RINGS AND PI NS, CLASS ...
057614	10105/01	4		TLOK SILNIKA 1600 GRUPA C	PISTONS, SEGMENTS ET AXES, CLASSE ...	KOLBEN, RINGE UND KOL BEN, KLASSE ...	PISTONS, RINGS AND PI NS, CLASS ...
057618	10105/01	4		TLOK SILNIKA 1600 NADW.0,2 MM	PISTONS, SEGMENTS ET AXES, CLASSE ...	KOLBEN, RINGE UND KOL BEN, KLASSE ...	PISTONS, RINGS AND PI NS, CLASS ...

NR KATAL F S O	NR TABL.	IL. Q.	NR KATALOGOWY O B C Y	N A Z W A C Z E S C I	D E S I G N A T I O N	B E N E N N U N G	D E S C R I P T I O N
057619	10105/01	4		TLOK SILNIKA 1600 NADW.0,4 MM	PISTONS, SEGMENTS ET AXES, CLASSE ...	KOLBEN, RINGE UND KOLBEN, KLASSE ...	PISTONS, RINGS AND PINS, CLASS ...
057620	10105/01	4		TLOK SILNIKA 1600 NADW.0,6 MM	PISTONS, SEGMENTS ET AXES, CLASSE ...	KOLBEN, RINGE UND KOLBEN, KLASSE ...	PISTONS, RINGS AND PINS, CLASS ...
057621	10105/01	4		TLOK SILNIKA 1600 NADW.0,8 MM	PISTONS, SEGMENTS ET AXES, CLASSE ...	KOLBEN, RINGE UND KOLBEN, KLASSE ...	PISTONS, RINGS AND PINS, CLASS ...
057622	10105/01	4		PIERSCIEN TLOKOWY ZGARN.TRZECI CHROM."GOETZE"	GARNITURE PAREBOUE	SCHLAMMKRATZRING	MUDSCRAPER RING
057624	10105/01	4		PIERSCIEN TLOKOWY ZGARN.CHROM.NADW.0,2MM "GOETZE"	GARNITURE PAREBOUE	SCHLAMMKRATZRING	MUDSCRAPER RING
057625	10105/01	4		PIERSCIEN TLOKOWY ZGARN.CHROM.NADW.0,4MM"GOETZE"	GARNITURE PAREBOUE	SCHLAMMKRATZRING	MUDSCRAPER RING
057626	10105/01	4		PIERSCIEN TLOKOWY ZGARN.CHROM.NADW.0,6MM "GOETZE"	GARNITURE PAREBOUE	SCHLAMMKRATZRING	MUDSCRAPER RING
057627	10105/01	4		PIERSCIEN TLOKOWY ZGARN.CHROM.NADW.0,8MM "GOETZE"	GARNITURE PAREBOUE	SCHLAMMKRATZRING	MUDSCRAPER RING
057671	10105/01	4		PIERSCIEN TLOKOWY USZCZ.PIERWSZY NADW.0,8MM "GOETZE"	SEGMENT	KOLBENRING	RING
057672	10105/01	4		PIERSCIEN TLOKOWY ZGARN.DRUGI NADW.0,8MM "GOETZE"	GARNITURE PAREBOUE	SCHLAMMKRATZRING	MUDSCRAPER RING
057631	10105/01	4		SWORZEN TLOKOWY	AXE DE PISTON	KOLBENBOLZEN	PISTON PIN
057632	10105/01	4		SWORZEN TLOKOWY NADWYMIAR 0,2MM	AXE DE PISTON	KOLBENBOLZEN	PISTON PIN
057633	10105/01	8		PIERSCIEN ZABEZPIECZAJACY SWORZNIA	ARRETOIR	SICHERUNGSRING	LOCKRING
057636	10105/01	4		TLOK SILNIKA KOMPLETNY 1600 GRUPA A	PISTONS, SEGMENTS ET AXES, CLASSE ...	KOLBEN, RINGE UND KOLBEN, KLASSE ...	PISTONS, RINGS AND PINS, CLASS ...
057637	10105/01	4		TLOK SILNIKA KOMPLETNY 1600 GRUPA B	PISTONS, SEGMENTS ET AXES, CLASSE ...	KOLBEN, RINGE UND KOLBEN, KLASSE ...	PISTONS, RINGS AND PINS, CLASS ...
057638	10105/01	4		TLOK SILNIKA KOMPLETNY 1600 GRUPA C	PISTONS, SEGMENTS ET AXES, CLASSE ...	KOLBEN, RINGE UND KOLBEN, KLASSE ...	PISTONS, RINGS AND PINS, CLASS ...
057639	10105/01	1		ZESTAW NAPRAWCZY 4 TLOKOW KOMPL.1600 NADWYMIAR 0,2MM	JEU DE PIECES REPARATION	SATZ REPARATURTEILE	SET OF REPAIR PART
057730	10105/01	1		ZESTAW NAPRAWCZY 4 TLOKOW KOMPL.1600 NADWYMIAR 0,4MM	JEU DE PIECES REPARATION	SATZ REPARATURTEILE	SET OF REPAIR PART
057731	10105/01	1		ZESTAW NAPRAWCZY 4 TLOKOW KOMPL.1600 NADWYMIAR 0,6MM	JEU DE PIECES REPARATION	SATZ REPARATURTEILE	SET OF REPAIR PART
057732	10105/01	1		ZESTAW NAPRAWCZY 4 TLOKOW KOMPL.1600 NADWYMIAR 0,8MM	JEU DE PIECES REPARATION	SATZ REPARATURTEILE	SET OF REPAIR PART
057713	50117	3		SPRYSKIWACZ	GICLEUR	DUSE	JET
057751	70101	1		WYKLADZINA POKRYWY SILNIKA	**********	**********	**********
057331	10105/01	4		PIERSCIEN TLOKOWY USZCZ.NADW.0,8MM "PRIMA" LODZ	SEGMENT	KOLBENRING	RING
057332	10105/01	4		PIERSCIEN TLOKOWY ZGARN.NADW.0,8MM "PRIMA" LODZ	GARNITURE PAREBOUE	SCHLAMMKRATZRING	MUDSCRAPER RING
057333	10105/01	4		PIERSCIEN TLOKOWY ZGARN.CHROM.TRZECI "PRIMA" LODZ	GARNITURE PAREBOUE	SCHLAMMKRATZRING	MUDSCRAPER RING
057335	10105/01	4		PIERSIEN TLOKOWY ZGARN.CHROM.NADW.0,2MM "PRIMA"LODZ	GARNITURE PAREBOUE	SCHLAMMKRATZRING	MUDSCRAPER RING

NR KATAL F S O	NR TABL.	IL. Q.	NR KATALOGOWY O B C Y	N A Z W A C Z E S C I	D E S I G N A T I O N	B E N E N N U N G	D E S C R I P T I O N
057836	10135/01	4		PIERSCIEN TLOKOWY ZGARN.CHR OM.NADW.C,4MM "PRIMA"LODZ	GARNITURE PAREBOUE	SCHLAMMKRATZRING	MUDSCRAPER RING
057837	10135/01	4		PIERSCIEN TLOKOWY ZGARN.CHR OM.NADW.C,6MM "PRIMA"LODZ	GARNITURE PAREBOUE	SCHLAMMKRATZRING	MUDSCRAPER RING
057838	10135/01	4		PIERSCIEN TLOKOWY ZGARN.CHR OM.NADW.C,8MM "PRIMA"LODZ	GARNITURE PAREBOUE	SCHLAMMKRATZRING	MUDSCRAPER RING
057848	50136	1		OBUDOWA WENTYLATORA NAGRZEW NICY KOMPLETNA	CORPS	GEHAUSE	BODY
057832	10331/10	1		MIARKA POZIOMU OLEJU KOMPLE TNA	JAUGE DE NIVEAU	MESSTAB	LEVEL ROD
057833	50136	1		SILNIK ELEKTRYCZNY WENTYLAT ORA NAGRZEWNICY	MOTEUR ELECTRIQUE	ELEKTROMOTOR	MOTOR
057835	70132	2		USZCZELKA DOLNA ZEWNETRZNA DRZWI BOCZNYCH	JOINT	DICHTUNG	GASKET
057890	70157	1		USZCZELKA OKNA TYLNEGO	JOINT	DICHTUNG	GASKET
057891	50101	1		PRZEWOD DOPROWADZAJACY POWI ETRZE DO NAWIEWNIKA LEWY	TUYAU	SCHLAUCH	HOSE
057894	50101	1		KOLEKTOR WYLOTOWY NAGRZEWNI CY PRAWY	TUYAU	SCHLAUCH	HOSE
057895	50101	1		KOLEKTOR WYLOTOWY NAGRZEWNI CY LEWY	TUYAU	SCHLAUCH	HOSE
057907	70105	1		OBSADA WYLACZNIKOW DOLNA	TAQUET	SPANNSTUECK	PAD
057908	70112	1		PRZEGRODA CZOLOWA CZESC GOR NA I DOLNA KOMPLETNA	TABLIER	STIRNWAND	DASH/PANEL
057913	21233	1		PRZELOTKA LINKI LICZNIKA KI LOMETROW I C.STEROW.GAZU	BAGUE DE PASSAGE	DURCHLASSRING	GROMMET
057913	21233/05	1		PRZELOTKA LINKI LICZNIKA KI LOMETROW I C.STEROW.GAZU	BAGUE DE PASSAGE	DURCHLASSRING	GROMMET
057948	27401	2		POLOS TYLNEGO MOSTU KOMPLET NA	ARBRE	WELLE	SHAFT
057950	27401	2		OBUDOWA PRZEKLADNI GLOWNEJ Z WCISNIETYMI RURAMI KOMPL.	CARTER	GEHAUSE	CASE
057967	70105	1		NAWIEWNIK POWIETRZA KOMPLET NY WEWNETRZNY PRAWY			
057968	70105	1		NAWIEWNIK POWIETRZA KOMPLET NY ZEWNETRZNY LEWY			
058006	10331	1		CZUJNIK CISNIENIA OLEJU	COMMANDE DE JAUGE DE NIVEAU	STANDGEBER	SENDING UNIT
058006	10331/05	1		CZUJNIK CISNIENIA OLEJU	COMMANDE DE JAUGE DE NIVEAU	STANDGEBER	SENDING UNIT
058029	70602	1		OSLONA BOCZNA POD SIEDZENIE M PRZEDNIM LEWA KOL.CZARNY	PROTECTION	ABDECKUNG	PROTECTION
058033	70112	1		WSPORNIK MOCOWANIA ZDERZAKA KOMPLETNY PRAWY	SUPPORT	STUTZE	SUPPORT
058034	70112	1		WSPORNIK MOCOWANIA ZDERZAKA KOMPLETNY LEWY	SUPPORT	STUTZE	SUPPORT
058045	10254	1		SRUBA DWUSTRONNA M8X1,25X45	GOUJON	STIFTSCHRAUBE	STUD
058045	10254/05	1		SRUBA DWUSTRONNA M8X1,25X45	GOUJON	STIFTSCHRAUBE	STUD
058102	55420	1		Uszczelka lampy kierunkows- kazu lewa	JOINT	DICHTUNG	GASKET
058103	55420	1		Uszczelka lampy kierunkows- kazu prawa	JOINT	DICHTUNG	GASKET

NR KATAL F S O	NR TABL.	IL. Q.	NR KATALOGOWY C B C Y	N A Z W A C Z E S C I	D E S I G N A T I O N	B E N E N N U N G	D E S C R I P T I O N
058125	55401	1		WSPORNIK CENTRALKI OBROTOWE J KOMPLETNY	CONSOLE	KONSOLE	CONSOLE
058125	55401/05	1		WSPORNIK CENTRALKI OBROTOWE J KOMPLETNY	CONSOLE	KONSOLE	CONSOLE
058128	50106	1		KLAPA WYLOTU POWIETRZA Z NA GRZEWNICY KOMPLETNA	COUVERCLE	DECKEL	COVER
058131	50101	1		NAGRZEWNICA KOMPLETNA	RADIATEUR	HEIZKOERPER	RADIATOR
058134	41201	2		PODKLADKA GORNEGO MOCOWANIA KOLUMNY KIEROWNICY	RONDELLE	SCHEIBE	WASHER
058135	70112	1		BELKA POD TABLICE ROZDZIELC ZA KOMPLETNA	LONGERON	LAENGSTRAEGER	SIDE MEMBER
058162	50106	1		GRZEJNIK NAGRZEWNICY KOMPLE TNY	RADIATEUR	HEIZKOERPER	RADIATOR
058168	50106	1		OKLADZINA PRAWA GRZEJNIKA	TAPIS	BELAG	MAT
058169	50101	1		ZAWOR NAGRZEWNICY KOMPLETNY	SOUPAPE	VENTIL	VALVE
058170	50101	1		NAKRETKA USTALAJACA	ECROU	MUTTER	NUT
058171	50101	1		WKRET USTALAJACY	VIS	SCHRAUBE	SCREW
058172	50101	1		PRZEWOD B 2-TR 100 DOPR.WOD E ZSILNIKA DO ZAWORU NAGRZ	TUYAU	SCHLAUCH	HOSE
058173	50101	1		PRZEWOD B2-TR100 DOPR.WODE Z ZAWORU DO NAGRZEWNICY	TUYAU	SCHLAUCH	HOSE
058174	50101	1		PRZELOTKA PRZEWODU DOPROWAD ZAJACEGO WODE	BAGUE DE PASSAGE	DURCHLASSRING	GROMMET
058176	50114	1		WSPORNIK DZWIGNI STERUJACYC H NAGRZEWNICE	CONSOLE	KONSOLE	CONSOLE
058177	50114	1		DZWIGNIA STEROWANIA ZAWOREM WODNYM	LEVIER	HEBEL	LEVER
058178	50114	1		CIEGNO STEROWANIA KLAPAMI M IKSUJACYMI	TIRANT	SPANNBOLZEN	TIEROD
058200	50101	1		PRZEWOD DOPROWADZAJACY POWI ETRZE DO NAWIEWNIKA PRAWY	TUYAU	SCHLAUCH	HOSE
058210	50106	1		TUNEL WENTYLATORA NAGRZEWNI CY	CONVOXEUR	LEITBLECH	CONVEXOR
058213	50106	1		OBUDOWA GRZEJNIKA NAGRZEWNI CY	CORPS	GEHAUSE	BODY
058228	55501	1		PRZELACZNIK SWIATEL,WYCIERA CZKI,SPRYSKIWACZA I KIERUNK	COMBINATEUR AU VOLANT	LENKSTOCK-UM-SCHALTER	SWITCH UNIT
058229	55501	1		PRZELACZNIK SWIATEL,WYCIERA CZKI,SPRYSKIWACZA I KIERUNK	COMBINATEUR AU VOLANT	LENKSTOCK-UM-SCHALTER	SWITCH UNIT
058306	53101/05	1		PRZEWOD ZAPLONOWY:CEWKA - S WIECE COSTAWCA REINSHAGEN	CABLE DE BOUGIES	KERZENLEITUNG	SPARK PLUG CABLE
058356	53325	2		USZCZELKA PRZEJSCIA PRZEWOD OW PRZEZ PRZEGRODE CZOLOWA	JOINT	DICHTRING	SEAL RING
058333	55510	1		PREDKOSCIOMIERZ	INDIKATEUR DE VITESSE	GESCHWINDIGKEITMESSER	SPEEDOMETER
058333	55510/05	1		PREDKOSCIOMIERZ	INDIKATEUR DE VITESSE	GESCHWINDIGKEITMESSER	SPEEDOMETER
058338	55510	1		ZEGAR KWARCOWY	MONTRE	UHR	CLOCK
058338	55510/05	1		ZEGAR KWARCOWY	MONTRE	UHR	CLOCK
058390	21233	1		WALEK GIETKI LICZNIKA KILOM ETROW KOMPLETNY	TRANSMISSION FLEXIBLE	BIEGSAME WELLE	FLEXIBLE SHAFT

NR KATAL. FSC	NR TABL.	IL. Q.	NR KATALOGOWY CBCY	NAZWA CZESCI	DESIGNATION	BENENNUNG	DESCRIPTION
058390	21233/05	1		WALEK GIETKI LICZNIKA KILOM ETROW KOMPLETNY	TRANSMISSION FLEXIBLE	BIEGSAME WELLE	FLEXIBLE SHAFT
058391	21233	1		WALEK GIETKI WEWNETRZNY	TRANSMISSION FLEXIBLE	BIEGSAME WELLE	FLEXIBLE SHAFT
058391	21233/05	1		WALEK GIETKI WEWNETRZNY	TRANSMISSION FLEXIBLE	BIEGSAME WELLE	FLEXIBLE SHAFT
058514	55515	1		REGULATOR OBROTOW DMUCHAWY TYP H-166 "HYBRYD" ZABRZE	CORRECTEUR	VERSTELLER	CORRECTOR
058520	55515	2		WYCIERACZKA	ESSUIE-GLACE	SCHEIBENWISCHER	WINDSHIELD WIPER
058522	55515	2		WSPORNIK SILNIKA WYCIERACZK I	SUPPORT	STUTZE	SUPPORT
058529	55515	2		SILNIK WYCIERACZKI	MOTEUR ELECTRIQUE	ELEKTROMOTOR	MOTOR
058606	10201	1		CON 058612			
058607	10201	1		CON 058613			
058612	10201	1		RURKA PALIWA ZASILAJACA: ZB ICRNIK - POMPA PALIWA	TUBE	ROHR	PIPE
058612	10201/05	1		RURKA PALIWA ZASILAJACA: ZB ICRNIK - POMPA PALIWA	TUBE	ROHR	PIPE
058612	10201/10	1		RURKA PALIWA ZASILAJACA: ZB ICRNIK - POMPA PALIWA	TUBE	ROHR	PIPE
058613	10201	1		RURKA PALIWA POWROTNA: GAZN IK - ZBIORNIK	TUBE	ROHR	PIPE
058613	10201/05	1		RURKA PALIWA POWROTNA: GAZN IK - ZBIORNIK	TUBE	ROHR	PIPE
058613	10201/10	1		RURKA PALIWA POWROTNA: GAZN IK - ZBIORNIK	TUBE	ROHR	PIPE
058615	33103	1		PRZEWOD HAMULCOW PRZEDNICH PRAWY:POMPA-PRZEWOD ELAST.	TUYAU	LEITUNG	PIPE
058617	33103	1		PRZEWOD HAMULCOW PRZEDNICH LEWY:POMPA- PRZEWOD ELAST.	TUYAU	LEITUNG	PIPE
058628	10401	1		PRZEWOD : ZBIORNIK ZASILANI A - CHLODNICA	TUYAU	SCHLAUCH	HOSE
058628	10401/10	1		PRZEWOD : ZBIORNIK ZASILANI A - CHLODNICA	TUYAU	SCHLAUCH	HOSE
058639	33103	1		PRZEWOD HAMULCOW TYLNYCH KO MPLETNY:POMPA - KOREKTOR	TUYAU	LEITUNG	PIPE
058641	33103	1		PRZEWOD HAMULCOW TYLNYCH KP L:KOREKTOR-PRZEWOD ELAST.	TUYAU	LEITUNG	PIPE
058647	33103	1		PRZEWOD HAMULCOW TYLNYCH PR AWY KOMPLETNY	TUYAU	LEITUNG	PIPE
058649	33103	1		PRZEWOD HAMULCOW TYLNYCH LE WY KOMPLETNY	TUYAU	LEITUNG	PIPE
058664	41201	1		WSPORNIK DOLNY KOLUMNY KIER OWNICY KOMPLETNY	SUPPORT	STUTZE	SUPPORT
058714	41201	1		WSPORNIK GORNY KOLUMNY KIER OWNICY KOMPLETNY	SUPPORT	STUTZE	SUPPORT
058319	10301	1		RURKA PROWADZACA MIARKE POZ IOMU OLEJU KOMPLETNA	TUBE	ROHR	PIPE
058319	10301/05	1		RURKA PROWADZACA MIARKE POZ IOMU OLEJU KOMPLETNA	TUBE	ROHR	PIPE

NR KATAL. F S O	NR TABL.	IL. D.	NR KATALOGOWY C B C Y	NAZWA CZĘŚCI	DESIGNATION	BENENNUNG	DESCRIPTION
058828	55515	2		PIÓRO WYCIERACZKA 510MM "MOTG UM"	RACLETTE	WISCHBLATT	BLADE
058850	10204	1		KONCÓWKA CHWYTU ZIMNEGO PÓW IETRZA	TENON	ANSCHLAG	DOG
058850	10205/05	1		KONCÓWKA CHWYTU ZIMNEGO PÓW IETRZA	TENON	ANSCHLAG	DOG
058854	10409	1		ZESPÓŁ WENTYLATORA CHŁODNIC Y	KIT MOTOVENTIL	MOTORVENTILATOR	FAN ASSEMBLY
058856	55101	1		WYŁĄCZNIK ZAPŁONU	COMMUTATEUR	SCHALTER	SWITCH
058856	55101/05	1		WYŁĄCZNIK ZAPŁONU	COMMUTATEUR	SCHALTER	SWITCH
058962	55301	1		PRZEWÓD:AKUMULATOR - ROZRUS ZNIK	BAGUE DE PASSAGE	DURCHLASSRING	GROMMET
058962	55301/05	1		PRZEWÓD:AKUMULATOR - ROZRUS ZNIK	BAGUE DE PASSAGE	DURCHLASSRING	GROMMET
058970	10205	1		TERMOSTAT FILTRU POWIETRZA	THERMOSTAT	THERMOSTAT	THERMOSTAT
059005	55101	1		WIĄZKA WYŁĄCZNIKA ZAPŁONU	FAISCEAU DE CABLES	LEITUNGSBUENDEL	CABLE BUNDLE
059005	55101/05	1		WIĄZKA WYŁĄCZNIKA ZAPŁONU	FAISCEAU DE CABLES	LEITUNGSBUENDEL	CABLE BUNDLE
059120	10107	8		SPRĘŻYNA DŹWIGIEŃ ZAWORÓW	RESSORT	FEDER	SPRING
059121	10107	8		PIERŚCIEŃ OPOROWY SPRĘŻYN D ŹWIGIEŃ ZAWORÓW	BAGUE	RING	RING
059194	55510	1		ZESTAW WSKAŹNIKÓW "MERA - P AFAL"	COMBINE DE BORD A PLU SIEURS INDICATIONS	KOMBIINSTRUMENT	INST/CLUSTER
059196	55510	1		PRĘDKOŚCIOMIERZ	INDIKATEUR DE VITESSE	GESCHWINDIGKEITMESSER	SPEEDOMETER
059196	55510/05	1		PRĘDKOŚCIOMIERZ	INDIKATEUR DE VITESSE	GESCHWINDIGKEITMESSER	SPEEDOMETER
059197	55510	1		OBROTOMIERZ	COMPTE-TOURS	DREHZAHLMESSER	REVOLUTION COUNTER
059198	55510	1		WSKAŹNIK POZIOMU PALIWA	INDICAT. DE NIVEAU	STANDANZEIGER	LEVEL GAUGE
059198	55510/05	1		WSKAŹNIK POZIOMU PALIWA	INDICAT. DE NIVEAU	STANDANZEIGER	LEVEL GAUGE
059199	55510	1		WSKAŹNIK CIŚNIENIA OLEJU	TEMOIN	ANZEIGER	INDICATOR
059199	55510/05	1		WSKAŹNIK CIŚNIENIA OLEJU	TEMOIN	ANZEIGER	INDICATOR
059200	55510	1		WSKAŹNIK TEMPERATURY WODY	THERMOMETRE	THERMOMETER	TEMPERATURE INDICATOR
059200	55510/05	1		WSKAŹNIK TEMPERATURY WODY	THERMOMETRE	THERMOMETER	TEMPERATURE INDICATOR
059201	55510	1		ZEGAR CZASOWY	MONTRE	UHR	CLOCK
059201	55510/05	1		ZEGAR CZASOWY	MONTRE	UHR	CLOCK
059214	55303	1		STATOR KOMPLETNY	RUPTEUR	UNTERBRECHER	BREAKER
059215	55303	1		ROTOR KOMPLETNY	ROTOR	LAUFER	ROTOR
059216	55303	1		KORPUS KOMPLETNY	VIS D,EVENT	ENTLUEFTUNGSSCHRAUBE	VENT SCREW
059217	55303	1		TARCZA KOMPLETNA	SUPPORT	LAGER	SUPPORT
059218	55303	1		PROSTOWNIK KOMPLETNY	REDRESSEUR	GLEICHRICHTER	RECTIFIER
059219	55303	1		OSŁONA	CAPUCHON	MANSCHETTE	BOOT
059220	55303	1		ŁOŻYSKO	ROULEMENT	LAGER	BEARING
059221	55303	1		ŁOŻYSKO	ROULEMENT	LAGER	BEARING
059226	10101/05	1		POKRYWA GŁOWICY SILNIKA KOM PLETNA	COUVERCLE	DECKEL	COVER
059227	10221/05	1		SPRĘŻYNA POWROTNA UKŁADU ST EROWANIA GAZU	VIS	SCHRAUBE	SCREW
059228	10221/05	1		WSPORNIK SPRĘŻYNY POWROTNEJ UKŁADU STEROWANIA GAZU	CONSOLE	KONSOLE	CONSOLE
059230	70121	1		DRZWI OBUDOWY KOMPLETNE	PORTE	TUER	DOOR
059231	70121	1		BAGAŻNIK DACHOWY KOMPLETNY	PORTE BAGAGES	GEPAECKTRAEGER	LUGGAGE RACK

NR KATAL F S 3	NR TABL.	IL. Q.	NR KATALOGOWY C B C Y	NAZWA CZESCI	DESIGNATION	BENENNUNG	DESCRIPTION
059232	72121	1		OSLONA BOCZNA PRAWA	PROTECTION	ABDECKUNG	PROTECTION
059233	72121	1		OSLONA BOCZNA LEWA	PROTECTION	ABDECKUNG	PROTECTION
059270	72135	1		SZYBA OKNA PRZEDNIEGO EIUEX - ESTONIA	GLACE	GLASSCHEIBE	GLASS
059340	55303/01	1		STOJAN	STATOR	STATOR	STATOR
059341	55303/01	1		WIRNIK KOMPLETNY Z LOZYSKIEM TOCZNYM	ROTOR	LAUFER	ROTOR
059342	55303/01	1		SZCZOTKOTRZYMACZ ZE SZCZOTKAMI	PORTE-BALAI	BUERSTENTRAEGER	BRUSH HOLDER
059343	55303/01	1		REGULATOR RNC 12	REGULATEUR DE TENSION	SPANNUNGSREGLER	VOLTAGE REGULATOR
059344	55303/01	1		PRZEWOD KOMPLETNY	BALAI	KOHLENBUERSTE	BRUSH
059345	55301	1		ALTERNATOR A125 - 55P	ALTERNATEUR	DREHSTROMLICHTMACHINE	ALTERNATOR
059345	55301/05	1		ALTERNATOR A125 - 55P	ALTERNATEUR	DREHSTROMLICHTMACHINE	ALTERNATOR
059346	55301	1		KOLO ALTERNATORA A125 - 55P	POULIE	RIEMENSCHEIBE	PULLEY
059346	55301/05	1		KOLO ALTERNATORA A125 - 55P	POULIE	RIEMENSCHEIBE	PULLEY
059349	10218/05	1	17112021	OBUDOWA REGULATORA CISNIENIA PALIWA I WTRYSKIWACZA	CORPS	GEHAUSE	BODY
059350	10218/05	1	17112022	WTRYSKIWACZ	FAISCEAU D'INJECTEURS	SATZ ROHRE-INJEKTOR	PIPE SET-INJECTOR
059351	10218/05	1	17111447	USZCZELKA WTRYSKIWACZA	JOINT INJECTEUR	EINSPR-VENTDICH	INJECTOR SEAL
059352	10218/05	1	17083285	WSPORNIK MOCOWANIA WTRYSKIWACZA	SUPPORT	STUTZE	SUPPORT
059353	10218/05	1	17081350	SRUBA Z Z USZCZELKA WSPORNIKA MOCOWANIA WTRYSKIWACZA	VIS	SCHRAUBE	SCREW
059354	10218/05	2	17069168	KROCIEC PALIWOWY	TEYAU COUDE	SCHLAUCH	HOSE
059355	10218/05	2	17075288	USZCZELKA KROCCA PALIWOWEGO	JOINT	DICHTRING	SEAL RING
059356	10218/05	1	17080663	SRUBA Z USZCZELKA MOC.REGULATORA CISNIENIA PALIWA	VIS	SCHRAUBE	SCREW
059357	10218/05	1	17112025	KORPUS PRZEPUSTNICY	PORTE-INJECTEUR	E-DUESENHALTER	INJECTOR-HOLDER
059358	10218/05	1	17069158	USZCZELKA KORPUSU PRZEPUSTNICY	JOINT	DICHTRING	SEAL RING
059359	10218/05	1	17080692	REGULATOR PRZEPUSTNICY /POTENCJOMETR/	CORRECTEUR	VERSTELLER	CORRECTOR
059360	10218/05	2	17069157	SRUBA Z USZCZELNIACZEM MOC. POTENCJOMETRU PRZEPUSTNICY	VIS	SCHRAUBE	SCREW
059361	10218/05	1	17112023	SILNIK KROKOWY BIEGU JALOWEGO	MOTEUR	MOTOR	ENGINE
059362	10218/05	1	17082049	USZCZELKA SILNIKA KROKOWEGO	JOINT	DICHTRING	SEAL RING
059363	10218/05	2	17081528	SRUBA Z USZCZELNIENIEM SILNIKA KROKOWEGO	VIS	SCHRAUBE	SCREW
059364	10218/05	1	17081775	KORPUS KONCOWEK PODCISNIENIA	PORTE-INJECTEUR	E-DUESENHALTER	INJECTOR-HOLDER
059365	10218/05	1	17081123	USZCZELKA KORPUSU KONCOWEK PODCISNIENIA	JOINT	DICHTUNG	GASKET
059366	10218/05	2	17080666	SRUBA Z USZCZELNIACZEM KORPUSU KONCOWEK PODCISNIENIA	VIS	SCHRAUBE	SCREW
059367	10218/05	2	11082413	SRUBA Z USZCZELN.MOCOW.OBUDOWY REGUL.CISNIENIA PALIWA	VIS	SCHRAUBE	SCREW
059368	10218/05	1	17069133	REGULATOR CISNIENIA PALIWA	REGULATEUR DE PRESSIO	DRUCKREGLER	PRESSURE REGULATOR
059373	68101	1		KLUCZ DO MOCOWANIA KOL	MANIVELLE DE ROUES	RADBOLZENSCHLUESSEL	SPEED HANDLE FOR WHEE

NR KATAL. F.S.O	NR TABL.	IL. Q.	NR KATALOGOWY C.B.C.Y	NAZWA CZESCI	DESIGNATION	BENENNUNG	DESCRIPTION
059374	10118	1		PASEK NAPEDU WENTYLATORA I ALTERNATORA DOST.GATES	COURROIE	RIEMEN	BELT
059374	10118/05	1		PASEK NAPEDU WENTYLATORA I ALTERNATORA DOST.GATES	COURROIE	RIEMEN	BELT
059439	55301	1		ALTERNATOR A124 - 44C	ALTERNATEUR	DREHSTROMLICHTMACHINE	ALTERNATOR
059438	55301/05	1		ALTERNATOR A124 - 44C	ALTERNATEUR	DREHSTROMLICHTMACHINE	ALTERNATOR
059439	55301	1		KOLO ALTERNATORA A124 - 44C	POULIE	RIEMENSCHEIBE	PULLEY
059439	55301/05	1		KOLO ALTERNATORA A124 - 44C	POULIE	RIEMENSCHEIBE	PULLEY
059494	70121	1		OBUDOWA SKRZYNI LADUNKOWEJ Z DRZWIAMI KOMPLETNA	CORPS	GEHAUSE	BODY
059495	70105	1		NAWIEWNIK POWIETRZA ZEWNETRZNY PRAWY ZEWNETRZNY	CONVEYOR	LEITBLECH	CONVEYOR
059496	70105	1		NAWIEWNIK POWIETRZA ZEWNETRZNY LEWY KOMPLETNY	CONVEYOR	LEITBLECH	CONVEYOR
059509	10205	1		WKLAD FILTRUJACY	ELEMENT FILTRANT	FILTERENSATZ	CARTRIDGE
059509	10205/05	1		WKLAD FILTRUJACY	ELEMENT FILTRANT	FILTERENSATZ	CARTRIDGE
059538	10401	2		PIERSCIEN ELASTYCZNY MOCOWANIA CHLODNICY DOLNY	BAGUE	RING	RING
059539	10401	1		WSPORNIK GORNY LEWY ZAWIESZENIA CHLODNICY	SUPPORT	STUTZE	SUPPORT
059540	10401	1		WSPORNIK GORNY PRAWY ZAWIESZENIA CHLODNICY	SUPPORT	STUTZE	SUPPORT
059544	53101	1		WSPORNIK NAGRZEWNICY	SUPPORT	STUTZE	SUPPORT
059545	10102	1		USZCZELNIACZ WALU KORB.OD S TR.NAPEDU ROZRZ.DOST.RFT	JOINT	DICHTUNG	GASKET
059545	10102/05	1		USZCZELNIACZ WALU KORB.OD S TR.NAPEDU ROZRZ.DOST.RFT	JOINT	DICHTUNG	GASKET
059546	10102	1		USZCZELNIACZ WALU KORB.OD S TR.KOLA ZAMACH.DOST.RFT	JOINT	DICHTUNG	GASKET
059546	10102/05	1		USZCZELNIACZ WALU KORB.OD S TR.KOLA ZAMACH.DOST.RFT	JOINT	DICHTUNG	GASKET
059574	10102	1		POKRYWA PRZEDNIA KADLUBA US ZCZ.GOETZE	COUVERCLE	DECKEL	COVER
059575	10102	1		POKRYWA PRZEDNIA KADLUBA US ZCZ.ERLING	COUVERCLE	DECKEL	COVER
059576	10102	1		POKRYWA PRZEDNIA KADLUBA US ZCZ.RFT	COUVERCLE	DECKEL	COVER
059533	53117	1		TROJNIK SPRYSKIWACZA	RACCORD A 3 VOIES	HOSENROHR	THREE-WAY CONNECTION
059535	55515	2		OSLONA NAKRETKI	CAPUCHON	MANSCHETTE	BOOT
059536	63101	1		TROJKAT OSTRZEGAWCZY	TRIANGLE	WARNDREIECK	WARNING TRIANGLE
059601	21206	1		DOLNA POKRYWA SKRZYNI BIEGW Z KORKIEM	COUVERCLE	DECKEL	COVER
059602	55515	2		RAMIE WYCIERAKA PRZOD "MOT - GUM"	BRAS	ARM	ARM
059608	53101/10	1		PRZEWOD B2 - TR 100 DOPR.PLYN Z SILNIKA DO ZAW.NAGRZ.	TUYAU	SCHLAUCH	HOSE
059609	53101/10	1		PRZEWOD B2 - TR 100 DOPR.WODE Z ZAWORU NAGRZ.DO NAGRZ.	TUYAU	SCHLAUCH	HOSE
059624	53401	1		SWORZEN CENTRALKI OBROTOWEJ	AXE	BOLZEN	PIN

NR KATAL. F S O	NR TABL.	IL. Q.	NR KATALOGOWY C B C Y	NAZWA CZESCI	DESIGNATION	BENENNUNG	DESCRIPTION
059624	55401/05	1		SWORZEN CENTRALKI OBROTOWEJ	AXE	BOLZEN	PIN
059625	10401	1		PRZEWOD WEJSCIA PLYNU DO CH LODNICY	TUYAU FLEXIBLE	SCHLAUCH	HOSE
059628	10401	1		PRZEWOD WYJSCIA PLYNU Z CHL ODNICY	TUYAU FLEXIBLE	SCHLAUCH	HOSE
059638	10401	1		ZBIORNIK ZASILANIA CHLODNIC Y KOMPLETNY	RESERVOIR	BEHAELTER	TANK
059639	10401	1		KOREK ZBIORNIKA ZASILANIA K OMPLETNY	BOUCHON	SCHRAUBDECKEL	CAP
059640	55515	2		PODKLADKA MOCOWANIA CZOPA W YCIERACZKI	BAGUE	BUECHSE	BUSH
059643	10402/05	1		POKRYWA OBUDOWY TERMOSTATU	COUVERCLE	DECKEL	COVER
059644	10401	2		TULEJKA WSPORNIKA GORNEGO Z AWIESZENIA CHLODNICY	ENTRETOISE	ABSTANDSTUECK	SPACER
059696	10401	1		CHLODNICA KOMPLETNA	RADIATEUR	KUEHLER	RADIATOR
059776	55301	1		PRZEWOD:MASA-AKUMULATOR-MAS A SILNIKA	TUYAU	SCHLAUCH	HOSE
059776	55301/05	1		PRZEWOD:MASA-AKUMULATOR-MAS A SILNIKA	TUYAU	SCHLAUCH	HOSE
059777	55301/10	1		PRZEWOD:AKUMULATOR - ROZRUS ZNIK - ALTERNATOR	TUYAU	SCHLAUCH	HOSE
059778	10409/10	1		SILNIK WENTYLATORA CHLODNIC Y	KIT MOTOVENTIL	MOTORVENTILATOR	FAN ASSEMBLY
059812	10107	4		ZAWOR WYDECHOWY DOSTAWCA DA S CZECHY	SOUPAPE D'ECHAPPEMENT	AUSLASSVENTIL	EXHAUST VALVE
059833	10401	1		KOREK ZBIORNIKA ZASILANIA K OMPLETNY	BOUCHON	SCHRAUBDECKEL	CAP
059843	10401	1		USZCZELKA KORKA SPUSTOWEGO CHLODNICY	JOINT	DICHTUNG	GASKET
059844	10401	1		KOREK SPUSTOWY CHLODNICY KO MPLETNY	ROBINET DE VIDANGE	ABLASSHAHN	DRAIN COCK
059847	55525	S	ID 602996	KONCOWKA NASADKOWA PRZEWODU	BORNE	KABELSCHUH	TERMINAL
059848	55525	S	ID 415357	KONCOWKA NASADKOWA PRZEWODU	BORNE	KABELSCHUH	TERMINAL
059849	55525	S	ID 603380	KONCOWKA NASADKOWA PRZEWODU	BORNE	KABELSCHUH	TERMINAL
059850	55525	S	ID 600253	KONCOWKA NASADKOWA PRZEWODU	BORNE	KABELSCHUH	TERMINAL
059851	55525	S	ID 682395	KONCOWKA NASADKOWA PRZEWODU	BORNE	KABELSCHUH	TERMINAL
059852	55525	S	ID 603210	KONCOWKA NASADKOWA PRZEWODU	BORNE	KABELSCHUH	TERMINAL
059853	55525	S	ID 615762	KONCOWKA NASADKOWA PRZEWODU	BORNE	KABELSCHUH	TERMINAL
059858	55525	S	ID 603345	SPINKA	AGRAFE	KLEMMSTUCK	PIN
059859	55525	S	ID 695460	SPINKA "S.LACK"	AGRAFE	KLEMMSTUCK	PIN
059860	55525	S	ID 663043	SPINKA	AGRAFE	KLEMMSTUCK	PIN
059861	55525	S	ID 610509	SPINKA	AGRAFE	KLEMMSTUCK	PIN
059862	55525	S	ID 653238	ZACISK	COLLIER	KLEMME	CLAMP
059863	55525	S	ID 625537	ZACISK	COLLIER	KLEMME	CLAMP
059864	55525	S	ID 604384	ZACISK	COLLIER	KLEMME	CLAMP
059865	55525	S	ID 625546	ZACISK	COLLIER	KLEMME	CLAMP
059866	55525	S	ID 604385	ZACISK	COLLIER	KLEMME	CLAMP
059867	55525	S	ID 625554	ZACISK	COLLIER	KLEMME	CLAMP
059877	10402/05	1		OBUDOWA TERMOSTATU	CORPS	GEHAUSE	BODY

NR KATAL FSO	NR TABL.	IL. Q.	NR KATALOGOWY OBCY	NAZWA CZESCI	DESIGNATION	BENENNUNG	DESCRIPTION
059878	55525	S	ID 695452	ZLACZE WIELOBIEGUNOWE 2-KROTNE	JOINT MULTIPOLAIRE	MEHRPOL. KUEPLUNGSKOPF	MULTIPOLE MULTIPOLAR
059879	55525	S	ID 605723	ZLACZE WIELOBIEGUNOWE 6-KROTNE	JOINT MULTIPOLAIRE	MEHRPOL. KUEPLUNGSKOPF	MULTIPOLE MULTIPOLAR
059830	55525	S	ID 663036	ZLACZE 8-KROTNE	JOINT MULTIPOLAIRE	MEHRPOL. KUEPLUNGSKOPF	MULTIPOLE MULTIPOLAR
059831	55525	S	ID 610507	ZLACZE 8-KROTNE	JOINT MULTIPOLAIRE	MEHRPOL. KUEPLUNGSKOPF	MULTIPOLE MULTIPOLAR
059937	55510/05	1		ZESTAW WSKAZNIKOW	COMBINE DE BORD A PLUSIEURS INDICATIONS	KOMBIINSTRUMENT	INST/CLUSTER
059938	55510/05	1		OBROTOMIERZ	COMPTE-TOURS	DREHZAHLMESSER	REVOLUTION COUNTER
059939	55510/05	1		ZESTAW WSKAZNIKOW	COMBINE DE BORD A PLUSIEURS INDICATIONS	KOMBIINSTRUMENT	INST/CLUSTER
059910	55510/05	1		OBROTOMIERZ	COMPTE-TOURS	DREHZAHLMESSER	REVOLUTION COUNTER
059915	55525	S	ID 601815	ZLACZE 3-KROTNE	JOINT MULTIPOLAIRE	MEHRPOL. KUEPLUNGSKOPF	MULTIPOLE MULTIPOLAR
059916	55525	S	ID 601807	ZLACZE 3-KROTNE	JOINT MULTIPOLAIRE	MEHRPOL. KUEPLUNGSKOPF	MULTIPOLE MULTIPOLAR
059954	41201	1		WAL POSREDNI KIEROWNICY Z PRZEGUBAMI KOMPLETNY	ARBRE AVEC VIS SANS-FIN	WELLE MIT SCHNECKE	SHAFT W/WORM SCREW
059957	33117	S		KOMPLET 4 WKLADEK CIERNYCH HAM.KOL PRZEDN.TEXTAR 475	GARNITURES	BELAGE	PADS
060003	70621	1		DYWANIK PODLOGI SRODKOWEJ KOMPLETNY KOLOR STALOWY	TAPIS	BELAG	MAT
060139	70112/10	1		OBUDOWA CHWYTU POWIETRZA KOMPLETNA	CORPS	GEHAUSE	BODY
060201	70129	2		OGRANICZNIK OTWARCIA DRZWI PRZEDNICH KOMPLETNY	TIRANT D'ARRET	TUERSPANNER	DOOR CHECK
060251	21217	1		WALEK SPRZEGLOWY Z PIASTA SYNCHRONIZATORA	ARBRE PRIMAIRE	HAUPTWELLE	MAIN SHAFT
060274	21200			SKRZYNKA BIEGOW NA CZESCI ZAMIENNE	BOITE DE VITESSES	WECHSELGETRIEBE	TRANSMISSION
060276	21200	1		SKRZYNKA BIEGOW NA CZESCI ZAMIENNE LOZYSKA ZACHODNIE	BOITE DE VITESSES	WECHSELGETRIEBE	TRANSMISSION
060294	33117	S		KOMPLET 4 WKLADEK CIERNYCH HAM.KOL.PRZEDN.FOMAR FC.911	GARNITURES	BELAGE	PADS
060302	21217/10	1		WALEK SPRZEGLOWY Z PIASTA SYNCHRONIZATORA	ARBRE PRIMAIRE	HAUPTWELLE	MAIN SHAFT
060307	63101	1		GASNICA TYP GP - 1X PROD.KATOWICKIE.Z-DY WYR.METAL.	EXTINCTEUR	FEUERLOESCHER	EXTINGUISHER
060310	63101	1		GASNICA TYP GP - 1X/W PRODUKCJI GZWM GRODKOW	EXTINCTEUR	FEUERLOESCHER	EXTINGUISHER
060311	69101	1		WIESZAK KOMPLETNY DO MOCOWANIA GASNICY 060310	RUBAN	BAND	BAND
060312	63101	1		ZAPINKA GUMOWA DO MOCOWANIA GASNICY 060310	SIEGE DE CENTREUR	GESPERRE	STRIKER PLATE
060314	21200/10	1		SKRZYNKA BIEGOW NA CZESCI ZAMIENNE	BOITE DE VITESSES	WECHSELGETRIEBE	TRANSMISSION
060316	21200/10	1		SKRZYNKA BIEGOW NA CZESCI ZAMIENNE LOZYSKA ZACHODNIE	BOITE DE VITESSES	WECHSELGETRIEBE	TRANSMISSION
060369	53101	1		PRZELOTKA PRZEWODU NAGRZEWNICY PRZEZ PRZEGRODE CZOLOWA	BAGUE DE PASSAGE	DURCHLASSRING	GROMMET
060377	53401	1		OSLONA SWIATLOWODU	PROTECTION	ABDECKUNG	PROTECTION

NR KATAL F S O	NR TABL.	IL. Q.	NR KATALOGOWY C B C Y	NAZWA CZESCI	DESIGNATION	BENENNUNG	DESCRIPTION
060377	55401/05	1		OSLONA SWIATLOWODU	PROTECTION	ABDECKUNG	PROTECTION
060409	70112	1		FILTR POWIETRZA	FILTRE A AIR	LUFTFILTER	AIR CLEANER
060433	33125	2		SZCZEKA HAMULCOW KOL TYLNYC H LEWA Z SAMOREGULACJA KOMP	MACHOIRE DE FREINS	BREMSBACKE	BRAKE SHOE
060434	33125	2		SZCZEKA HAMULCOW KOL TYLNYC H PRAWA Z SAMOREGUL.KOMPL.	MACHOIRE DE FREINS	BREMSBACKE	BRAKE SHOE
060556	27401	2		TYLNY MOST KOMPLETNY PRZELO ZENIE 41:9	PONT ARRIERE	HINTERACHSE	REAR AXLE
060558	27401/10	1		TYLNY MOST KOMPLETNY PRZELO ZENIE 41:10	PONT ARRIERE	HINTERACHSE	REAR AXLE
060564	53101	1		RCZDZIELACZ ZAPLONU 1600	ALLUMEUR	ZUENDVERTEILER	IGNITION DISTRIBUTOR
060590	10301/10	1	95624091	POMPA OLEJU KOMPLETNA	POMPE A HUILE	OELPUMPE	OIL PUMP
060591	10101/10	1	96042960	USZCZELKA PLYTKI	JOINT	DICHTRING	SEAL RING
060592	10101/10	1	024544	KONCOWKA GLOWICY SILNIKA	BOUCHON	SCHRAUBDECKEL	CAP
060593	10301/10	1	91505698	LANCUCH NAPEDU POMPY OLEJU	CHAINE	KETTE	CHAIN
060594	13109/10	1	96153955	TARCZA SPRZEGLA KOMPLETNA Z OKLADZINAMI VALEO	DISQUE ENTRAINE D'EMB RAYAGE	KUPPLUNGSSCHEIBE	CLUTCH DRIVEN PLATE
060595	10301/10	1	90002004	SPREZYNA ZAWORU REGULACYJNE GO CISNIENIA OLEJU	RESSORT	FEDER	SPRING
060596	10301/10	1	96085699	USZCZELNIACZ CHLODNICY OLEJ U	CONE D'ETANCHEITE	DICHTUNG	SLEEVE
060597	10221	1		CIEGNO STEROWANIA GAZU KOMP LETNE	TIRANT	SPANNBULZEN	TIEROD
060599	10221/10	1		CIEGNO STEROWANIA GAZU KOMP LETNE	TIRANT	SPANNBULZEN	TIEROD
060601	10221/05	1		ZAPINKA PRZEGUBU KULOWEGO	AGRAFE	KLEMMSTUCK	PIN
060607	63101	1		GASNICA TYP BI-EX FRANCJA	EXTINCTEUR	FEUERLOESCHER	EXTINGUISHER
060608	63101	1		WIESZAK GASNICY 060607	RUBAN	BAND	BAND
060609	10107/10	4	095317	ZAWOR WYDECHOWY	SOUPAPE D'ECHAPPEMENT	AUSLASSVENTIL	EXHAUST VALVE
060612	10101/10	1	0200 J3	GLOWICA SILNIKA KOMPLETNA	SUPPORT	LAGER	SUPPORT
060617	10107/10	8	095317	MISKA DOLNA SPREZYN ZAWORU	CULOT	BODENTELLER	END PLATE
060618	10201/10	2	013235	SRUBA MOCOWANIA POKRYWY LOZ YSKA WALU KORBOWEGO	VIS	SCHRAUBE	SCREW
060619	10229/10	1	193122	WPUST CZOLENKOWY KOLA ZEBAT EGO NAPEDU POMPY WTRYSKOWEJ	CLAVETTE	SCHEIBENFEDER	KEY
060620	10229/10	2	1563 C7	KROCIEC PRZEWODU:FILTR PALI WA - POMPA WTRYSKOWA	TEYAU COUDE	SCHLAUCH	HOSE
060622	10301/10	2	692132	SRUBA MOCOWANIA POMPY OLEJU	VIS	SCHRAUBE	SCREW
060623	10403/10	5	691536	SRUBA MOCOWANIA POMPY WODY	VIS	SCHRAUBE	SCREW
060624	10106/10	1	694905	PODKLADKA OKRAGLA 8 X 22 X 2,5	RONDELLE	SCHEIBE	WASHER
060624	10229/10	1	694905	PODKLADKA OKRAGLA 8 X 22 X 2,5	RONDELLE	SCHEIBE	WASHER
060625	10106/10	1	691765	SRUBA MOCUJACA KOLO PASOWE NAPEDU POMPY PROZNIOWEJ	VIS	SCHRAUBE	SCREW
060627	10205/10	1	96010591	WKLAD FILTRUJACY	ELEMENT FILTRANT	FILTERENSATZ	CARTRIDGE
060629	10229/10	1	692183	SRUBA MOCOWANIA POMPY WTRYS KOWEJ	VIS	SCHRAUBE	SCREW

NR KATAL F S Q	NR TABL.	IL. Q.	NR KATALOGOWY C B C Y	N A Z W A C Z E S C I	D E S I G N A T I O N	B E N E N N U N G	D E S C R I P T I O N
060775	10401/10	1		PRZEWOD LACZACY ZBIORNIK ZA SILANIA Z KOMORA WODNA	CABLES	LEITUNGEN	CABLES
060776	10401/10	1		RURA POSREDNIA GORNA UKLADU CHLODZENIA KOMPLETNA	TUYAU	LEITUNG	PIPE
060777	10402/10	1		ZASLEPKA KOMORY WODNEJ	BOUCHON	STOPFEN	PLUG
060778	10401/10	1		PRZEWOD:CHLODNICA OLEJU - RURA POSR.GORNAUKL.CHLODZ.	CABLES	LEITUNGEN	CABLES
060780	10401/10	1		PRZEWOD : TERMOSTAT - RURA POSREDNIA	CABLES	LEITUNGEN	CABLES
060733	10402/10	1		RURKA KOMPLETNA: NAGRZEWNICA - POMPA WODNA	TUYAU	LEITUNG	PIPE
060946	68101	1		SKRZYNKA NARZEDZIOWA KOMPLETNA	COFFRE A OUTILS	KASTEN F.WERKZEUGE	TOOL BOX
060948	53114	1		PLYTKA ZABEZPIECZAJACA	PLAQUETTE FREIN	SICHERUNGSBLECH	LOCKPLATE
060955	52101/10	1		WSPORNIK ZAWORU NAGRZEWNICY	SUPPORT	STUTZE	SUPPORT
060974	53101	1		WKRET M5 X 16 - 5,2 B	VIS	SCHRAUBE	SCREW
061009	55515	1		ZASLEPKA OTWORU POD ANTENE	CAPUCHON	SCHTZKAPPE	BOOT
061010	10221/05	1		CIEGNO STEROWANIA GAZU KOMPLETNE	TIRANT	SPANNBULZEN	TIEROD
061017	55515	1		REGULATOR OBROTOW DMUCHAWY-PODSWIETLENIE POMARANCZOWE	CORRECTEUR	VERSTELLER	CORRECTOR
061020	70104	2		SCHOWEK TABLICY ROZDZIELCZEJ	BOITE A GANTS	ABLEGEFACH	GLOVE BOX
061036	10409	1		TUNEL WENTYLATORA	CONVOXEUR	LEITBLECH	CONVEXOR
061067	70105	1		ZASLEPKA OTWORU WYLACZNIKA WYCIERACZEK	BOUCHON	STOPFEN	PLUG
061068	70105	1		ZASLEPKA OTWORU WYLACZNIKOW SWIATEL	BOUCHON	STOPFEN	PLUG
061093	10402	1		POMPA WODY KOMPLETNA	POMPE A EAU	WASSERPUMPE	WATER PUMP
061093	10402/05	1		POMPA WODY KOMPLETNA	POMPE A EAU	WASSERPUMPE	WATER PUMP
061099	44101	2		SPREZYNA ZAWIESZENIA PRZEDNIEGO	RESSORT	FEDER	SPRING
061093	10409	1		WIATRAK WENTYLATORA	HELICE	FLUEGELBLATT	MOTOR DRIV FAN
061093	10409/10	2		WIATRAK WENTYLATORA	HELICE	FLUEGELBLATT	MOTOR DRIV FAN
061158	41201	1		USZCZELNIENIE WALU KIEROWNICY	JOINT	DICHTRING	SEAL RING
061160	13101	1		WSPORNIK PEDALOW ZE WSPORNIKIEM	SUPPORT	STUTZE	SUPPORT
061162	10409	1		WKRET DO BLACH MOCOWANIA TUNELU DO CHLODNICY	VIS	SCHRAUBE	SCREW
061202	13101	1		SPREZYNA WSPOMAGAJACA PEDAL U SPRZEGLA	RESSORT	FEDER	SPRING
061304	13101	1		PEDAL SPRZEGLA KOMPLETNY	PEDALE	FUSSHEBEL	PEDAL
061343	10409/10	2		WIATRAK WENTYLATORA CHLODNICY	HELICE	FLUEGELBLATT	MOTOR DRIV FAN
061345	68101	1		GASNICA TYP PGI 3A-13B-C PRODC.WLOCHY DYSTR.RADOM	EXTINCTEUR	FEUERLOESCHER	EXTINGUISHER
061372	70103	1		NAKLADKA CIEGNA SSANIA I KOREKTORA UST.REFLEKTORUW	RENFORT	VERSTAERKUNG	REINFORCEMENT

NR KATAL F S J	NR TABL.	IL. Q.	NR KATALOGOWY C B C Y	NAZWA CZESCI	DESIGNATION	BENENNUNG	DESCRIPTION
061429	55101/05	1		KOMPLET PRZEWODOW ZAPLONOWY CH DOST."MEDBRYT"	CABLE DE BOUGIES	KERZENLEITUNG	SPARK PLUG CABLE
061434	55101/05	1		KOMPLET PRZEWODOW ZAPLONOWY CH DOST.P.P.H.U.K.PABIANICE	CABLE DE BOUGIES	KERZENLEITUNG	SPARK PLUG CABLE
061477	10107	8		USZCZELNIACZ ZAWOROW SSACEG O I WYDECHOWEGO	CONE D'ETANCHEITE	DICHTUNG	SLEEVE
061669	10301	1		FILTR OLEJU DOSTAWCA BRZOST OWICZ - WLOCLAWEK	FILTRE A HUILE	OELFILTER	OIL FILTER
061669	10301/05	1		FILTR OLEJU DOSTAWCA BRZOST OWICZ - WLOCLAWEK	FILTRE A HUILE	OELFILTER	OIL FILTER
061679	10229/10	1	1920 N8	POMPA WTRYSKOWA KOMPLETNA	POMPE D'INJECTION	EINSPRITZPUMPE	INJECTION PUMP
061630	10229/10	1	192633	WSPORNIK POMPY WTRYSKOWEJ	SUPPORT	STUTZE	SUPPORT
061681	10229/10	1	691462	SRUBA MOCOWANIA WSPORNIKA P OMPY WTRYSKOWEJ	VIS	SCHRAUBE	SCREW
061682	10229/10	1	192320	SRUBA MOCOWANIA POMPY WTRYS KOWEJ	VIS	SCHRAUBE	SCREW
061715	70625	1		PAS BEZP.BEZWL.SIEDZ.PRZEDN .HTD OHRID-MACEDONIA PRAWY	CEINTURE DE SECURITE	SICHERHEITSGURT	SAFETY BELT
061716	70625	1		PAS BEZP.BEZWL.SIEDZ.PRZEDN .HTD OHRID-MACEDONIA LEWY	CEINTURE DE SECURITE	SICHERHEITSGURT	SAFETY BELT
061760	70104	1		OSLONA NAGRZEWNICY KOMPLETN A KOLOR CZARNY	CAPUCHON	MANSCHETTE	BOOT
061775	63101	1		WIESZAK GASNICY 061345 KOMP LETNY	SUPPORT	STUTZE	SUPPORT
061734	63101	1		GASNICA TYP 13BC PRODUKCJI DELTA - BELGIA	EXTINCTEUR	FEUERLOESCHER	EXTINGUISHER
061735	63101	1		WIESZAK GASNICY KOMPLETNY D ELTA - BELGIA 061784	RUBAN	BAND	BAND
061736	10401	1		PRZEWOD WYJSCIA PLYNU Z CHL ODNICY	TUYAU FLEXIBLE	SCHLAUCH	HOSE
061730	55510/10	1		ZESTAW WSKAZNIKOW MERA-BLON IE	COMBINE DE BORD A PLU SIEURS INDICATIONS	KOMBIINSTRUMENT	INST/CLUSTER
061731	55510/10	1		ZESTAW WSKAZNIKOW PAPAL-SWI ONICA	COMBINE DE BORD A PLU SIEURS INDICATIONS	KOMBIINSTRUMENT	INST/CLUSTER
061734	55510/10	1		OBROTOMIERZ MERA-BLONIE	COMPTE-TOURS	DREHZAHLMESSER	REVOLUTION COUNTER
061735	55510/10	1		OBROTOMIERZ PAPAL-SWIONICA	COMPTE-TOURS	DREHZAHLMESSER	REVOLUTION COUNTER
061811	10401	1		ZBIORNIK ZASIL.CHLODNICY Z CZUJNIKIEM POZIOMU PLYNU	RESERVOIR	BEHAELTER	TANK
061825	70118	1		USZCZELKA PASA PODKIENNEGO	JOINT	DICHTRING	SEAL RING
061833	55103	1		REGULATOR DOSROODKOWY KOMPLE TNY 1600	CORRECTEUR	VERSTELLER	CORRECTOR
061834	55103	1		PODKLADKA	RONDELLE	SCHEIBE	WASHER
061835	55103	1		PIERSCIEN	BAGUE	RING	RING
061841	55103	1		SWORZEN FI 3 X 16	AXE	BOLZEN	PIN
061842	55103	1		PODKLADKA	RONDELLE	SCHEIBE	WASHER
061863	50114	2		PRZELOTKA	BAGUE DE PASSAGE	DURCHLASSRING	GROMMET
061864	55515	1		ANTENA SAMOCHODOWA	ANTENNE ELECTRIQUE	ANTENNE	ELECTRIC ANTENNA
061872	55301/05	1		AKUMULATOR Z.A.P. 57 AH 400 A TYP 6 SC57K	BATTERIE	BATTERIE	BATTERY

NR KATAL FSC	NR TABL.	IL. Q.	NR KATALOGOWY CBCY	NAZWA CZESCI	DESIGNATION	BENENNUNG	DESCRIPTION
061872	55301/10	1		AKUMULATOR Z.A.P. 57 AH 400 A TYP 6 SC57K	BATTERIE	BATTERIE	BATTERY
061878	44305	1		RESOR PARABOLICZNY ZAWIESZENIA TYLNEGO	RESORT A LAMES	BLATTFEDER	LEAF STRING
061882	10106/10	1		OSLONA PASKA ZEBATEGO NAPEDU ROZRZADU	PROTECTION	ABDECKUNG	PROTECTION
061883	70132	1		LISTWA OZDOBNA ZEWN.DOLN.USZCZ.SZYBY OPUSZCZANEJ PRAWA	MOULURE	ZIERLEISTE	MOULDING
061884	70132	1		LISTWA OZDOBNA ZEWN.DOLN.USZCZ.SZYBY OPUSZCZANEJ LEWA	MOULURE	ZIERLEISTE	MOULDING
061889	10202	1		FILTR PALIWA	FILTRE A COMBUSTIBLE	KRAFTSTOFFFILTER	FUEL FILTER
061894	41201	1		KOLO KIEROWNICY KOMPLETNE	VOLANT DE DIRECTION	LENKRAD	STEERING WHEEL
061898	41201	1		WAL KIEROWNICY GORNY KOMPLETNY	ARBRE	WELLE	SHAFT
061948	33117	4		TARCZA HAMULCOW KOL PRZEDNICH	DISQUE PORTE-FREIN	BREMSTRAEGER	BRAKE BACK PLATE
061949	33111	1		SPREZYNA REAKCYJNA KOREKTORA HAMOWANIA	RESSORT	FEDER	SPRING
061954	33117	4		PLYTA ZAMOCOWANIA ZACISKU KOL PRZEDNICH PRAWA	PLAQUETTE	DRUCKLASCHE	STRUT
061955	33117	4		PLYTA ZAMOCOWANIA ZACISKU KOL PRZEDNICH LEWA	PLAQUETTE	DRUCKLASCHE	STRUT
062039	55301	1		RCZPORKA MOCOWANIA AKUMULATORA	ETRIER	HALTER	BRACKET
062039	55301/05	1		RCZPORKA MOCOWANIA AKUMULATORA	ETRIER	HALTER	BRACKET
062096	10221/10	1	162131	DZWIGNIA CIEGNA GAZU NA PGM PIE WTRYSKOWEJ	LEVIER	HEBEL	LEVER
062135	33111	1		TULEJA KORPUSU KOREKTORA HAMOWANIA	DOUILLE	BUECHSE	BUSH
062192	13109	1		TARCZA SPRZEGLOWA KOMPLETNA Z OKLADZINAMI FO 333	DISQUE ENTRAINE D'EMBRAYAGE	KUPPLUNGSSCHEIBE	CLUTCH DRIVEN PLATE
062193	13109	2		OKLADZINA TARCZY SPRZEGLOWEJ FO 333	GARNITURE	KUPPLUNGSBELAG	FACING
062222	70131	2		PODKLADKA ZACZEPU ZAMKA GR. 0,5	RONDELLE	SCHEIBE	WASHER
062266	33103	1		KOREKTOR HAMOWANIA KOMPLETNY	CORRECTEUR DE FREINAGE	BREMSVERSTELLER	BRAKE COMPENSATOR
062235	63101	1		WIESZAK GASNICY KOMPLETNY	RUBAN	BAND	BAND
062301	55510	1		POTENCJOMETR REGULACJI OSWIETLENIA	POTENTIOMETRE	POTENTIOMETER	POTENTIOMETER
062301	55510/05	1		POTENCJOMETR REGULACJI OSWIETLENIA	POTENTIOMETRE	POTENTIOMETER	POTENTIOMETER
062347	10102/10	1		MISKA OLEJOWA SILNIKA KOMPLETNA	CARTER A HUILE	OELWANNE	OIL SUMP
062350	10102/10	1	9614686580	KOREK SPUSTOWY MISKI OLEJOWEJ SILNIKA	BOUCHON	STOPFEN	PLUG
062351	10102/10	1	9614712880	USZCZELKA KORKA SPUSTOWEGO MISKI OLEJOWEJ SILNIKA	JOINT	DICHTUNG	GASKET

NR KATAL F S J	NR TABL.	IL. Q.	NR KATALOGOWY C B C Y	N A Z W A C Z E S C I	D E S I G N A T I O N	B E N E N N U N G	D E S C R I P T I O N
062360	10001	1		SILNIK KOMPLETNY NA CZESCI ZAMIENNE 1600	MOTEUR	MOTOR	ENGINE
062365	55205	1		WLACZNIK ELEKTROMAGNETYCZNY	INTERRUPTEUR ELECTROMAGNETIQUE	MAGNETSCHALTER	ELECTROMAGNETIC SWITCH
062374	10101	1		KADLUB Z POKRYWAMI I ZASLEPKAMI 1600	KORPS	GEHAUSE	BODY
062374	10101/05	1		KADLUB Z POKRYWAMI I ZASLEPKAMI 1600	KORPS	GEHAUSE	BODY
062379	10107	8		POPYCHACZ HYDRAULICZNY	PISTON	STOESSEL	PLUNGER
062384	10107	1		WAL ROZRZADU KOMPLETNY	ARBRE A CAMES	NOCKENWELLE	CAMSHAFT
062387	10101	2		KOREK KADLUBA	BOUCHON	SCHRAUBDECKEL	CAP
062387	10101/05	2		KOREK KADLUBA	BOUCHON	SCHRAUBDECKEL	CAP
062388	10101	8		KOREK KADLUBA	BOUCHON	SCHRAUBDECKEL	CAP
062388	10101/05	8		KOREK KADLUBA	BOUCHON	SCHRAUBDECKEL	CAP
062390	10401	1		ZBIORNIK ZASIL.CHLODNICY BEZ CZUJNIKA POZIOMU PLYNU	RESERVOIR	BEHAELTER	TANK
062392	10401	1		ZBIORNIK ZASIL.CHLODNICY Z CZUJNIKIEM POZIOMU PLYNU	RESERVOIR	BEHAELTER	TANK
062394	10401	1		ZBIORNIK ZASIL.CHLODNICY BEZ CZUJNIKA POZIOMU PLYNU	RESERVOIR	BEHAELTER	TANK
062405	70133	2		GLOSNIK KOMPLETNY TYP HP-10 FIRMY AUDIO DESIGN	HAUT-PARLEUR	LAUTSPRECHER	LOUDSPEAKER
062423	55401	1		ELEMENT OPTYCZNY REFLEKTORA PRZECIMGLOWEGO BEZ ZAROWKI			
062423	55401/05	1		ELEMENT OPTYCZNY REFLEKTORA PRZECIMGLOWEGO BEZ ZAROWKI			
062458	33125	4		TULEJA SAMOREGULACJI SZCZEK I HAMULCOW	MANCHON	MUFFE	SLEEVE
062470	70125	1		SKRZYNIA LADUNKOWA KOMPLETNA MALOWANA PODKLADEM	CARTER	GEHAUSE	CASE
062471	44305	2		ZDERZAK ELASTYCZNY RESORU Z AWIESZENIA TYLNEGO	PARE-CHOCS CAOUTCHOUC	GUMMIPUFFER	BUMPER
062473	33525	4		ZLACZE POTROJNE	COSSES POUR CABL.ELEC	KABELSCHUHE	ELECTR.CABLE TERMIN
062474	53525	1		KAPTUREK GUMOWY	CHAPEAU	SCHUTZKAPPE	CAP
062475	10107	4		DRAZEK POPYCHACZA ZAWORU WYDECHOWEGO	TIGE	STANGE	ROD
062476	10107	4		DRAZEK POPYCHACZA ZAWORU SSACEGO			
062479	53201	1		ROZRUSZNIK KOMPLETNY	DEMARREUR	ANLASSER	STARTER MOTOR
062480	53205	1		GLOWICA ROZRUSZNIKA	SUPPORT	LAGER	SUPPORT
062486	10107	8		POPYCHACZ HYDRAULICZNY	PISTON	STOESSEL	PLUNGER
062489	53101/10	1	925158668C	PRZEKAZNIK CZASU GRZANIA SW IEC ZAROWYCH - VALEO	TELERUPTEUR	FERNSCHALTER	RELAY
062490	53101/10	1	925332648C	PRZEKAZNIK CZASU GRZANIA SW IEC ZAROWYCH- BITRON	TELERUPTEUR	FERNSCHALTER	RELAY
062491	53101/10	1	925158698C	PRZEKAZNIK CZASU GRZANIA SW IEC ZAROWYCH - BOSCH	TELERUPTEUR	FERNSCHALTER	RELAY
062492	53303/10	1	961057583C	ALTERNATOR	ALTERNATEUR	DREHSTROMLICHTMACHINE	ALTERNATOR
062502	33525	5		ZLACZE 6-KROTNE	MANCHON	MUFFE	SLEEVE

NR KATAL F S O	NR TABL.	IL. J.	NR KATALOGOWY G B C Y	N A Z W A C Z E S C I	D E S I G N A T I O N	D E N E N N U N G	D E S C R I P T I O N
062534	55525	S		ZLACZE 6-KROTNE	MANCHON	MUFFE	SLEEVE
062506	55205	3		SRUBA MOCUJACA	VIS	SCHRAUBE	SCREW
062507	55205	1		SPREZYNA POWROTNA WLACZNIKA ELEKTROMAGN.ROZRUSZNIKA	RESSORT	FEDER	SPRING
062511	55510	1		ZESTAW WSKAZNIKOW PODSWIETLENIE BURSZTYNOWE	COMBINE DE BORD A PLUSIEURS INDICATIONS	KOMBIINSTRUMENT	INST/CLUSTER
062512	55510	1		OBROTOMIERZ PODSWIETLENIE BURSZTYNOWE	COMPTE-TOURS	DREHZAHLMESSER	REVOLUTION COUNTER
062542	10001/05	1		SILNIK KOMPLETNY 1600 Z WTRYSKIEM NA CZESCI ZAMIENNE	MOTEUR	MOTOR	ENGINE
062555	10402	1		KOREK SPUSTOWY PLYNU CHLODZACEGO	BOUCHON DE VIDANGE	VERSCHLUSSCHRAUBE FUER ABLASS	DRAIN PLUG
062555	10402/05	1		KOREK SPUSTOWY PLYNU CHLODZACEGO	BOUCHON DE VIDANGE	VERSCHLUSSCHRAUBE FUER ABLASS	DRAIN PLUG
062570	10201/05	1		ZBIORNIK PALIWA	RESERVOIR	BEHAELTER	TANK
062578	10201/10	1		ZBIORNIK PALIWA	RESERVOIR	BEHAELTER	TANK
062535	63101	1		ODBLASKOWY TROJKAT OSTRZEGAWCZY	TRIANGLE	WARNDREIECK	WARNING TRIANGLE
062536	55101	1		PRZEWOD ZAPLONOWY:CEWKA ZAPLONOWA-ROZDZIELACZ ZAPLONU	CABLE DE BOUGIES	KERZENLEITUNG	SPARK PLUG CABLE
062602	10201/05	1		POMPA PALIWA ELEKTRYCZNA KOMPLETNA	POMPE D'ALIMENTATION	KRAFTSTOFFPUMPE	FUEL PUMP
062608	55103	1		WALEK KOMPLETNY ROZDZIELACZA ZAPLONU SILNIKA 1600	ARBRE	WELLE	SHAFT
062617	55101	1		PRZEWOD ZAPLONOWY:ROZDZIELACZ-SWIECA 1-CYLINDRA	CABLE DE BOUGIES	KERZENLEITUNG	SPARK PLUG CABLE
062618	55101	1		PRZEWOD ZAPLONOWY:ROZDZIELACZ - SWIECA 2-GO CYLINDRA	CABLE DE BOUGIES	KERZENLEITUNG	SPARK PLUG CABLE
062619	55101	1		PRZEWOD ZAPLONOWY:ROZDZIELACZ-SWIECA 3-CYLINDRA	CABLE DE BOUGIES	KERZENLEITUNG	SPARK PLUG CABLE
062620	55101	1		PRZEWOD ZAPLONOWY:ROZDZIELACZ-SWIECA 4-CYLINDRA	CABLE DE BOUGIES	KERZENLEITUNG	SPARK PLUG CABLE
062621	55101	1		PRZEWOD ZAPLONOWY:ROZDZIELACZ-SWIECA ZAPLONOWA	CABLE DE BOUGIES	KERZENLEITUNG	SPARK PLUG CABLE
062624	10102	1		MISKA OLEJOWA SILNIKA KOMPLETNA Z WKLADKAMI	CARTER A HUILE	OELWANNE	OIL SUMP
062624	10102/05	1		MISKA OLEJOWA SILNIKA KOMPLETNA Z WKLADKAMI	CARTER A HUILE	OELWANNE	OIL SUMP
062627	33135	1		UCHWYT LINKI HAMULCA RECZNEGO PRAWY	POIGNEE	GRIFF	KNOB
062632	10102/05	1		TULEJKA DYSTANSOWA MOC CZUJNIKA POLOZ.WALU KORBOWEGO	DOUILLE	BUECHSE	BUSH
062656	44305	1		ZDERZAK GUMOWO-METALOWY PIORA RESORU PARABOLICZNEGO	PARE-CHOCS CAOUTCHOUC	GUMMIPUFFER	BUMPER
062661	10102/05	1	10456043	CZUJNIK POLOZENIA WALU KORBOWEGO PROD.DELCO REMY	COMMANDE DE JAUGE DE NIVEAU	STANDGEBER	SENDING UNIT
062662	21233/05	1		CZUJNIK PREDKOSCI PROD.SWF	COMMANDE DE JAUGE DE NIVEAU	STANDGEBER	SENDING UNIT

NR KATAL F S O	NR TABL.	IL. O.	NR KATALOGOWY C B C Y	N A Z W A C Z E S C I	D E S I G N A T I O N	B E N E N N U N G	D E S C R I P T I O N
062666	55101/05	1		MIKROPROCESOR 1600 BEZ KATA LIZATORA	MICROPROCESSEUR	MIKROPROZESSOR	MICROPROCESSOR
062694	17301/10	1	1180 A3	PRZEWOD ŁACZACY DOPCWIETRZN IK Z ZAWOREM REGULACYJNYM	TUYAU	SCHLAUCH	HOSE
062709	33135	1		UCHWYT LINKI HAMULCA RECZNE GO LEWY	POIGNEE	GRIFF	KNOB
062721	55101/05	1		EPROM DO MIKROPROCESORA 160 0 BEZ KATALIZATORA	GROUPE D'ALLUMAGE ELE KTR.	ELEKTR.ZUENDUNGSAUSRU EST.	ELEKTR.IGNITION SYST. UNIT
062723	17102/05	1		POKRYWA PRZEDNIA KADLUBA KO MPLETNA	COUVERCLE	DECKEL	COVER
062724	17102/05	1		POKRYWA PRZEDNIA KADLUBA KO MPLETNA	COUVERCLE	DECKEL	COVER
062725	17102/05	1		POKRYWA PRZEDNIA KADLUBA KO MPLETNA	COUVERCLE	DECKEL	COVER
062726	12401	1		KOREK ZBIORNIKA ZASILANIA C HLODNICY KOMPLETNY	BOUCHON	SCHRAUBDECKEL	CAP
062731	55405	1		OPRAWKA ZARCWKI SWIATEL POZ YCYJNYCH			
062732	55420	2		OPRAWKA ZARCWKI SWIATEL KIE RUNKOWSKAZOW			
062762	55310	1		WSKAZNIK POZIOMU PALIWA	INDICAT. DE NIVEAU	STANDANZEIGER	LEVEL GAUGE
062762	55310/05	1		WSKAZNIK POZIOMU PALIWA	INDICAT. DE NIVEAU	STANDANZEIGER	LEVEL GAUGE
062763	55310	1		WSKAZNIK CISNIENIA OLEJU	TEMOIN	ANZEIGER	INDICATOR
062763	55310/05	1		WSKAZNIK CISNIENIA OLEJU	TEMOIN	ANZEIGER	INDICATOR
062764	55310	1		WSKAZNIK TEMPERATURY WODY	THERMOMETRE	THERMOMETER	TEMPERATURE INDICATOR
062764	55310/05	1		WSKAZNIK TEMPERATURY WODY	THERMOMETRE	THERMOMETER	TEMPERATURE INDICATOR
062768	55101	1		ELEKTRONICZNY MODUL ZAPLONO WY	GROUPE D'ALLUMAGE ELE KTR.	ELEKTR.ZUENDUNGSAUSRU EST.	ELEKTR.IGNITION SYST. UNIT
062772	55525	4		ZLACZE 2-KROTNE	MANCHON	MUFFE	SLEEVE
062774	55525	4		BLOKADA	CONE D'ETANCHEITE	DICHTUNG	SLEEVE
062779	55401	2		REFLEKTOR PRZECIWMGLOWY BEZ ZARCWKI	PHARE BROUILLARD	NEBELSCHEINWERFER	FOG LAMP
062779	55401/05	2		REFLEKTOR PRZECIWMGLOWY BEZ ZARCWKI	PHARE BROUILLARD	NEBELSCHEINWERFER	FOG LAMP
062781	55101	1		PRZEWOD ZAPLONOWY CEWKA:ZAP LONOWA-ROZDZIELACZ ZAPLONU	CABLE DE BOUGIES	KERZENLEITUNG	SPARK PLUG CABLE
062349	55525	4		BLOKADA AK - 3767	CONE D'ETANCHEITE	DICHTUNG	SLEEVE
062368	55401	1		REFLEKTOR KOMPL.PRAWY BEZ Z AROWEK STER.HYDRAULICZNE	PROJECTEUR	SCHEINWERFER	HEADLAMP
062368	55401/05	1		REFLEKTOR KOMPL.PRAWY BEZ Z AROWEK STER.HYDRAULICZNE	PROJECTEUR	SCHEINWERFER	HEADLAMP
062363	55405	1		REFLEKTOR KOMPL.PRAWY BEZ Z AROWEK STER.HYDRAULICZNE	PROJECTEUR	SCHEINWERFER	HEADLAMP
062370	55401	1		REFLEKTOR KOMPL.LEWY BEZ ZA ROWEK STEROWANIE HYDRAULICZ	PROJECTEUR	SCHEINWERFER	HEADLAMP
062370	55401/05	1		REFLEKTOR KOMPL.LEWY BEZ ZA ROWEK STEROWANIE HYDRAULICZ	PROJECTEUR	SCHEINWERFER	HEADLAMP
062370	55405	1		REFLEKTOR KOMPL.LEWY BEZ ZA ROWEK STEROWANIE HYDRAULICZ	PROJECTEUR	SCHEINWERFER	HEADLAMP

NR KATAL F S C	NR TABL.	IL. Q.	NR KATALOGOWY C B C Y	N A Z W A C Z E S C I	D E S I G N A T I O N	B E N E N N U N G	D E S C R I P T I O N
062871	55401	1		LAMPA PRZEDNIA KIERUNKOWSKA ZU PRAWA	FEU	LEUCHTE	LAMP
062871	55401/05	1		LAMPA PRZEDNIA KIERUNKOWSKA ZU PRAWA	FEU	LEUCHTE	LAMP
062871	55420	1		LAMPA PRZEDNIA KIERUNKOWSKA ZU PRAWA	FEU	LEUCHTE	LAMP
062873	55401	1		LAMPA PRZEDNIA KIERUNKOWSKA ZU LEWA	FEU	LEUCHTE	LAMP
062873	55401/05	1		LAMPA PRZEDNIA KIERUNKOWSKA ZU LEWA	FEU	LEUCHTE	LAMP
062873	55420	1		LAMPA PRZEDNIA KIERUNKOWSKA ZU LEWA	FEU	LEUCHTE	LAMP
062875	55420	1		LAMPA PRZEDNIA KIERUNKOWSKA ZU PRAWA Z KLOSZEM POMARAN.	FEU	LEUCHTE	LAMP
062877	55420	1		LAMPA PRZEDNIA KIERUNKOWSKA ZU LEWA Z KLOSZEM POMAR.	FEU	LEUCHTE	LAMP
062891	70124/01	3		PODKLADKA 3,4 FE ZN5	RONDELLE	SCHEIBE	WASHER
062892	70124/01	3		SRUBA M8X20 DO MOCOWANIA PR ZEDNIEJ BURTY DO PODLOGI	VIS	SCHRAUBE	SCREW
062897	70124/01	2		WKRET M4X12-5,8-FE/ZN5	VIS	SCHRAUBE	SCREW
062897	70125/01	11		WKRET M4X12-5,8-FE/ZN5	VIS	SCHRAUBE	SCREW
062915	10031/10	1		SILNIK KOMPLETNY CITROEN	MOTEUR	MOTOR	ENGINE
062925	10101	1		USZCZELKA POKRYWY GLOWICY S ILNIKA			
062925	10101/05	1		USZCZELKA POKRYWY GLOWICY S ILNIKA			
062961	55515	1		REGULATOR OBROTOW DMUCHAWY	CORRECTEUR	VERSTELLER	CORRECTOR
062992	55510	1		OBROTOMIERZ	COMPTE-TOURS	DREHZAHLMESSER	REVOLUTION COUNTER
063046	10101/10	4	9456086630	WKLADKA KOMORY SPALANIA NAD WYMIAR 32,45	TAMPON	GUMMISTUECK	PAD
063047	10101/10	4	9456086880	WKLADKA KOMORY SPALANIA NAD WYMIAR 32,65	TAMPON	GUMMISTUECK	PAD
063058	10101/10	1	0130 P5	KADLUB SILNIKA	KORPS	GEHAUSE	BODY
063063	10228/10	1	191211	USZCZELKA DOLNA FILTRU PALI WA	JOINT	DICHTUNG	GASKET
063066	10234/10	1	034299	PRZEWOD SSACY	CONDUIT ADMISSION	SAUGKRUMMER	INTAKE MANIFOLD
063067	10237/10	4	198011	KORPUS WTRYSKIWACZA	PORTE-INJECTEUR	E-DUESENHALTER	INJECTOR-HOLDER
063068	10237/10	4	198477	RCZPYLACZ WTRYSKIWACZA	INJECTEUR	EINSPRITZDUESE	ENGINE INJECTOR
063073	10433/10	1	120191	POMPA WODY KOMPLETNA	POMPE A EAU	WASSERPUMPE	WATER PUMP
063074	55101/10	1	7932567719	ZABEZPIECZENIE PRZEWODU SWI EC ZAROWYCH	CROCHET	HAKEN	HOOK
063110	55501	1		URZADZENIE MIKROPROCESOROWE TYP HYBRYD H-167 ZABRZE	MICROPROCESSEUR	MIKROPROZESSOR	MICROPROCESSOR
063111	55501	1		URZADZENIE MIKROPROCESOROWE FSO-KOMBI TYP APE-07 OPOLE	MICROPROCESSEUR	MIKROPROZESSOR	MICROPROCESSOR
063112	55501	1		URZADZENIE MIKROPROCESOROWE TYP MCS-1 SWIEBODZIN	MICROPROCESSEUR	MIKROPROZESSOR	MICROPROCESSOR
063136	55101	1		PRZEWODZIEWKA - ROZDZIELACZ	CABLE DE BOUGIES	KERZENLEITUNG	SPARK PLUG CABLE

NR KATAL F S C	NR TABL.	IL. Q.	NR KATALOGOWY C B C Y	NAZWA CZESCI	DESIGNATION	BENENNUNG	DESCRIPTION
063230	41210	1		TULEJKA SWORZNIA DZWIGNI PO SREDNIEJ	DOUILLE	BUECHSE	BUSH
063231	41210	1		NAKRETKA REGULACYJNA EAK M1 2 X 1	ECROU	MUTTER	NUT
063232	41210	1		PODKLADKA OSLONOWA	RONDELLE	SCHEIBE	WASHER
063260	70124/01	1		BURTA PRZEDNIA KOMPLETNA	RIDELLES	BORDWAND RUECKWAND	SIDE BOARD TAILGATE
063268	10106/10	1	0320 H2	OSLONA PASKA ZEBATEGO NAPED U ROZRZADU	CAPUCHON	MANSCHETTE	BOOT
063269	10106/10	1	0320 H3	OSLONA PASKA ZEBATEGO NAPED U ROZRZADU	CAPUCHON	MANSCHETTE	BOOT
063270	10106/10	1	0320 F9	OSLONA PASKA ZEBATEGO NAPED U ROZRZADU	CAPUCHON	MANSCHETTE	BOOT
063313	10331/10	1	1103 C6	LACZNIK FILTRA OLEJU	ELEMENT DE LIAISON	VERBINDUNGSTEIL	JOINING ELEMENT
063319	10331/10	1	1103 C9	CHLODNICA OLEJU			
063320	10331/10	1	110424	USZCZELNIACZ CHLODNICY OLEJ U	CONE D'ETANCHEITE	DICHTUNG	SLEEVE
063335	10432/10	1	134028	USZCZELKA KROCCA ROZDZIALU WODY	JOINT	DICHTUNG	GASKET
063336	10432/10	1	1336 G4	KROCIEC ROZDZIALU WODY	TEYAU COUDE	SCHLAUCH	HOSE
063337	10432/10	1	96160501	TERMOSTAT UKLADU CHLODZENIA	THERMOSTAT	THERMOSTAT	THERMOSTAT
063333	10432/10	1	96075023	POKRYWA OBUDOWY TERMOSTATU	COUVERCLE	DECKEL	COVER
063339	10432/10	1	133809	CZUJNIK TEMPERATURY WODY	COMMANDE DE JAUGE DE NIVEAU	STANDGEBER	SENDING UNIT
063342	10331/10	1	118095	ODPOWIETRZNIK SILNIKA	REINFLARD	ENTLUEFTER	VENT
063343	10331/10	1	117025	PIERSCIEN USZCZELNIAJACY	JOINT TORIQUE	RINGDICHTUNG	RING-SEAL*
063344	10331/10	1	96111318	PRZEWOD:ODPOWIETRZNIK-POKRYWA GLOWICY SILNIKA	CABLE DE BOUGIES	KERZENLEITUNG	SPARK PLUG CABLE
063433	53331	1		AKUMULATOR 45 AH-12V FIRMY SOLITE	BATTERIE	BATTERIE	BATTERY
063435	70162	10		NAKRETKA SPECJALNA M6	ECROU	MUTTER	NUT
063430	10106/10	2	030721	SRUBA 7X100-12	VIS	SCHRAUBE	SCREW
063431	10106/10	1	692270	SRUBA 7X100-35	VIS	SCHRAUBE	SCREW
063432	10106/10	1	692230	SRUBA 6 X 100 - 25	VIS	SCHRAUBE	SCREW
063433	10106/10	1		NAKRETKA 6 X 100	ECROU	MUTTER	NUT
063434	10106/10	1	692257	SRUBA 6 X 100 - 16	VIS	SCHRAUBE	SCREW
063438	10106/10	2	692222	SRUBA 8 X 1,25 - 20	VIS	SCHRAUBE	SCREW
063439	10106/10	3	696213	PODKLADKA 3 X 17 - 0,8	RONDELLE	SCHEIBE	WASHER
063535	10221/10	1	244308	SRUBA 7X100	VIS	SCHRAUBE	SCREW
063536	10221/10	1	693513	NAKRETKA 7X100	ECROU	MUTTER	NUT
063511	10229/10	2	9350265C	SWORZEN	AXE	BOLZEN	PIN
063512	10229/10	1	025103	NAKRETKA SWORZNIA	ECROU	MUTTER	NUT
063513	10229/10	1	156358	SRUBA KROCCA PRZEWODU PALIWA	VIS	SCHRAUBE	SCREW
063630	70132	1		USZCZELKA DRZWI BOCZNYCH PRAWA	JOINT	DICHTUNG	GASKET
063631	70132	1		USZCZELKA DRZWI BOCZNYCH LEWA	JOINT	DICHTUNG	GASKET
063666	70130	1		SZYBA STALA DRZWI BOCZNYCH "ANTISOL" PRAWA	GLACE	GLASSCHEIBE	GLASS

NR KATAL F S J	NR TABL.	IL. Q.	NR KATALOGOWY C B C Y	N A Z W A C Z E S C I	D E S I G N A T I O N	B E N E N N U N G	D E S C R I P T I O N
063667	7C130	1		SZYBA STALA DRZWI BOCZNYCH "ANTISOL"LEWA	GLACE	GLASSCHEIBE	GLASS
063670	7C130	1		SZYBA OPUSZCZANA DRZWI BOCZ NYCH "ANTISOL" PRAWA	GLACE	GLASSCHEIBE	GLASS
063671	7C130	1		SZYBA OPUSZCZANA DRZWI BOCZ NYCH "ANTISOL" LEWA	GLACE	GLASSCHEIBE	GLASS
063673	7C137	1		SZYBA OKNA TYLNEGO "ANTISOL "	GLACE	GLASSCHEIBE	GLASS
063734	7C137	1		USZCZELKA OKNA TYLNEGO	JOINT	DICHTUNG	GASKET
355300	21224	1		KOLEK BLOKADY	GOUPILLE	STIFT	PIN
301772	27435	1		PODKLADKA GRUB.3,00	BAGUE	RING	RING
811134	21233	1		USZCZELKA	JOINT	DICHTUNG	GASKET
811134	21233/05	1		USZCZELKA	JOINT	DICHTUNG	GASKET
311666	10221/05	2		SWORZEN DZWIGNI POSREDNIEJ	AXE	BOLZEN	PIN
311731	10221	1		SPINKA	AGRAFE	KLEMMSTUECK	CLIP
812638	21217	1		PODKLADKA ZABEZPIECZAJACA	RONDELLE FREIN	SICHERUNGSRING	LOCKWASHER
812877	33111	1		USZCZELKA KORKA KORPUSU KOR EKTORA	JOINT	DICHTUNG	GASKET
813149	21224	3		SRUBA	VIS	SCHRAUBE	SCREW
813729	50114	2		SPINACZ	AGRAFE	KLEMMSTUECK	CLIP
814337	10103	2		PIERSCIEN OPOROWY KOMPLETNY WALU KOROWEGO	CALOTTE	HALTERING	RING
814635	44316	2		POKRYWA PIASTY	COUVERCLE	DECKEL	COVER
814677	44302	4		TULEJA ELASTYCZNA	BAGUE	GUMMIBUECHSE	RUBER BUSH
814677	44306	3		TULEJA ELASTYCZNA	BAGUE	GUMMIBUECHSE	RUBER BUSH
814838	10221	1		SPINKA	AGRAFE	KLEMMSTUECK	CLIP
816594	27435	1		PODKLADKA GRUB 1,00	RONDELLE	SCHEIBE	WASHER
816966	10103	2		PIERSCIEN OPOROWY KOMPLETNY WALU KOROWEGO NADW.0,1MM	CALOTTE	HALTERING	RING
836212	44302	4		TULEJA MOC.LACZNIKA DRAZKA STABILIZATORA ZAW.PRZEDN.	MANCHON	MUFFE	SLEEVE
836212	44306	4		TULEJA MOC.LACZNIKA DRAZKA STABILIZATORA ZAW.PRZEDN.	MANCHON	MUFFE	SLEEVE
837902	27435	1		PODKLADKA GRUB.2,90	RONDELLE	SCHEIBE	WASHER
837903	27435	1		PODKLADKA GRUB.2,95	RONDELLE	SCHEIBE	WASHER
837904	27435	1		PODKLADKA GRUB.3,05	RONDELLE	SCHEIBE	WASHER
837905	27435	1		PODKLADKA GRUB.3,10	RONDELLE	SCHEIBE	WASHER
837906	27435	1		PODKLADKA GRUB.3,15	RONDELLE	SCHEIBE	WASHER
837907	27435	1		PODKLADKA GRUB.3,20	RONDELLE	SCHEIBE	WASHER
837908	27435	1		PODKLADKA GRUB.3,25	RONDELLE	SCHEIBE	WASHER
837909	27435	1		PODKLADKA GRUB.3,30	RONDELLE	SCHEIBE	WASHER
340148	27435	1		PODKLADKA GRUB 1,05	RONDELLE	SCHEIBE	WASHER
340440	41202	1		PODKLADKA GRUB. 0,10	RONDELLE	SCHEIBE	WASHER
853507	27435	1		PODKLADKA GRUB.2,70	RONDELLE	SCHEIBE	WASHER
853508	27435	1		PODKLADKA GRUB.2,75	RONDELLE	SCHEIBE	WASHER
853509	27435	1		PODKLADKA GRUB.2,80	RONDELLE	SCHEIBE	WASHER
853510	27435	1		PODKLADKA GRUB.2,85	RONDELLE	SCHEIBE	WASHER
854940	21217	1	CBK - 083	LOZYSKO KULKOWE	ROULEMENT	LAGER	BEARING

NR KATAL FSJ	NR TABL.	IL. Q.	NR KATALOGOWY CBCY	NAZWA CZESCI	DESIGNATION	BENENNUNG	DESCRIPTION
856027	44302	2		WSPORNIK OBSADY ELASTYCZNEJ KRAZKA STAB.ZAW.PRZEDN.	CONSOLE	KONSOLE	CONSOLE
860036	21233	1		WALEK NAPEDZAJACY	ARBRE CONDUCTEUR	TREIBENDE WELLE	DRIVING SHAFT
860036	21233/05	1		WALEK NAPEDZAJACY	ARBRE CONDUCTEUR	TREIBENDE WELLE	DRIVING SHAFT
873993	21224	1		KOLEK BLOKADY	GOUPILLE	STIFT	PIN
874690	21206	1		KOLEK USTALAJACY	GOUPILLE	STIFT	PIN
874761	21224	1		KOLEK BLOKADY	GOUPILLE	STIFT	PIN
877205	12101	2		TULEJKA	DOUILLE	BUECHSE	BUSH
877205	12101/05	2		TULEJKA	DOUILLE	BUECHSE	BUSH
878770	33107	1		ODPOWIETRZNIK	VIS D'EVENT	ENTLUEFTUNGSSCHRAUBE	VENT SCREW
879710	63101	1		KLUCZ NASADOWY GAZNIKA	CLE A TUBE	STECKSCHLUESSEL	PIPE WRENCH
880673	13221	1		SPINKA	AGRAFE	KLEMMSTUECK	CLIP
881667	41201	3		PODKLADKA PLASKA SRUBY MOC. PRZEKLADNI KIEROWN.DO NADW.	RONDELLE	SCHEIBE	WASHER
883239	24315/01	8		PIERSCIEN USTALAJACY 1,50	ARRETOIR	SICHERUNGSRING	LOCKRING
883323	55205	1		WKRET	VIS	SCHRAUBE	SCREW
883019	21233	2		TULEJKA WALKA	DOUILLE	BUECHSE	BUSH
883019	21233/05	2		TULEJKA WALKA	DOUILLE	BUECHSE	BUSH
983027	21224	3		SPREZYNA	RESSORT	FEDER	SPRING
983028	21224	3		TULEJKA	DOUILLE	BUECHSE	BUSH
992273	10201	1		USZCZELKA CZUJNIKA POZIOMU PALIWA	JOINT	DICHTUNG	GASKET
994922	33103	3		PLYTKA SPRZYSTA MOCOWANIA PRZEWODU ELASTYCZ.SPRZEGLA	PLAQUETTE	PLAETTCHEN	PLATE
997215	72130	2		SWORZEN KRAZKA LINKI MECHANIZMU OPUSZCZANIA SZYBY	AXE	BOLZEN	PIN
1900057	33122	5		ZESTAW NAPRAWCZY 1-2	JEU DE PIECES REPARAT	SATZ REPARATURTEILE	SET OF REPAIR PART
1900053	33122	5		ZESTAW NAPRAWCZY 2	JEU DE PIECES REPARAT	SATZ REPARATURTEILE	SET OF REPAIR PART
4007952	55205	1		LOZYSKO SAMOSMARNE	ROULEMENT	LAGER	BEARING
4008528	33125	3		MISKA SPREZYNY	CUVETTE	TELLERFEDERE	CUP
4009037	41202	1		PODKLADKA REG.SRUB.0,15	RONDELLE D'EPAISSEUR	AUSGLEICHSCHEIBE	SHIM
4009069	33117	4		SRUBA KROTKA	VIS	SCHRAUBE	SCREW
4009070	33117	4		SRUBA DLUGA	VIS	SCHRAUBE	SCREW
4009138	13101	1		TULEJA ODLEGLOSCIOWA	ENTRETOISE	ABSTANDSTUECK	SPACER
4013947	13259	2		TULEJKA ODLEGLOSCIOWA WIEZZAKA TLUMIKA TYLNEGO	ENTRETOISE	ABSTANDSTUECK	SPACER
4019949	53101	1		KONCOWKA GLOWICY SILNIKA	RACCORD	STUTZEN	CONNECTION
4019994	21233	4		ZASLEPKA	BOUCHON	STOPFEN	PLUG
4019994	21233/05	4		ZASLEPKA	BOUCHON	STOPFEN	PLUG
4024302	24301	4		SRUBA MOCUJACA WAL NAPEDOWY	VIS	SCHRAUBE	SCREW
4025557	12101	6		SRUBA	VIS	SCHRAUBE	SCREW
4025557	12101/05	6		SRUBA	VIS	SCHRAUBE	SCREW
4025572	12102	1		USZCZELKA	JOINT	DICHTUNG	GASKET
4025572	12102/05	1		USZCZELKA	JOINT	DICHTUNG	GASKET
4025574	12102	1		USZCZELKA	JOINT	DICHTUNG	GASKET
4025574	12102/05	1		USZCZELKA	JOINT	DICHTUNG	GASKET
4025617	12105	4		TULEJA GLOWKI KORBOWODU	DOUILLE	BUECHSE	BUSH
4025617	12105/01	4		TULEJA GLOWKI KORBOWODU	DOUILLE	BUECHSE	BUSH
4025647	12107	4		DZWIGNIA ZAWORU SSACEGO	CULBUTEUR	KIPPHEBEL	ROCKER

NR KATAL F S O	NR TABL.	IL. Q.	NR KATALOGOWY C B C Y	N A Z W A C Z E S C I	D E S I G N A T I O N	B E N E N N U N G	D E S C R I P T I O N
4025648	10107	4		DZWIGNIA ZAWORU WYDECHOWEGO	CULBUTEUR	KIPPHEBEL	ROCKER
4025650	10107	1		WSPORNIK WALKA KOMPLETNY	CONSOLE	KONSOLE	CONSOLE
4025651	10107	8		PIERSCIEN OPOROWY SPREZYN D ZWIGIEN ZAWOROW	BAGUE	RING	RING
4025652	10107	4		WSPORNIK SRODKOWY I TYLNY	CONSOLE	KONSOLE	CONSOLE
4025655	10107	5		PODKLADKA ZABEZPIECZAJACA	RONDELLE FREIN	SICHERUNGSRING	LOCKWASHER
4025778	10402	1		USZCZELKA	JOINT	DICHTUNG	GASKET
4025778	10402/05	1		USZCZELKA	JOINT	DICHTUNG	GASKET
4026054	10302	1		TULEJKA OBUDOWY	DOUILLE	BUECHSE	BUSH
4026364	10301	1		PODKLADKA	RONDELLE	SCHEIBE	WASHER
4026364	10301/05	1		PODKLADKA	RONDELLE	SCHEIBE	WASHER
4027732	10101	1		CON 062925			
4032613	10107	8		PODKLADKA AMORTYZACYJNA SPR EZYN ZAWORU	RONDELLE	SCHEIBE	WASHER
4038163	21217	1		PIERSCIEN OSADCZY	ARRETOIR	SICHERUNGSRING	LOCKRING
4038170	21217	1		PODKLADKA SRUBY LOZYSKA PRZ EDNIEGO WALKA POSREDNIEGO	RONDELLE	SCHEIBE	WASHER
4038174	21217	1		TULEJA KOLA ZEBATEGO	MANCHON	MUFFE	SLEEVE
4038176	21217	1		WPUST CZOLENKOWY	CLAVETTE	SCHEIBENFEDER	KEY
4038181	21217	1		PIERSCIEN SPREZYSTY	ARRETOIR	SICHERUNGSRING	LOCKRING
4042550	10107	2		WALEK DZWIGNI ZAWORCW	ARBRE	WELLE	SHAFT
4045500	53205	4		SPREZYNA SZCZOTKI	RESSORT	FEDER	SPRING
4045771	53205	4		SZCZOTKA	BALAT	KOHLENBUERSTE	BRUSH
4046537	53205	1		OPASKA	BANDE	BAND	BAND
4047935	53205	1		LOZYSKO SAMOSMARNE	ROULEMENT	LAGER	BEARING
4055524	33117	4		PODKLADKA	RONDELLE	SCHEIBE	WASHER
4055976	44301	2		TULEJKA GUMOWO-METALOWA WAH ACZA GORNEGO PRZEDNIA KPL.	SILENTBLOC	SILENTBLOC	SILENTBLOC
4055937	44302	2		SRUBA MOCUJACA DRAZEK REAKC YJNY DO WAHACZA ZAW.PRZEDN.	VIS	SCHRAUBE	SCREW
4056134	10103	1		WIENIEC ZEBATY	COURONNE DENTEE	ZAHNKRANZ	RING GEAR
4056224	21206	1		POKRYWA SPREZYNUJACA ZATRZA SK	COUVERCLE	DECKEL	COVER
4056225	21206	1		USZCZELKA	JOINT	DICHTUNG	GASKET
4056239	21217	1		PIERSCIEN OSADCZY PIASTY SP RZEGLA PRZES.3 I 4 GO BIEGU	ARRETOIR	SICHERUNGSRING	LOCKRING
4056242	21217	1		PODKLADKA SPREZYSTA PIASTY SPRZEGLA PRZES.3 I 4 BIEGU	RONDELLE FREIN	SICHERUNGSRING	LOCKWASHER
4056551	10301	2		TULEJKA MOCOWANIA PODUSZKI ZAWIESZENIA TYLNEGO	ENTRETOISE	ABSTANDSTUECK	SPACER
4056551	10301/05	2		TULEJKA MOCOWANIA PODUSZKI ZAWIESZENIA TYLNEGO	ENTRETOISE	ABSTANDSTUECK	SPACER
4058779	10105	4		TULEJKA GLOWKI KORBOWODU	DOUILLE	BUECHSE	BUSH
4058779	10105/01	4		TULEJKA GLOWKI KORBOWODU	DOUILLE	BUECHSE	BUSH
4059459	21206	1		USZCZELKA	JOINT	DICHTUNG	GASKET
4059466	21217	1		TULEJA KOLA ZEBATEGO	DOUILLE	BUECHSE	BUSH
4059513	21206	1		USZCZELKA	JOINT	DICHTUNG	GASKET
4059514	21217	1	6306 ANR	LOZYSKO KULKOWE SRODKOWE	ROULEMENT	LAGER	BEARING

NR KATAL FSJ	NR TABL.	IL. J.	NR KATALOGOWY CBCY	NAZWA CZESCI	DESIGNATION	BENENNUNG	DESCRIPTION
4060011	44301	2		WSPORNIK WAHACZA GORNEGO ZA WIESZENIA PRZEDNIEGO	CONSOLE	KONSOLE	CONSOLE
4060013	44301	2		SRUBA PRZEDN.MOC.WAHACZA GORNEGO ZAWIESZENIA PRZEDN.	VIS	SCHRAUBE	SCREW
4060019	44301	2		TULEJA GUMOWO-METALOWA WAHACZA GORNEGO TYLNA KPL.	SILENTBLOC	SILENTBLOC	SILENTBLOC
4060020	44301	1		PODKLADKA REGUL.PRZEDN.MOC. WAHACZA GORNEGOZAW.PRZEDN.	RONDELLE	SCHEIBE	WASHER
4060026	44301	2		SRUBA MOCOWANIA WAHACZA DOLNEGO	VIS	SCHRAUBE	SCREW
4060027	44301	1		PODKLADKA REGULAC.WSPORNIKA WAHACZA GORN.ZAW.PRZEDN.	RONDELLE D'EPAISSEUR	AUSGLEICHSCHEIBE	SHIM
4060051	44302	2		LACZNIK DRAZKA STABILIZATORA ZAWIESZENIA PRZEDNIEGO	ELEMENT DE LIAISON	VERBINDUNGSTEIL	JOINING ELEMENT
4060064	44302	2		PODKLADKA REGULAC.WIDELEK DRAZKA REAKC.ZAWIESZ.PRZEDN.	RONDELLE	SCHEIBE	WASHER
4060453	24316	1		PODPORA WALU NAPEDOWEGO KOMPLETNA	RACCORD	STUTZEN	CONNECTION
4061300	44301	2		KATOWNIK PRZEDN.MOCOW.WAHACZA GORNEGO ZAWIESZ.PRZEDN.	PLAQUETTE-FREIN	SICHERUNGSBLECH	LOCKPLATTE
4062416	13101	9		PODKLADKA	RONDELLE	SCHEIBE	WASHER
4062416	13101/05	9		PODKLADKA	RONDELLE	SCHEIBE	WASHER
4062542	13204	1		PLYTKA	PLAQUETTE	PLAETTCHEN	PLATE
4062549	55205	1		PODKLADKA	RONDELLE	SCHEIBE	WASHER
4062714	41210	1		DZWIGNIA POSREDNIA C1	LEVIER	HEBEL	LEVER
4063104	10302	1		SITKA SMOKA	CREPINE DE FILTRE	FILTER SIEB	FILTER STRAINER
4063110	21306	1		USZCZELKA	JOINT	DICHTUNG	GASKET
4063647	55205	1		OSLONA KONCOWKI	CAPUCHON	MANSCHETTE	BOOT
4063656	55205	1		PIERSCIEN OPORNY	ARRETOIR	SICHERUNGSRING	LOCKRING
4063657	55205	1		PIERSCIEN SPREZYSTY	BAGUE	RING	RING
4063666	55205	1		DZWIGNIA SPRZEGAJACA	LEVIER	HEBEL	LEVER
4063669	55205	1		ZASLEPKA GLOWICY	BOUCHON	STOPFEN	PLUG
4063351	33103	2		WSPORNIK MOC.PRZEWODU ELASTYCZ.HAMULCOW PRZEDNICH	SUPPORT	STUTZE	SUPPORT
4064324	55205	1		PODKLADKA GRUB.0,3	RONDELLE	SCHEIBE	WASHER
4064325	55205	1		PODKLADKA GRUB.0,2	RONDELLE	SCHEIBE	WASHER
4064592	13202	1		TRZPIEN	TIGE	DRUECKSTANGE	ROD
4065615	55303/01	1		PODKLADKA	RONDELLE	SCHEIBE	WASHER
4066207	21206/10	1		USZCZELKA OSLONY SPRZEGLA	JOINT	DICHTUNG	GASKET
4066734	55310	2		WYLACZNIK PRZYCISKOWY	INTERRUPTEUR A POUSSOIR	KNOPFSCHALTER	PUSH BUTTON SWITCH
4066734	55310/05	2		WYLACZNIK PRZYCISKOWY	INTERRUPTEUR A POUSSOIR	KNOPFSCHALTER	PUSH BUTTON SWITCH
4066873	10301	4		PODKLADKA ELASTYCZNA ZAWIESZENIA TYLNEGO	RONDELLE	SCHEIBE	WASHER
4066873	10301/05	4		PODKLADKA ELASTYCZNA ZAWIESZENIA TYLNEGO	RONDELLE	SCHEIBE	WASHER
4066945	10301	2		PODKLADKA PODUSZKI ZAWIESZENIA PRZEDNIEGO	RONDELLE	SCHEIBE	WASHER
4066945	10301/05	2		PODKLADKA PODUSZKI ZAWIESZENIA PRZEDNIEGO	RONDELLE	SCHEIBE	WASHER

NR KATAL F S J	NR TABL.	IL. Q.	NR KATALOGOWY C B C Y	NAZWA CZESCI	DESIGNATION	BENENNUNG	DESCRIPTION
4067106	10001	2		TULEJKA ODLEGLOSCIOWA PODKL ACKI ELASTYCZNEJ	ENTRETOISE	ABSTANDSTUECK	SPACER
4067136	10001/05	2		TULEJKA ODLEGLOSCIOWA PODKL ACKI ELASTYCZNEJ	ENTRETOISE	ABSTANDSTUECK	SPACER
4063360	55303/01	1		USZCZELKA LOZYSKA	JOINT	DICHTUNG	GASKET
4070655	55101	1		USZCZELKA	JOINT	DICHTUNG	GASKET
4071473	33102	2		USZCZELKA ZAWORU	JOINT	DICHTUNG	GASKET
4071473	33102/05	2		USZCZELKA ZAWORU	JOINT	DICHTUNG	GASKET
4071817	70605	8		WKRET	VIS	SCHRAUBE	SCREW
4072259	70303	1		OSLONA PRZEDNIA SILNIKA	CAPUCHON	MANSCHETTE	BOOT
4072277	55510	1		PRZERYWACZ 12V - 10W KONTRO LKI TEMPERATURY SILNIKA	RUPTEUR	UNTERBRECHER	BREAKER
4072277	55510/05	1		PRZERYWACZ 12V - 10W KONTRO LKI TEMPERATURY SILNIKA	RUPTEUR	UNTERBRECHER	BREAKER
4072291	10234	1		USZCZELKA	JOINT	DICHTUNG	GASKET
4072291	10234/05	1		USZCZELKA	JOINT	DICHTUNG	GASKET
4072312	55101	1		WSPORNIK	CONSOLE	KONSOLE	CONSOLE
4072313	55101	1		PLYTKA MOCUJACA	PLAQUETTE	PLAETTCHEN	PLATE
4072702	13101	1		TULEJA DYSTANSOWA	ENTRETOISE	ABSTANDSTUECK	SPACER
4072702	33101	1		TULEJA DYSTANSOWA	ENTRETOISE	ABSTANDSTUECK	SPACER
4072703	13101	2		TULEJA PEDALU HAMULCA	DOUILLE	BUECHSE	BUSH
4072703	33101	2		TULEJA PEDALU HAMULCA	DOUILLE	BUECHSE	BUSH
4073130	55510	2		KAPTUREK OCHRONNY	CHAPEAU	SCHUTZKAPPE	CAP
4073130	55510/05	2		KAPTUREK OCHRONNY	CHAPEAU	SCHUTZKAPPE	CAP
4073245	21217	1		KOLO ZEBATE WSTECZNEGO BIEG U KOMPLETNE	PIGNON	ZAHNRAD	GEAR
4074432	24301	2		TULEJKA ODLEGLOSCIOWA WSPOR NIKA PODPORY WALU NAPED.	ENTRETOISE	ABSTANDSTUECK	SPACER
4074483	24301	2		PIERSCIEN ELASTYCZNY WSPORN IKA PODPORY WALU NAPEDOWEGO	BAGUE	RING	RING
4076365	10101/05	1		USZCZELKA	JOINT	DICHTUNG	GASKET
4076365	55101	1		USZCZELKA	JOINT	DICHTUNG	GASKET
4077339	21217	1	C8K - C84	LOZYSKO TYLNE	ROULEMENT	LAGER	BEARING
4077539	33103	1		TROJNIK PRZEWODOW STEROWANI A HYDRAULICZNEGO HAMULCOW	RACCORD A 3 VOIES	ROHRENROHR	THREE-WAY CONNECTION
4079237	10234	1		USZCZELKA	JOINT	DICHTUNG	GASKET
4079230	10234	1		RURKA ODLEGLOSCIOWA	ENTRETOISE	ABSTANDSTUECK	SPACER
4079433	72130	2		PLYTKA MECHANIZMU SZYBY	PLAQUETTE	PLAETTCHEN	PLATE
4081257	10232	1		USZCZELKA OPRAWKI TRZPIENIA NAPEDU POMPY PALIWA	JOINT	DICHTUNG	GASKET
4081258	10101/05	1		USZCZELKA OPRAWKI TRZPIENIA NAPEDU POMPY PALIWA	JOINT	DICHTUNG	GASKET
4081258	10232	1		USZCZELKA OPRAWKI TRZPIENIA NAPEDU POMPY PALIWA	JOINT	DICHTUNG	GASKET
4082627	10234	2		LACZNIK	ELEMENT DE LIAISON	VERBINDUNGSTEIL	JOINING ELEMENT
4082627	10234/05	2		LACZNIK	ELEMENT DE LIAISON	VERBINDUNGSTEIL	JOINING ELEMENT
4082395	10239	1		JARZMO RURY WYDECHOWEJ	ETRIER	HALTER	BRACKET
4083295	10107	4		DZWIGNIA	LEVIER	HEBEL	LEVER
4083236	10107	4		DZWIGNIA ZAWORU	CULBUTEUR	KIPPHEBEL	ROCKER

NR KATAL F S O	NR TABL.	IL. O.	NR KATALOGOWY C B C Y	NAZWA CZESCI	DESIGNATION	BENENNUNG	DESCRIPTION
4085212	55331	1		TULEJKA GUMOWA WSPORNIKA CIEGNA STEROWANIA GAZU	BAGUE CAOUTCHOUC	GUMMIBUECHSE	RUBBER BUSH
4085212	55331/05	1		TULEJKA GUMOWA WSPORNIKA CIEGNA STEROWANIA GAZU	BAGUE CAOUTCHOUC	GUMMIBUECHSE	RUBBER BUSH
4085213	55331	1		TULEJKA	DOUILLE	BUECHSE	BUSH
4085213	55331/05	1		TULEJKA	DOUILLE	BUECHSE	BUSH
4085631	10409	1		USZCZELKA WYLACZNIKA TERMICZNEGO	JOINT	DICHTRING	SEAL RING
4085631	10409/10	2		USZCZELKA WYLACZNIKA TERMICZNEGO	JOINT	DICHTRING	SEAL RING
4085965	55205	1		CEWKA WZBUDZENIA	ENROULEMENT	WIKLUNG	WINDING
4085967	55205	1		TARCZA KOMPLETNA	SUPPORT	LAGER	SUPPORT
4087270	55205	1		PIERSCIEN	BAGUE	RING	RING
4087327	55205	2		SRUBA SCIAGAJACA	VIS	SCHRAUBE	SCREW
4088199	33135	1		SPREZYNA ODCIAGAJACA	RESSORT	FEDER	SPRING
4088276	33135	1		ZACZEP KOMPLETNY	EQUILIBREUR	BREMSAUSGLEICHER	EQUALIZER
4089354	10254	1		USZCZELKA	JOINT	DICHTUNG	GASKET
4089354	10254/05	1		USZCZELKA	JOINT	DICHTUNG	GASKET
4094241	44332	2		OBSADA ELASTYCZNA DRAZKA STABILIZATORA ZAWIESZ.PRZEDN.	TAMPON	GUMMISTUECK	PAD
4094290	55331	1		OSLONA PRZEWODU	CAPUCHON	MANSCHETTE	BOOT
4094290	55331/05	1		OSLONA PRZEWODU	CAPUCHON	MANSCHETTE	BOOT
4094536	77333	1		KOREK ZASLEPIAJACY OTWOR Z KOLNIERZEM	BOUCHON	STOPFEN	PLUG
4096102	44314	2	CBK - C98	LOZYSKO WEWNETRZNE KOLA PRZEDNIEGO	ROULEMENT	LAGER	BEARING
4096104	44314	2	CBK - C87	LOZYSKO ZEWNETRZNE KOLA PRZEDNIEGO	ROULEMENT	LAGER	BEARING
4096645	55205	1		PODKLADKA ZACISKOWA	RONDELLE FREIN	SICHERUNGSRING	LOCKWASHER
4097367	10217/05	2		OSLONA ODPOWIETRZANIA HAMULCOW KOL	CAPUCHON	MANSCHETTE	BOOT
4097367	33132	2		OSLONA ODPOWIETRZANIA HAMULCOW KOL	CAPUCHON	MANSCHETTE	BOOT
4098534	77605	2		SWORZEN DRAZKA	AXE	BOLZEN	PIN
4098533	77605	2		SPREZYNA POWROTNA	RESSORT	FEDER	SPRING
4099013	55510	2		WYLACZNIK PRZYCISKOWY	INTERRUPTEUR A POUSSOIR	KNOPFSCHALTER	PUSH BUTTON SWITCH
4099013	55510/05	2		WYLACZNIK PRZYCISKOWY	INTERRUPTEUR A POUSSOIR	KNOPFSCHALTER	PUSH BUTTON SWITCH
4100131	33131	1		SWORZEN CIEGNA	AXE	BOLZEN	PIN
4101143	21233	1		WALEK NAPEDZAJACY	ARBRE	WELLE	SHAFT
4101148	21233/05	1		WALEK NAPEDZAJACY	ARBRE	WELLE	SHAFT
4101287	27405	1		PODKLADKA GRUB.2,45	RONDELLE	SCHEIBE	WASHER
4101288	27405	1		PODKLADKA GRUB.2,60	RONDELLE	SCHEIBE	WASHER
4102256	10331	1		USZCZELNIACZ MIARKI	JOINT	DICHTRING	SEAL RING
4102256	10331/05	1		USZCZELNIACZ MIARKI	JOINT	DICHTRING	SEAL RING
4102490	10254/05	1		SRUBA LACZNIKA SERWA HAMULCOWEGO	VIS - RACCORD	HOHLSCHRAUBE	UNION BOLT
4102490	33102	1		SRUBA LACZNIKA SERWA HAMULCOWEGO	VIS - RACCORD	HOHLSCHRAUBE	UNION BOLT

NR KATAL F S J	NR TABL.	IL. J.	NR KATALOGOWY C B C Y	N A Z W A C Z E S C I	D E S I G N A T I O N	B E N E N N U N G	D E S C R I P T I O N
4102490	33102/05	1		SRUBA LACZNIKA SERWA HAMULCOWEGO	VIS - RACCORD	HOHLSCHRAUBE	UNION BOLT
4104944	44314	2		ZWROTNICA LEWA	FUSEE	ACHSSCHENKEL	STEERING KNUCKLE
4104945	44314	2		ZWROTNICA PRAWA	FUSEE	ACHSSCHENKEL	STEERING KNUCKLE
4105291	50136	8		SPREZYNA	RESSORT	FEDER	SPRING
4107610	27435	1		PODKLADKA GRUB.2,50	RONDELLE	SCHEIBE	WASHER
4107611	27435	1		PODKLADKA GRUB.2,55	RONDELLE	SCHEIBE	WASHER
4107839	72635	4		SRUBA	VIS	SCHRAUBE	SCREW
4108568	33138	1		KRAZEK ELASTYCZNY POPYCHACZA	DISQUE	SCHEIBE	PLATE
4109531	33131	1		PODKLADKA KULISTA	BAGUE	BUECHSE	BUSH
4109532	33131	1		KONCOWKA KULISTA	ECROU ROTULE	KUGELMUTTER	BALL NUT
4109536	33131	1		SWORZEN DZWIGNI	AXE	BOLZEN	PIN
4109537	33131	1		OSLONA CIEGNA	CAPUCHON	MANSCHETTE	BOUT
4109538	33131	1		SWORZEN TLOCZYSKA	AXE	BOLZEN	PIN
4109896	70131	4		SPINKA CIEGNA	AGRAFE	KLEMMSTUCK	PIN
4109917	33131	1		CIEGNO SERWA	TIRANT	STANGE	ROD
4110753	27435	1		PODKLADKA GRUB.2,40	RONDELLE	SCHEIBE	WASHER
4110754	27435	1		PODKLADKA GRUB.2,65	RONDELLE	SCHEIBE	WASHER
4111012	10135	8		PIERSCIEN ZABEZPIECZAJACY	ARRETOIR	SICHERUNGSRING	LOCKRING
4111012	10135/01	8		PIERSCIEN ZABEZPIECZAJACY	ARRETOIR	SICHERUNGSRING	LOCKRING
4112233	10259	1		WIESZAK TLUMIKA TYLNEGO	RUBAN	BAND	BAND
4112234	10259	3		PLYTKA WIESZAKA TLUMIKA TYLNEGO	PLAQUETTE	PLAETTCHEN	PLATE
4112977	33133	1		KOSTKA MOCUJACA LAMPY KIERUNKOWSKAZU	TAQUET	SPANNSTUECK	PAD
4112977	70112	6		KOSTKA MOCUJACA LAMPY KIERUNKOWSKAZU	TAQUET	SPANNSTUECK	PAD
4113604	10133	2		PIERSCIEN OPOROWY KOMPLETNY WALU KOROWEGO	CALOTTE	FALTERING	RING
4113607	10133	2		PIERSCIEN OPOROWY KOMPLETNY WALU KOROWEGO NADW.0,1MM	CALOTTE	FALTERING	RING
4113645	10433	1		PIASTA	MOYEU	NABE	HUB
4114060	10331	1		WYGASACZ PLOMIENIA	COUPE - FLAMME	FLAMMENLOSCHER	FLAME TRAP
4114060	10331/05	1		WYGASACZ PLOMIENIA	COUPE - FLAMME	FLAMMENLOSCHER	FLAME TRAP
4114371	41231	2		SRUBA REGULACYJNA OGRANICZENIA SKRETU KOL	VIS	SCHRAUBE	SCREW
4114449	55235	1		SWORZEN DZWIGNI	AXE	BOLZEN	PIN
4115451	33136	3		PIERSCIEN USZCZELNIAJACY POMPY	JOINT D'ETANCHEITE	DICHTRING	SEAL
4116233	10107	1		KOLEK USTALAJACY	ERGOT	PASSTIFT	DOWEL
4117215	33133	2		SRUBA PRZELACZKI KATOWEJ	VIS	SCHRAUBE	SCREW
4117607	44314	2		PIERSCIEN ODLEGLOSCIOWY LOZYSKA I USZCZELNIACZA ZWROT.	BAGUE	RING	RING
4117608	44314	2		PIERSCIEN USZCZELNIAJACY	JOINT D'ETANCHEITE	DICHTRING	SEAL
4117392	10234	2		WIESZAK SILNIKA	CROCHET	HAKEN	HOOK
4117392	10234/05	2		WIESZAK SILNIKA	CROCHET	HAKEN	HOOK
4117393	10234	1		WIESZAK SILNIKA	CROCHET	HAKEN	HOOK
4117393	10234/05	2		WIESZAK SILNIKA	CROCHET	HAKEN	HOOK

NR KATAL F S J	NR TABL.	IL. Q.	NR KATALOGOWY C B C Y	NAZWA CZESCI	DESIGNATION	BENENNUNG	DESCRIPTION
4113614	10107	3		SPREZYNA ZAWORU	RESSORT	FEDER	SPRING
4113615	10107	8		SPREZYNA ZAWORU	RESSORT	FEDER	SPRING
4119148	10105	3		SRUBA KORBOWODU	VIS	SCHRAUBE	SCREW
4119148	10105/01	8		SRUBA KORBOWODU	VIS	SCHRAUBE	SCREW
4119397	33135	1		PRZYCISK POPYCHACZA	BOUTON	DRUCKKNOPF	BUTTON
4119398	33135	1		PODKLADKA PRZYCISKU	RONDELLE	SCHEIBE	WASHER
4119399	33135	1		PODKLADKA SPREZYNY	RONDELLE	SCHEIBE	WASHER
4119626	41202	1		RAMIE PRZEKLADNI KIEROWNICZEJ	BRAS	ARM	ARM
4119667	10205	1		USZCZELKA POKRYWY FILTRU POWIETRZA	JOINT	DICHTUNG	GASKET
4119667	10205/05	1		USZCZELKA POKRYWY FILTRU POWIETRZA	JOINT	DICHTUNG	GASKET
4120132	10102	1		KOREK Z WKLADEM MAGNETYCZNYM MISKI OLEJOWEJ	BOUCHON MAGNETIQUE	MAGNET-VERSCHLUSSSCHRAUBE	MAGNETIC PLUG TWEEN CONE
4120132	10102/05	1		KOREK Z WKLADEM MAGNETYCZNYM MISKI OLEJOWEJ	BOUCHON MAGNETIQUE	MAGNET-VERSCHLUSSSCHRAUBE	MAGNETIC PLUG TWEEN CONE
4120132	21206	1		KOREK Z WKLADEM MAGNETYCZNYM MISKI OLEJOWEJ	BOUCHON MAGNETIQUE	MAGNET-VERSCHLUSSSCHRAUBE	MAGNETIC PLUG TWEEN CONE
4120132	27401	1		KOREK Z WKLADEM MAGNETYCZNYM MISKI OLEJOWEJ	BOUCHON MAGNETIQUE	MAGNET-VERSCHLUSSSCHRAUBE	MAGNETIC PLUG TWEEN CONE
4122155	33102	1		ZAWOR ZWROTNY SERWA HAMULCOWEGO Z PRZYLACZKA KATOWA	SOUPAPE DE RETENUE	RUECKSCHLAGVENTIL	CHECK VALVE
4122155	33102/05	1		ZAWOR ZWROTNY SERWA HAMULCOWEGO Z PRZYLACZKA KATOWA	SOUPAPE DE RETENUE	RUECKSCHLAGVENTIL	CHECK VALVE
4122373	50106	1		PODKLADKA	RONDELLE	SCHEIBE	WASHER
4122335	33106	2		SRUBA TLOKA POMPY	VIS	SCHRAUBE	SCREW
4122336	33106	2		PODKLADKA USZCZELNIAJACA SRUBY TLOKA FI 12.5X8.5X0.8	RONDELLE	SCHEIBE	WASHER
4124022	41201	3		PODKLADKA	RONDELLE	SCHEIBE	WASHER
4124022	55301	1		PODKLADKA	RONDELLE	SCHEIBE	WASHER
4124022	55301/05	1		PODKLADKA	RONDELLE	SCHEIBE	WASHER
4124304	33125	4		SPREZYNA	RESSORT	FEDER	SPRING
4124626	10402	1		OSLONA	CAPUCHON	MANSCHETTE	BOOT
4124626	10402/05	1		OSLONA	CAPUCHON	MANSCHETTE	BOOT
4125231	33104	1		TULEJKA	DOUILLE	BUECHSE	BUSH
4125439	44302	2		PODUSZKA DRAZKA REAKCYJNEGO WAHACZA DOLNEGO TYLNA KPL.	TAMPON	GUMMISTUECK	PAD
4125492	44302	2		PODUSZKA DRAZKA REAKCYJNEGO WAHACZA DOLNEGO PRZEDNIA	TAMPON	GUMMISTUECK	PAD
4125496	44302	2		TULEJKA PODUSZKI DRAZKA REAKC.WAHACZA DOLN.ZAW.PRZEDN.	DOUILLE	BUECHSE	BUSH
4125497	44302	4		PODKLADKA PODUSZKI DRAZKA REAKC.WAHACZA DOLN.ZAW.PRZED	RONDELLE	SCHEIBE	WASHER
4125949	33103	2		PRZEWOD ELASTYCZNY HAMULCOWY KOMPL.B150/TX70/FARS	TUYAU FLEXIBLE	SCHLAUCH	HOSE
4126729	10259	2		WIESZAK UKLADU WYDECHU KOMPLETNY	PORTE-MANTEAU	KLEIDERHAKEN	HANGER

NR KATAL F S O	NR TABL.	IL. Q.	NR KATALOGOWY C B C Y	N A Z W A C Z E S C I	D E S I G N A T I O N	B E N E N N U N G	D E S C R I P T I O N
4127208	50106	2		PLYTKA ELASTYCZNA DO MOCOWA NIA SILNIKA	CALE ELASTIQUE	ELASTICHE UNTERLAGE	PAD
4127246	41210	1		WSPORNIK DZWIGNI 01	CONSOLE	KONSOLE	CONSOLE
4127247	41210	1		PODKLADKA DOLNA	RONDELLE	SCHEIBE	WASHER
4127248	41210	1		PODKLADKA GORNA	RONDELLE	SCHEIBE	WASHER
4127665	10254	1		USZCZELKA	JOINT	DICHTUNG	GASKET
4127665	10254/05	1		USZCZELKA	JOINT	DICHTUNG	GASKET
4127670	10254	1		USZCZELKA	JOINT	DICHTUNG	GASKET
4127670	10254/05	1		USZCZELKA	JOINT	DICHTUNG	GASKET
4127681	10204	2		USZCZELKA	JOINT	DICHTUNG	GASKET
4127682	10204	1		PRZEKLADKA	ENTRETOISE	ABSTANDSTUECK	SPACER
4129587	10118	1		KOLO PASOWE NAPEDZANE POMPY WODNEJ	POULIE	RIEMENSCHEIBE	PULLEY
4129937	10118/05	1		KOLO PASOWE NAPEDZANE POMPY WODNEJ	POULIE	RIEMENSCHEIBE	PULLEY
4130098	27405	1		PODKLADKA GRUB.0,95	RONDELLE	SCHEIBE	WASHER
4130099	27405	1		PODKLADKA GRUB.1,10	RONDELLE	SCHEIBE	WASHER
4130913	10409	3		TULEJA ODLEGLOSCIOWA MOC.SI LNIKA WENTYL.DO TUNELU	ENTRETOISE	ABSTANDSTUECK	SPACER
4130913	10409/10	6		TULEJA ODLEGLOSCIOWA MOC.SI LNIKA WENTYL.DO TUNELU	ENTRETOISE	ABSTANDSTUECK	SPACER
4132067	55501	1		WLACZNIK PRZYCISKOWY	INTERRUPTEUR A POUSSO	KNOPFSCHALTER	PUSH BUTTON SWITCH
4133879	70131	2		OS KLAMKI WEWNETRZNEJ	AXE	BOLZEN	PIN
4133935	10107	1		TULEJA LOZYSKOWA TYLNA	DOUILLE	BUECHSE	BUSH
4133936	10107	1		TULEJA LOZYSKOWA SRODKOWA	DOUILLE	BUECHSE	BUSH
4134127	70102	2		TULEJKA DOLNA KRATY	DOUILLE	BUECHSE	BUSH
4134592	33135	1		POPYCHACZ ZAPADKI	PISTON	STOESSEL	PLUNGER
4135346	33111	1		PIERSCIEN USZCZELNIAJACY	BAGUE	RING	RING
4135938	10103	2		PIERSCIEN OPOROWY KOMPLETNY WALU KORBOWEGO	CALOTTE	HALTERING	RING
4136011	10103	2		PIERSCIEN OPOROWY KOMPLETNY WALU KORBOWEGO NADW.0,1MM	CALOTTE	HALTERING	RING
4137069	21206	1		USZCZELKA OSLONY SPRZEGLA	JOINT	DICHTUNG	GASKET
4137738	50106	1		SWORZEN KLAPY WLOTU POWIETR ZA	AXE	BOLZEN	PIN
4137739	50106	1		PIERSCIEN SPREZYSTY SWORZNI A KLAPY WLOTU POWIETRZA	ARRETOIR	SICHERUNGSRING	LOCKRING
4137341	21221	2		TULEJKA GUMOWA	BAGUE CAOUTCHOUC	GUMMIBUECHSE	RUBBER BUSH
4137342	21221	1		TULEJKA GUMOWA	BAGUE CAOUTCHOUC	GUMMIBUECHSE	RUBBER BUSH
4137343	21221	1		TULEJKA GUMOWA	BAGUE CAOUTCHOUC	GUMMIBUECHSE	RUBBER BUSH
4138439	70130	2		SPINKA MOCUJACA	AGRAFE	KLEMMSTUCK	PIN
4139435	33107	2		PIERSCIEN USZCZELNIAJACY	JOINT D'ETANCHEITE	DICHTRING	SEAL
4141355	55205	1		WIRNIK KOMPLETNY	ROTOR	LAUFER	ROTOR
4143730	10202	2		USZCZELKA POMPY PALIWA	JOINT	DICHTUNG	GASKET
4144913	10202	1		OPRAWKA	GUIDE	FUERUNG	GUIDE
4145137	27405	10		SRUBA KOLA TALERZOWEGO	VIS	SCHRAUBE	SCREW
4145605	70130	2		KRAZEK LINKI MECHANIZMU OPU SZCZANIA SZYBY	DISQUE	SCHEIBE	PLATE

NR KATAL. F S O	NR TABL.	IL. Q.	NR KATALOGOWY C B C Y	NAZWA CZESCI	DESIGNATION	BENENNUNG	DESCRIPTION
4145981	10001	2		PODUSZKA ZAWIESZENIA PRZEDNIEGO ZESPOLU NAPEDOWEGO	TAMPON	GUMMISTUECK	PAD
4145931	10001/05	2		PODUSZKA ZAWIESZENIA PRZEDNIEGO ZESPOLU NAPEDOWEGO	TAMPON	GUMMISTUECK	PAD
4146130	33117	4		SRUBA	VIS	SCHRAUBE	SCREW
4147332	+4301	4		PODKLADKA MOCOWANIA POPRZECZKI ZAWIESZENIA PRZEDNIEGO	RONDELLE	SCHEIBE	WASHER
4149607	53303/01	1		PLYTKA Z PROSTOWNIKIEM	PLAQUETTE	PLAETTCHEN	PLATE
4149611	53303/01	3		PROSTOWNIK	REDRESSEUR	GLEICHRICHTER	RECTIFIER
4151244	10301	1		OSLONA	CAPUCHON	MANSCHETTE	BOOT
4151244	10301/05	1		OSLONA	CAPUCHON	MANSCHETTE	BOOT
4151244	10301/10	1		OSLONA	CAPUCHON	MANSCHETTE	BOOT
4151539	41202	2		LOZYSKO KULKOWE SLIMAKA PRZEKLADNI KIEROWNICZEJ	ROULEMENT	LAGER	BEARING
4151997	10301	1		CZUJNIK WSKAZNIKA CISNIENIA OLEJU	COMMANDE DE JAUGE DE NIVEAU	STANDGEBER	SENDING UNIT
4152536	21217	1		KONCOWKA PRZEGUBU ELASTYCZNEGO WALKA GLOWNEGO	TENON	ANSCHLAG	DOG
4154472	27405	1	CBK - 093	LOZYSKO ZEWNETRZNE WALKA NAPEDZAJACEGO	ROULEMENT	LAGER	BEARING
4154550	33111	1		PIERSCIEN USZCZELNIAJACY	JOINT D'ETANCHEITE	DICHTRING	SEAL
4154552	33111	1		MISECZKA SPREZYNY	CUVETTE	TELLERSCHEIBE	CUP
4154673	27405	2		SATELIT MECHANIZMU ROZNICOWEGO	SATELLITE	KEGELRAD	IDLE PINION
4154866	27405	1	CBK - 094	LOZYSKO WEWNETRZNE	ROULEMENT	LAGER	BEARING
4155241	21217	5		PIERSCIEN OSADCZY ACC.PIERSCIENI SYNCHRONIZATORA FI52	ARRETOIR	SICHERUNGSRING	LOCKRING
4155741	21206	1		ODPOWIETRZNIK	REINFLARD	ENTLUEFTER	VENT
4155329	21217	5		SPREZYNA SYNCHRONIZATORA	RESSORT	FEDER	SPRING
4157331	13105/01	4		PIERSCIEN TLOKOWY TRZECI NOMINAL	SEGMENTS	KOLBENRINGE	PISTON RINGS
4153513	21217	2		TULEJA SPRZEGLA	MANCHON	MITNEHMER	SLEEVE
4153514	21217	5		PIERSCIEN SYNCHRONIZATORA	SYNCHRONISEUR	SYNCHRONRING	SYNCHRONIZER RING
4158515	21217	2		PIASTA SPRZEGLA PRZESUWNEGO 1-2-3-4BO BIEGU	MOYEU	NABE	HUB
4153516	21217	4		PIERSCIEN SPUROWY	ARRETOIR	SICHERUNGSRING	LOCKRING
4158505	70112	4		TULEJKA MOCOWANIA	DOUILLE	SPANNSTUECK	PAD
4153637	72104	1		SPREZYNA	RESSORT	FEDER	SPRING
4158633	72104	1		ZACZEP	CROCHET	HAKEN	HOOK
4160704	23316	2		OSLONA	CAPUCHON	MANSCHETTE	BOOT
4160871	13107	8		SPREZYNA ZAWORU WEWNETRZNA	RESSORT	FEDER	SPRING
4160872	13107	8		SPREZYNA ZAWORU ZEWNETRZNA	RESSORT	FEDER	SPRING
4161222	10301	1		USZCZELKA	JOINT	DICHTUNG	GASKET
4161222	10301/05	1		USZCZELKA	JOINT	DICHTUNG	GASKET
4161330	10301	1		KOREK WLEWU KOMPLETNY	BOUCHON	SCHRAUBDECKEL	CAP
4161330	10301/05	1		KOREK WLEWU KOMPLETNY	BOUCHON	SCHRAUBDECKEL	CAP
4161336	33108	1		USZCZELKA POPYCHACZA	JOINT	DICHTUNG	GASKET
4161675	13105/01	4		PIERSCIEN TLOKOWY TRZECI NAOWYMIAR 0,2	SEGMENTS	KOLBENRINGE	PISTON RINGS

NR KATAL F S J	NR TABL.	IL. Q.	NR KATALOGOWY C B C Y	NAZWA CZESCI	DESIGNATION	BENENNUNG	DESCRIPTION
4161676	10105/01	4		PIERSCIEN TLOKOWY TRZECI NA DWYMIAR 0,4	SEGMENTS	KOLBENRINGE	PISTON RINGS
4161677	10105/01	4		PIERSCIEN TLOKOWY TRZECI NA DWYMIAR 0,6	SEGMENTS	KOLBENRINGE	PISTON RINGS
4162029	41202	1		WAL GLOWNY PRZEKLADNI KOMPLETNY	ARBRE PORTE-GALET	LENKROLLENWELLE	ROLER ROCKER SHAFT
4162034	41202	1		POKRYWA LOZYSKA	COUVERCLE	DECKEL	COVER
4162036	41202	1		POKRYWA OBUDOWY	COUVERCLE	DECKEL	COVER
4162041	41202	1		USZCZELKA	JOINT	DICHTUNG	GASKET
4162042	41202	1		PIERSCIEN TYLNY	BAGUE	RING	RING
4162043	41202	1		PIERSCIEN PRZEDNI	BAGUE	RING	RING
4162048	41202	1		SRUBA REGULACYJNA	VIS	SCHRAUBE	SCREW
4162049	41202	1		PODKLADKA SRUBY REGULACJI W ALU GLOWN.PRZEKLAD.KIER.	PLAQUETTE	PLAETTCHEN	PLATE
4164317	44302	2		DRAZEK REAKCYJNY WAHACZA DOLNEGO ZAWIESZENIA PRZEDN.	TIGE	STANGE	ROD
4165040	55303/01	1		PODKLADKA IZOLACYJNA	RONDELLE ISOLANTE	ISOLIERSCHEIBE	INSULATOR
4165454	41202	4		SRUBA MOCUJACA POKRYWE OBUDOWY PRZEKLADNI KIEROWNICZEJ	VIS	SCHRAUBE	SCREW
4166592	33111	1		SPREZYNA SERVA	RESSORT	FEDER	SPRING
4166593	33111	1		MISECZKA	CUVETTE	TELLERSCHEIBE	CUP
4166730	33122	1		OSLONA TLOKA	CAPUCHON	MANSCHETTE	BOOT
4166737	33122	8		ZAWLECZKA	GOUPILLE FENDUE	SPLINT	SPLIT PIN
4167802	44301	2		CON 061089			
4169467	10118						
4170331	33103	1		PRZEWOD ELASTYCZNY HAMULCOWY KOMPLETNY 3150/TX70/FARS	TUYAU FLEXIBLE	SCHLAUCH	HOSE
4170635	13101	1		NAKLADKA STOPY PEDALU	COAUTCHOUC	FUSSHEBELUEBERZUG	PAD
4170605	33101	1		NAKLADKA STOPY PEDALU	COAUTCHOUC	FUSSHEBELUEBERZUG	PAD
4170610	41202	1		OBSADA SRUBY	TAQUET	SPANNSTUECK	PAD
4170643	41202	1		OBSADA SRUBY	CAPUCHON	MANSCHETTE	BOOT
4170340	21233	1		TULEJKA	DOUILLE	BUECHSE	BUSH
4170340	21233/05	1		TULEJKA	DOUILLE	BUECHSE	BUSH
4170341	21233	1		WALEK NAPEDZAJACY	ARBRE CONDUCTEUR	TREIBENDE WELLE	DRIVING SHAFT
4170341	21233/05	1		WALEK NAPEDZAJACY	ARBRE CONDUCTEUR	TREIBENDE WELLE	DRIVING SHAFT
4170342	21233	1		WALEK NAPEDZAJACY	ARBRE CONDUCTEUR	TREIBENDE WELLE	DRIVING SHAFT
4170342	21233/05	1		WALEK NAPEDZAJACY	ARBRE CONDUCTEUR	TREIBENDE WELLE	DRIVING SHAFT
4171402	53535	2		PRZELOTKA DLA PRZEJSCIA PRZEWODOW	BAGUE DE PASSAGE	DURCHLASSRING	GROMMET
4171631	21217	1		NAKRETKA ZABEZPIECZAJACA LOZYSKO WALKA POGREDNIEGO	ECROU	MUTTER	NUT
4172279	21205	1		POKRYWA COLNA KOMPLETNA	COUVERCLE	DECKEL	COVER
4174355	10107	8		USZCZELNIACZ ZAWORU	CONE D'ETANCHEITE	DICHTUNG	SLEEVE
4174993	55303/01	1		IZOLATOR	RONDELLE ISOLANTE	ISOLIERSCHEIBE	INSULATOR
4175249	55303/01	3		PLYTKA ZABEZPIECZAJACA	PLAQUETTE FREIN	SICHERUNGSBLECH	LOCKPLATE
4176635	44302	1		DRAZEK STABILIZATORA ZAWIESZENIA PRZEDNIEGO	BARRE STABILISATRICE	STABILISATOR	STABILIZER BAR
4177435	55301	1		WIATRAK	ROTOR	LAUFER	ROTOR
4177435	55301/05	1		WIATRAK	ROTOR	LAUFER	ROTOR

NR KATAL F S O	NR TABL.	IL. Q.	NR KATALOGOWY C B C Y	N A Z W A C Z E S C I	D E S I G N A T I O N	B E N E N N U N G	D E S C R I P T I O N
4177806	33103	1		PLYTKA ZABEZPIECZAJACA PRAWA	PLAQUETTE FREIN	SICHERUNGSBLECH	LOCKPLATE
4177807	33103	1		PLYTKA ZABEZPIECZAJACA LEWA	PLAQUETTE FREIN	SICHERUNGSBLECH	LOCKPLATE
4178747	33111	1		TULEJKA KORPUSU KOREKTORA HAMOWANIA	DOUILLE	BUECHSE	BUSH
4178748	33111	1		KOREK KORPUSU	BOUCHON DE REMPLISSAG	SCHRAUBDECKEL	CAP
4180902	41210	1		DZWIGNIA ZWROTNICY PRAWA	LEVIER	HEBEL	LEVER
4180903	41210	6		DZWIGNIA ZWROTNICY LEWA	LEVIER	HEBEL	LEVER
4181072	44301	2		TULEJKA GUMOWO-METALOWA	SILENTBLOC	SILENTBLOC	SILENTBLOC
4181140	33101	1		DZWIGNIA SERVA	LEVIER	HEBEL	LEVER
4181564	27401	2		PIERSCIEN USZCZELNIAJACY LOZYSKO TYLNEGO KOLA	JOINT D'ETANCHEITE	DICHTRING	SEAL
4183576	55303/01	3		IZOLATOR	ISOLANTE	ISOLIER	INSULATOR
4184334	18101	1		SWORZEN KULOWY WIDELEK	ROTULE	KUGELBOLZEN	BALL PIN
4184495	10402	1		USZCZELKA TERMOSTATU	JOINT	DICHTRING	SEAL RING
4184495	10402/05	1		USZCZELKA TERMOSTATU	JOINT	DICHTRING	SEAL RING
4184772	44301	2		PODKLADKA DOROBKA SPREZYNY ZAWIESZENIA PRZED.GORNA	RONDELLE	SCHEIBE	WASHER
4184774	44301	2		OSLONA PODKLADKI	CAPUCHON	MANSCHETTE	BOOT
4185436	33106	2		TULEJA DYSTANSOWA PIERSCIENIA USZCZELNIAJACEGO	ENTRETOISE	ABSTANDSTUECK	SPACER
4186692	10302	1		KOLO ZEBATE	PIGNON	ZAHNRAD	GEAR
4193249	21221	1		TULEJKA GUMOWA	BAGUE ELASTIQUE	ELASTISCHE BUECHSE	RESILIENT BUSH
4194446	21217	1		LOZYSKO KULKOWE PRZEDNIE	ROULEMENT	LAGER	BEARING
4195109	10101	2		TULEJKA USTALAJACA	DOUILLE	BUECHSE	BUSH
4195109	10101/05	2		TULEJKA USTALAJACA	DOUILLE	BUECHSE	BUSH
4198290	10001	1		PODUSZKA ZAWIESZENIA TYLNEGO ZESPOLU NAPEDOWEGO	TAMPON	GUMMISTUECK	PAD
4198230	10001/05	1		PODUSZKA ZAWIESZENIA TYLNEGO ZESPOLU NAPEDOWEGO	TAMPON	GUMMISTUECK	PAD
4198359	21224	2		WIDELKI WLACZANIA BIEGU	FOURCHE	GABEL	FORK
4198396	24301	1		WSPORNIK ZABEZPIECZAJACY WAL NAPEDOWY	CONSOLE	KONSOLE	CONSOLE
4202411	70602	2		TULEJKA	DOUILLE	BUECHSE	BUSH
4202412	70602	4		TULEJKA	DOUILLE	BUECHSE	BUSH
4202422	70602	4		SPINKA	AGRAFE	KLEMMSTUCK	PIN
4202472	33102	1		WSPORNIK	SUPPORT	HALTER	BRACKET
4202535	33102	1		SPREZYNA ZACISKU	RESSORT	FEDER	SPRING
4203057	33117	1		ZACISK HAMULCOW KOL PRZEDN. PRAWY ZE WSPOR.BEZ WKLADEK	ETRIER DE FREINS	BREMSSATTEL	BRAKE CALIPER
4203058	33117	1		ZACISK HAMULCOW KOL PRZEDN. LEWY ZE WSPORN.BEZ WKLADEK	ETRIER DE FREINS	BREMSSATTEL	BRAKE CALIPER
4204426	70602	1		NAKLADKA CZARNA PRAWA	RENFORT	VERSTAERKUNG	REINFORCEMENT
4204427	70602	1		NAKLADKA CZARNA LEWA	RENFORT	VERSTAERKUNG	REINFORCEMENT
4204741	10105/01	4		PIERSCIEN TLOKOWY PIERWSZY NOMINALNY 1,6	SEGMENTS	KOLBENRINGE	PISTON RINGS
4204743	10105/01	4		PIERSCIEN TLOKOWY PIERWSZY NADWYMIAR 0,2	SEGMENTS	KOLBENRINGE	PISTON RINGS

NR KATAL. F S C	NR TABL.	IL. Q.	NR KATALOGOWY C B C Y	NAZWA CZESCI	DESIGNATION	BENENNUNG	DESCRIPTION
4204744	13105/01	4		PIERSCIEN TLOKOWY PIERWSZY NADWYMIAR 0,4	SEGMENTS	KOLBENRINGE	PISTON RINGS
4204745	13105/01	4		PIERSCIEN TLOKOWY PIERWSZY NADWYMIAR 0,6	SEGMENTS	KOLBENRINGE	PISTON RINGS
4205546	13001	1		POPRZECZKA ZAWIESZENIA TYLNEGO ZESPOLU NAPEDOWEGO	TRAVERSE	TRAVERSE	CROSSRAIL
4205546	13001/05	1		POPRZECZKA ZAWIESZENIA TYLNEGO ZESPOLU NAPEDOWEGO	TRAVERSE	TRAVERSE	CROSSRAIL
4207938	13109	1		TULEJKA STEROWANIA SPRZEGLEM KOMPLETNA Z LOZYSKIEM	MANCHON	MITNEHMER	SLEEVE
4208311	33117	2		TARCZA HAMULCOWA	DISQUE PORTE-FREIN	BREMSTRAEGER	BRAKE BACK PLATE
4208528	13103	2		PIERSCIEN OPOROWY KOMPLETNY WALU KORBOWEGO	CALOTTE	HALTERING	RING
4208531	13103	2		PIERSCIEN OPOROWY KOMPLETNY WALU KORBOWEGO NADW.0,1MM	CALOTTE	HALTERING	RING
4208779	13107	1		TULEJA LOZYSKOWA TYLNA	COUSSINET	LAGERBUECHSE	BEARING BUSH
4208780	13107	1		TULEJA LOZYSKOWA SRODKOWA	COUSSINET	LAGERBUECHSE	BEARING BUSH
4208781	13105	8		POLPANEWKI KORBOWODU 0,000	DEMI-COUSSINET	SCHALENHAELFTE	HALF-BEARING
4208781	13105/01	8		POLPANEWKI KORBOWODU 0,000	DEMI-COUSSINET	SCHALENHAELFTE	HALF-BEARING
4208829	13105	8		POLPANEWKA KORBOWODU 0,254	DEMI-COUSSINET	SCHALENHAELFTE	HALF-BEARING
4208829	13105/01	8		POLPANEWKA KORBOWODU 0,254	DEMI-COUSSINET	SCHALENHAELFTE	HALF-BEARING
4208830	13105	8		POLPANEWKA KORBOWODU 0,508	DEMI-COUSSINET	SCHALENHAELFTE	HALF-BEARING
4208830	13105/01	3		POLPANEWKA KORBOWODU 0,508	DEMI-COUSSINET	SCHALENHAELFTE	HALF-BEARING
4208831	13105	8		POLPANEWKA KORBOWODU 0,762	DEMI-COUSSINET	SCHALENHAELFTE	HALF-BEARING
4208831	13105/01	8		POLPANEWKA KORBOWODU 0,762	DEMI-COUSSINET	SCHALENHAELFTE	HALF-BEARING
4208832	13105	8		POLPANEWKA KORBOWODU 1,016	DEMI-COUSSINET	SCHALENHAELFTE	HALF-BEARING
4208832	13105/01	8		POLPANEWKA KORBOWODU 1,016	DEMI-COUSSINET	SCHALENHAELFTE	HALF-BEARING
4208867	44316	2		PIASTA KOLA PRZEDNIEGO	MOYEU	NABE	HUB
4209298	13105	3		POLPANEWKA KORBOWODU	DEMI-COUSSINET	SCHALENHAELFTE	HALF-BEARING
4209298	13105/01	8		POLPANEWKA KORBOWODU	DEMI-COUSSINET	SCHALENHAELFTE	HALF-BEARING
4209300	13105	8		POLPANEWKA-0,254	DEMI-COUSSINET	SCHALENHAELFTE	HALF-BEARING
4209300	13105/01	3		POLPANEWKA-0,254	DEMI-COUSSINET	SCHALENHAELFTE	HALF-BEARING
4209301	13105	3		POLPANEWKA-0,508	DEMI-COUSSINET	SCHALENHAELFTE	HALF-BEARING
4209301	13105/01	8		POLPANEWKA-0,508	DEMI-COUSSINET	SCHALENHAELFTE	HALF-BEARING
4209302	13105	8		POLPANEWKA-0,762	DEMI-COUSSINET	SCHALENHAELFTE	HALF-BEARING
4209302	13105/01	8		POLPANEWKA-0,762	DEMI-COUSSINET	SCHALENHAELFTE	HALF-BEARING
4209303	13105	8		POLPANEWKA-1,016	DEMI-COUSSINET	SCHALENHAELFTE	HALF-BEARING
4209303	13105/01	8		POLPANEWKA-1,016	DEMI-COUSSINET	SCHALENHAELFTE	HALF-BEARING
4210446	13001	2		SPREZYNA PODUSZKI ZAWIESZENIA PRZEDNIEGO	RESSORT	FEDER	SPRING
4210446	13001/05	2		SPREZYNA PODUSZKI ZAWIESZENIA PRZEDNIEGO	RESSORT	FEDER	SPRING
4210651	33108	1		POPYCHACZ KOMPLETNY	PISTON	KOLBEN	PLUNGER
4212140	21236	2		SRUBA	VIS	SCHRAUBE	SCREW
4212140	41232	4		SRUBA	VIS	SCHRAUBE	SCREW
4213235	13221	1		NAKLADKA STOPKI PEDALU GAZU	COAUTCHOUC	FUSSHEBELUEBERZUG	PAD
4213235	13221/05	1		NAKLADKA STOPKI PEDALU GAZU	COAUTCHOUC	FUSSHEBELUEBERZUG	PAD
4214617	13439	3		TULEJA ELASTYCZNA MOCOWANIA SILNIKA WENTYLATORA TUNELU	BAGUE	GUMMIBUECHSE	RUBER BUSH

NR KATAL F S J	NR TABL.	IL. J.	NR KATALOGOWY C B C Y	NAZWA CZESCI	DESIGNATION	BENENNUNG	DESCRIPTION
4214617	10409/10	6		TULEJA ELASTYCZNA MOCOWANIA SILNIKA WENTYL.DO TUNELU	BAGUG	GUMMIBUECHSE	RUBER BUSH
4216165	21217	1		KOSZYK Z ROLKAMI	CAGE A ROLLEAUX	ROLLENKAEFIG	ROLLER CAGE
4216563	41231	2		SPREZYNA LOZYSKA WALU GORNEGO KIEROWNICY	RESSORT	FEDER	SPRING
4216629	41231	2	C9K - 157	LOZYSKO WALU GORNEGO KIEROWNICY KOMPLETNE	ROULEMENT	LAGER	BEARING
4217547	21217	1		PIERSCIEN CENTRUJACY	BAGUE	RING	RING
4218062	50106	1		KLAPA PRZEDNIA KOMPLETNA	VOLET	DECKEL	LID
4218063	50106	1		KLAPA TYLNA KOMPLETNA	VOLET	DECKEL	LID
4219306	10231	1		ZAWOR ODPOWIETRZANIA ZBIORNIKA PALIWA KOMPLETNY	SOUPAPE	VENTIL	VALVE
4219306	10231/05	1		ZAWOR ODPOWIETRZANIA ZBIORNIKA PALIWA KOMPLETNY	SOUPAPE	VENTIL	VALVE
4221000	21217	1		PODKLADKA	RONDELLE	SCHEIBE	WASHER
4221005	21217	1		PODKLADKA SPRZYSTA	RONDELLE	SCHEIBE	WASHER
4221315	33117	4		SRUBA	VIS	SCHRAUBE	SCREW
4222454	41210	1		SWORZEN DZWIGNI	AXE	BOLZEN	PIN
4222455	41210	1		PIERSCIEN USZCZELNIAJACY	JOINT	DICHTRING	SEAL RING
4222456	41210	1		CON 063200			
4222578	72131	1		ZACZEP ZAMKA PRAWY	GACHE	SCHLOSSKEIL	STRIKER PLATE
4222579	72131	1		ZACZEP ZAMKA LEWY	GACHE	SCHLOSSKEIL	STRIKER PLATE
4223493	21217	1		NAKRETKA PRZEGUBU ELASTYCZNEGO WALKA GLOWNEGO	ECROU	MUTTER	NUT
4223439	21217	1		USZCZELNIACZ PIERSCIENIA CENTRUJACEGO PRZEGUBU ELASTYC	BANDE ETANCHEITE	ABDICHTPROFIL	SEALING STRIP
4225134	41210	1		WSPORNIK DZWIGNI POSREDNIEJ KOMPLETNY L.K.	CONSOLE	KONSOLE	CONSOLE
4225666	41231	1		PRZEKLADNIA KIEROWNICZA KOMPLETNA	BOITIER DE DIRECTION	LENKGEHAUSE	STEERING BOX
4225667	41232	1		OBUDOWA KOMPLETNA	CARTER	GEHAUSE	CASE
4225677	41232	1		WAL KIEROWNICY	ARBRE	WELLE	SHAFT
4229037	21217	1		USZCZELNIACZ PIERSCIENIA CENTRUJACEGO PRZEGUBU ELAST.	BANDE ETANCHEITE	ABDICHTPROFIL	SEALING STRIP
4230737	33107	1		ODPOWIETRZNIK	VIS D'EVENT	ENTLUEFTUNGSSCHRAUBE	VENT SCREW
4231515	50106	1		NAKRETKA	ECROU	MUTTER	NUT
4231513	50106	2		ZAWIASA POKRYWY	CHARNIERE	SCHARNIER	HINGE
4231520	50114	2		ZLACZE	TIRANT	STANGE	ROD
4232972	10105/01	4		PIERSCIEN TLOKOWY DRUGI NOMINAL 1,6	SEGMENTS	KOLBENRINGE	PISTON RINGS
4232974	10105/01	4		PIERSCIEN TLOKOWY DRUGI NADWYMIAR 0,2	SEGMENTS	KOLBENRINGE	PISTON RINGS
4232975	10105/01	4		PIERSCIEN TLOKOWY DRUGI NADWYMIAR 0,4	SEGMENTS	KOLBENRINGE	PISTON RINGS
4232976	10105/01	4		PIERSCIEN TLOKOWY DRUGI NADWYMIAR 0,6	SEGMENTS	KOLBENRINGE	PISTON RINGS
4233014	50114	3		ZACISK MOCOWANIA PANCERZA	ATTACHE	HALTER	CLIP
4233018	50114	1		WKRET	VIS	SCHRAUBE	SCREW
4233122	50106	1		OKLADZINA PRAWA	JOINT	DICHTUNG	GASKET

NR KATAL F S J	NR TABL.	IL. Q.	NR KATALOGOWY C B C Y	NAZWA CZESCI	DESIGNATION	BENENNUNG	DESCRIPTION
4234920	33103	2		PRZEWOD ELASTYCZNY HAMULCOW KOMPL.B150/TX70/FARS	TUYAU FLEXIBLE	SCHLAUCH	HOSE
4234922	33103	1		PRZEWOD ELASTYCZNY HAMULCOW KOMPL.B150/TX70/FARS	TUYAU FLEXIBLE	SCHLAUCH	HOSE
4237238	50106	1		PIERSCIEN SPREZYSTY SWORZNI A KLAPY WLOTU POWIETRZA	ARRETOIR	SICHERUNGSRING	LOCKRING
4239314	33122	1		ZACISK LEWY KOMPLETNY	COLLIER	KLEMME	CLAMP
4239315	33122	1		ZACISK PRAWY KOMPLETNY	COLLIER	KLEMME	CLAMP
4240058	55525	2		OBEJMA PRZELOTKI	BAGUE DE PASSAGE	DURCHLASSRING	GROMMET
4240306	70131	2		OSLONA	CAPUCHON	MANSCHETTE	BOOT
4242336	27405	1		TULEJKA ODLEGLOSCIOWA LOZYSK WALKA NAPEDZAJACEGO	ENTRETOISE	ABSTANDSTUECK	SPACER
4243229	33117	1		OSLONA HAMULCA PRAWA	CAPUCHON	MANSCHETTE	BOOT
4243230	33117	1		OSLONA HAMULCA LEWA	CAPUCHON	MANSCHETTE	BOOT
4243231	33117	1		PLYTKA MOCOWANIA ZACISKU HAMULCOW KOL PRZEDN.PRAWA	PLAQUETTE	PLAETTCHEN	PLATE
4243232	33117	1		PLYTKA MOCOWANIA ZACISKU HAMULCOW KOL PRZEDN.LEWA	PLAQUETTE	PLAETTCHEN	PLATE
4244262	55301	1		TULEJKA DYSTANSOWA	ENTRETOISE	ABSTANDSTUECK	SPACER
4244262	55301/05	1		TULEJKA DYSTANSOWA	ENTRETOISE	ABSTANDSTUECK	SPACER
4247146	55303/01	4		SRUBA	VIS	SCHRAUBE	SCREW
4247746	21217	1	CBK - 273	LOZYSKO TYLNE WALKA POSREDNIEGO	ROULEMENT	LAGER	BEARING
4249840	33101	1		SPREZYNA POWROTNA PEDALU HAMULCA	RESSORT	FEDER	SPRING
4249878	70131	2		PODKLADKA ZACZEPU ZAMKA	RONDELLE	SCHEIBE	WASHER
4255537	70130	2		ZDERZAK WSPORNIKA	PARE-CHOCS	STOSSFAENGER	BUMPER
4256517	33122	4		PROWADNIK KORPUSU ZACISKU HAMULCOW	GLISSIERE	BREMSGEHAUSEFUHRUNGSLATTE	FIXED-CALIPER GUIDE
4261250	13258	4		NAKRETKA MOC.RURY PRZEDNIEJ DO PRZEWODU WYDECHOWEGO	ECROU	MUTTER	NUT
4261250	13258/10	2		NAKRETKA MOC.RURY PRZEDNIEJ DO PRZEWODU WYDECHOWEGO	ECROU	MUTTER	NUT
4261250	13259	4		NAKRETKA MOC.RURY PRZEDNIEJ DO PRZEWODU WYDECHOWEGO	ECROU	MUTTER	NUT
4261250	13259/10	2		NAKRETKA MOC.RURY PRZEDNIEJ DO PRZEWODU WYDECHOWEGO	ECROU	MUTTER	NUT
4262040	70129	2		KOREK OTWORU DO SMAROWANIA	BOUCHON	STOPFEN	PLUG
4262119	55303/01	1		SRUBA	VIS	SCHRAUBE	SCREW
4262660	41202	1		PLYTKA REG.SRUB.0,100	CALE D'EPAISSEUR	DISTANZSCHEIBE	SHIM
4262661	41202	1		PLYTKA REG.SRUB.0,125	CALE D'EPAISSEUR	DISTANZSCHEIBE	SHIM
4262662	41202	1		PLYTKA REG.SRUB.0,190	CALE D'EPAISSEUR	DISTANZSCHEIBE	SHIM
4262663	41202	1		PLYTKA REGULACYJNA 0,250	CALE D'EPAISSEUR	DISTANZSCHEIBE	SHIM
4262664	41202	1		PLYTKA REGULACYJNA 0,350	CALE D'EPAISSEUR	DISTANZSCHEIBE	SHIM
4263533	70105	1		ZASLEPKA	BOUCHON	STOPFEN	PLUG
4264633	33122	4		PROWADNIK KORPUSU ZACISKU HAMULCOW	GLISSIERE	BREMSGEHAUSEFUHRUNGSLATTE	FIXED-CALIPER GUIDE
4270741	33106	1		USZCZELKA PROWADNIKA TLOKA POMPY HAMULCOWEJ	JOINT	DICHTUNG	GASKET

NR KATAL F S O	NR TABL.	IL. J.	NR KATALOGOWY C B C Y	N A Z W A C Z E S C I	D E S I G N A T I O N	B E N E N N U N G	D E S C R I P T I O N
4272176	72112	1		WSPORNIK CHLODNICY	SUPPORT	STUTZE	SUPPORT
4274012	21217	1	CBK - 272	LOZYSKO TYLNE WALKA GLOWNEGO	ROULEMENT	LAGER	BEARING
4275957	72130	2		PODKLADKA	RONDELLE	SCHEIBE	WASHER
4284310	72131						
4286214	33101	1		PEDAL HAMULCA KOMPLETNY	PEDALE	FUSSHEBEL	PEDAL
4288254	53303/01	3		IZOLATOR SRUBY	ISOLANTE	ISOLIER	INSULATOR
4289926	44302	2		TULEJA DYSTANSOWA WSPORNIKA AMORTYZATORA	ENTRETOISE	ABSTANDSTJECK	SPACER
4290516	13109	12		NIT MOCOWANIA OKLADZINY	RIVET	NIET	RIVET
4292720	52114	1		SPINKA	AGRAFE	KLEMMSTUCK	PIN
4293205	72131	2		SPREZYNA	RESSORT	FEDER	SPRING
4294113	21224	2		WIDELKI 1-2-3-4 BIEGU	FOURCHE	GABEL	FORK
4295063	44301	2		ZDERZAK WAHACZA DOLNEGO ZAWIESZENIA PRZEDNIEGO	PARE-CHOCS CAOUTCHOUC	GUMMIPUFFER	BUMPER
4296171	72130	2		PODKLADKA	RONDELLE	SCHEIBE	WASHER
4297353	33107	2		PIERSCIEN TLOCZKA	SEGMENT	KOLBENRING	PISTON RING
4304630	41201	1		PODKLADKA OPOROWA SPREZYNY LOZYSKA WALU KIEROWNICY	RONDELLE	SCHEIBE	WASHER
4305532	13109	1		LOZYSKO OPOROWE Z TULEJA	ROULEMENT	LAGER	BEARING
4308342	27405	2		SWORZEN SATELITOWY	AXE	BOLZEN	PIN
4311129	33107	1		USZCZELKA CYLINDERKA	JOINT	DICHTUNG	GASKET
4313846	55325	1		RURKA OCHRONNA	TUBE	ROHR	PIPE
4315331	21217	1		WPUST CZOLENKOWY KOLA ZEBEBEGO WSTECZ.BIEGU NA WALK.GL	CLAVETTE	SCHEIBENFEDER	KEY
4315335	72132	6		PRZEKLADKA ANTYWIBRACYJNA	CALE	DISTANZSCHEIBE	SHIM
4315553	72131	2		SPREZYNA	RESSORT	FEDER	SPRING
4315563	72131	1		ZAMEK DRZWI PRZEDNICH	SERRURE	SCHLOSS	LOCK
4315564	72131	1		ZAMEK DRZWI TYLNYCH	SERRURE	SCHLOSS	LOCK
4313735	72130	2		OSLONA LACZNIKA	CAPUCHON	MANSCHETTE	BOOT
4320624	13409	1		PRZEKAZNIK SILNIKA WENTYLATORA CHLODNICY	TELERUPTEUR	FERNSCHALTER	RELAY
4320624	55301	1		PRZEKAZNIK SILNIKA WENTYLATORA CHLODNICY	TELERUPTEUR	FERNSCHALTER	RELAY
4320629	53401	3		PRZEKAZNIK SZYBY OGRZEWANEJ	TELERUPTEUR	FERNSCHALTER	RELAY
4320629	53401/05	3		PRZEKAZNIK SZYBY OGRZEWANEJ	TELERUPTEUR	FERNSCHALTER	RELAY
4321343	27405	1		USZCZELKA OBUDOWY PRZEKLADNI GLOWNEJ	JOINT	DICHTRING	SEAL RING
4321348	27405	1		PIERSCIEN REGULACJI GRUBOSCI 6,5CMM	BAGUE	RING	RING
4321350	27405	1		PIERSCIEN REGULACJI GRUBOSCI 6,6CMM	BAGUE	RING	RING
4321352	27405	1		PIERSCIEN REGULACJI GRUBOSCI 6,7CMM	BAGUE	RING	RING
4321354	27405	1		PIERSCIEN REGULACJI GRUBOSCI 6,8CMM	BAGUE	RING	RING
4321356	27405	1		PIERSCIEN REGULACJI GRUBOSCI 6,9CMM	BAGUE	RING	RING

NR KATAL. F S J	NR TABL.	IL. Q.	NR KATALOGOWY C B C Y	NAZWA CZESCI	DESIGNATION	BENENNUNG	DESCRIPTION
4321358	27405	1		PIERSCIEN REGULACJI GRUBOSC 7,0MM	BAGUE	RING	RING
4321360	27405	1		PIERSCIEN REGULACJI GRUBOSC 7,1MM	BAGUE	RING	RING
4321362	27405	1		PIERSCIEN REGULACJI GRUBOSC 7,2MM	BAGUE	RING	RING
4321364	27405	1		PIERSCIEN REGULACJI GRUBOSC 7,3MM	BAGUE	RING	RING
4321366	27405	1		PIERSCIEN REGULACJI GRUBOSC 7,4MM	BAGUE	RING	RING
4321368	27405	1		PIERSCIEN REGULACJI GRUBOSC 7,5MM	BAGUE	RING	RING
4322402	27401	1		ODPOWIETRZNIK KOMPLETNY	REINFLARD	ENTLUEFTER	VENT
4325011	13101	1		OSLONA PRZECIWKURZOWA DZWIGNI STEROWANIA SPRZEGLEM	CAPUCHON	MANSCHETTE	BOOT
4326170	27405	1		ODRZUTNIK OLEJU NA WALKU NAPEDZAJACYM PRZEKLADNI GLOWN	CENTRIFUGEUR D'HUILE	OELSCHLEUDERRING	OIL SLINGER
4326171	27405	1		KONCOWKA KOLNIERZOWA WALKA NAPEDZJACEGO KOMPLETNA	MANCHON	MUFFE	SLEEVE
4326974	21206	1		PODKLADKA SPRZYSTA	RONDELLE FREIN	SICHERUNGSRING	LOCKWASHER
4327141	41210	1		DRAZEK KIEROWNICZY SRODKOWY KOMPLETNY	TIGE	STANGE	ROD
4331738	70129	2		ZAWIASY DRZWI PRAWE	CHARNIERE	SCHARNIER	HINGE
4331739	70129	2		ZAWIASY DRZWI LEWE	CHARNIERE	SCHARNIER	HINGE
4332304	21206	6		SRUBA	VIS	SCHRAUBE	SCREW
4333293	27405/10	1		PARA KOL PRZEKLADNI GLOWNEJ TYLNEGO MOSTU 41:10	COUPLE D'ENGRENAGES	ZAHNRADPAAR	GEAR SET
4333295	27405	1		OBUDOWA MECHANIZMU	CARTER	GEHAUSE	CASE
4335736	70130	2		KRAZEK LINKOWY DOLNY KOMPLETNY	DISQUE	SCHEIBE	PLATE
4335304	27405	1		PODKLADKA MOCOWANIA KOLNIERZOWEJ WALKA NAPEDZAJ.	RONDELLE	SCHEIBE	WASHER
4336979	27405	2	CBK - 187	LOZYSKO ROLKOWE OBUDOWY MECHANIZMU ROZNICOWEGO	ROULEMENT	LAGER	BEARING
4337067	55401	3		PRZEKAZNIK SZYBY OGRZEWANEJ	TELERUPTEUR	FERNSCHALTER	RELAY
4337067	55401/05	3		PRZEKAZNIK SZYBY OGRZEWANEJ	TELERUPTEUR	FERNSCHALTER	RELAY
4337069	10409	1		PRZEKAZNIK SILNIKA WENTYLATORA CHLODNICY	TELERUPTEUR	FERNSCHALTER	RELAY
4337069	55501	1		PRZEKAZNIK SILNIKA WENTYLATORA CHLODNICY	TELERUPTEUR	FERNSCHALTER	RELAY
4338920	10107	3		NAKRETKA	ECROU	MUTTER	NUT
4339372	55401	3		PRZEKAZNIK SZYBY OGRZEWANEJ	TELERUPTEUR	FERNSCHALTER	RELAY
4339372	55401/05	3		PRZEKAZNIK SZYBY OGRZEWANEJ	TELERUPTEUR	FERNSCHALTER	RELAY
4342473	70131	1		DZWIGNIA BLOKADY PRAWA	LEVIER	HEBEL	LEVER
4342479	70131	1		DZWIGNIA BLOKADY LEWA	LEVIER	HEBEL	LEVER
4342670	50114	4		ZACISK MOCOWANIA	COLLIER	KLEMME	CLAMP
4342830	50114	4		WKRET	VIS	SCHRAUBE	SCREW
4343738	41210	2		DRAZEK KIEROWNICZY ZEWNETRZNY Z NASADKAMI OCHRONNYMI	TIGE	STANGE	ROD

NR KATAL. F S O	NR TABL.	IL. Q.	NR KATALOGOWY C B C Y	NAZWA CZESCI	DESIGNATION	BENENNUNG	DESCRIPTION
4343760	41210	2		DRAZEK KIEROWNICZY ZEWNETRZNY KOMPLETNY	TIGE	STANGE	ROD
4343762	41210	2		KONCOWKA KOMPLETNA	JOINT A ROTULE	STANGENKOPF	ROD HEAT
4344536	27405	1		KORONKA	PLANETAIRE	ACHSWELLENRAD	SIDE GEAR
4345644	53501	1		TULEJKA	DOUILLE	BUECHSE	BUSH
4347133	21221	1		PODKLADKA	RONDELLE	SCHEIBE	WASHER
4347139	21221	1		SPREZYNA	RESSORT	FEDER	SPRING
4347190	21221	1		MISKA MOCOWANIA	CUVETTE	TELLERSCHEIBE	CUP
4348106	70132	4		PROFIL GUMOWY	JOINT	DICHTRING	SEAL RING
4348679	10105/01	4		PIERSCIEN TLOKOWY USZCZELNIAJACY I ROWKA	SEGMENT	KOLBENRING	RING
4348634	10105/01	4		PIERSCIEN TLOKOWY ZGARNIAJACY III ROWKA	SEGMENT RACLEUR	CELABSTREIFRING	OILSCRAPER RING
4348631	10105/01	4		PIERSCIEN TLOKOWY ZGARNIAJACY II ROWKA	SEGMENT RACLEUR	CELABSTREIFRING	OILSCRAPER RING
4349324	70130	2		PODKLADKA	RONDELLE	SCHEIBE	WASHER
4349323	27405	1		PODKLADKA GRUB.3,35	BAGUE	RING	RING
4349324	27405	1		PODKLADKA GRUB.3,40	BAGUE	RING	RING
4349325	27405	1		PODKLADKA GRUB.3,45	BAGUE	RING	RING
4349575	10221	2		TULEJA SWORZNIA	DOUILLE	BUECHSE	BUSH
4349575	10221/05	1		TULEJA SWORZNIA	DOUILLE	BUECHSE	BUSH
4350570	70130	2		USZCZELKA BOCZNA SZYBY	PROFILE CAOUTCHOUC	PROFILGUMMI	RUBBER WEATHERSTRIP
4350574	70130	2		USZCZELKA PROWADNICY	PROFILE CAOUTCHOUC	PROFILGUMMI	RUBBER WEATHERSTRIP
4351772	10107	8		WKRET REGULACYJNY	VIS DE REGLAGE	EINSTELLSCHRAUBE	ADJ/SCREW
4352013	13109	1		OPRAWA SPRZEGLA	CARTER	GEHAUSE	CLUTCH HOUSING
4352020	13109						
4353730	44302	2		MISECZKA WKLADKI ELASTYCZNEJ WSPORNIKAMOC.AMORTYZAT.	RONDELLE	SCHEIBE	WASHER
4354770	10001	1		WSPORNIK PODUSZKI ZAWIESZENIA ZESPOLU NAPEDOWEGO LEWY	CONSOLE	STUTZE	BRACKET
4354770	10001/05	1		WSPORNIK PODUSZKI ZAWIESZENIA ZESPOLU NAPEDOWEGO LEWY	CONSOLE	STUTZE	BRACKET
4354772	10001	1		WSPORNIK PODUSZKI ZAWIESZENIA ZESPOLU NAPEDOWEGO PRAWY	CONSOLE	STUTZE	BRACKET
4354772	10001/05	1		WSPORNIK PODUSZKI ZAWIESZENIA ZESPOLU NAPEDOWEGO PRAWY	CONSOLE	STUTZE	BRACKET
4355257	10259	2		PLYTKA ZABEZPIECZAJACA	PLAQUETTE FREIN	SICHERUNGSBLECH	LOCKPLATE
4355257	10259	2		PLYTKA ZABEZPIECZAJACA	PLAQUETTE FREIN	SICHERUNGSBLECH	LOCKPLATE
4355342	10402	1		OBUDOWA TERMOSTATU KOMPLETNA	CORPS	GEHAUSE	BODY
4355343	10402	1		POKRYWA OBUDOWY TERMOSTATU	COUVERCLE	DECKEL	COVER
4355344	10402	1		PRZEWOD	TUYAU FLEXIBLE	SCHLAUCH	HOSE
4355344	10402/05	1		PRZEWOD	TUYAU FLEXIBLE	SCHLAUCH	HOSE
4355346	10402	1		TERMOSTAT UKLADU CHLODZENIA SILNIKA	THERMOSTAT	THERMOSTAT	THERMOSTAT
4355346	10402/05	1		TERMOSTAT UKLADU CHLODZENIA SILNIKA	THERMOSTAT	THERMOSTAT	THERMOSTAT
4355918	13101	1		PRZELUTKA CIEGNA	BAGUE DE PASSAGE	DURCHLASSRING	GROMMET

NR KATAL F S O	NR TABL.	IL. Q.	NR KATALOGOWY C B C Y	N A Z W A C Z E S C I	D E S I G N A T I O N	B E N E N N U N G	D E S C R I P T I O N
4355932	44302	2		WSPORNIK MOCOWANIA AMORTYZA TORAPRZECNIEGO KOMPLETNY	SUPPORT	STUTZE	SUPPORT
4355952	55431	3		LAMPKA PODSWIETLAJACA	FEU	LEUCHTE	LAMP
4355952	55431/05	3		LAMPKA PODSWIETLAJACA	FEU	LEUCHTE	LAMP
4356091	55531	1		TULEJKA	DOUILLE	BUECHSE	BUSH
4356092	55531	1		WYLACZNIK PRZYCISKOWY	INTERRUPTEUR A POUSSO	KNOPFSCHALTER	PUSH BUTTON SWITCH
4356374	55501	1		WYLACZNIK PRZYCISKOWY	INTERRUPTEUR A POUSSO	KNOPFSCHALTER	PUSH BUTTON SWITCH
4356469	10102	1		POKRYWA USZCZELNIACZA	COUVERCLE	DECKEL	COVER
4356469	10102/05	1		POKRYWA USZCZELNIACZA	COUVERCLE	DECKEL	COVER
4356472	10301	1		RURKA LACZACA URZADZ.WTRYSKOWE Z CZUJNIKIEM CISN.ABSOL	TUBE	ROHR	PIPE
4356472	10301/05	1		RURKA LACZACA URZADZ.WTRYSKOWE Z CZUJNIKIEM CISN.ABSOL	TUBE	ROHR	PIPE
4356474	10101	1		GLOWICA SILNIKA	CULASSE	ZYLINDERKOPF	CYLINDER HEAD
4356474	10101/05	1		GLOWICA SILNIKA	CULASSE	ZYLINDERKOPF	CYLINDER HEAD
4356433	10234	1		USZCZELKA	JOINT	DICHTRING	SEAL RING
4356433	10234/05	1		USZCZELKA	JOINT	DICHTRING	SEAL RING
4356434	10234	1		USZCZELKA	JOINT	DICHTRING	SEAL RING
4356434	10234/05	1		USZCZELKA	JOINT	DICHTRING	SEAL RING
4356438	21217	1		TULEJA SPRZEGLA	MANCHON	MITNEHMER	SLEEVE
4356430	21217	1		PIASTA SPRZEGLA PRZESUWNEGO 5-GO BIEGU	MOYEU	NABE	HUB
4356765	21224	1		WALEK WLACZANIA 3-4 BIEGU	ARBRE	WELLE	SHAFT
4356767	21224	1		WALEK WLACZANIA 1-GO I 2-GO BIEGU	ARBRE	WELLE	SHAFT
4356769	21221	1		USZCZELKA WSPORNIKA	JOINT	DICHTRING	SEAL RING
4356770	21221	1		WSPORNIK MECHANIZMU	SUPPORT	STUTZE	SUPPORT
4356773	21221	2		PODPORA DYSTANSOWA	RACCORD	STUTZEN	CONNECTION
4356774	21221	1		SPREZYNA	RESSORT	FEDER	SPRING
4356775	21221	1		DZWIGNIA WEWNETRZNA ZMIANY BIEGOW	LEVIER	HEBEL	LEVER
4356732	21221	1		GNIAZDO PODPARCIA	SIEGE	SITZ	SEAT
4356733	21221	1		OSLONA DZWIGNI	CAPUCHON	MANSCHETTE	BOOT
4356791	21224	1		WIDELKI WLACZANIA 5-GO I WSTECZNEGO BIEGU	FOURCHE	GABEL	FORK
4356798	21221	1		PLYTKA ZABEZPIECAJACA WLACZENIU WSTECZNEGO BIEGU KPL.	PLAQUETTE FREIN	SICHERUNGSBLECH	LOCKPLATE
4356821	10106	1		POKRYWA OSLANIAJACA PASEK NAPEDOWY ROZRZADU	COUVERCLE	DECKEL	COVER
4356939	21217	1		KOLO ZEBATE WSTECZNE	PIGNON	ZAHNRAD	GEAR
4357365	10105	4		PIERSCIEN TLOKA USZCZELNIAJACY + 0,01	SEGMENT	KOLBENRING	RING
4357367	10105	4		PIERSCIEN TLOKA USZCZELNIAJACY + 0,2	SEGMENT	KOLBENRING	RING
4357368	10105	4		PIERSCIEN TLOKA USZCZELNIAJACY + 0,4	SEGMENT	KOLBENRING	RING
4357369	10105	4		PIERSCIEN TLOKA USZCZELNIAJACY + 0,6	SEGMENT	KOLBENRING	RING
4357370	10103	1		KOLO ZAMACHOWE KOMPLETNE	VOLANT DU MOTEUR	SCHWUNGRAD	FLYWHEEL

NR KATAL. F S O	NR TABL.	IL. Q.	NR KATALOGOWY C B C Y	N A Z W A C Z E S C I	D E S I G N A T I O N	J E N E N N U N G	D E S C R I P T I O N
4357401	10106	1		KOLO ZEBATE NAPEDZAJACE	PIGNON CONDUCTEUR	TREIBENDES ZAHNRAD	DRIVING GEAR
4357401	10106/05	1		KOLO ZEBATE NAPEDZAJACE	PIGNON CONDUCTEUR	TREIBENDES ZAHNRAD	DRIVING GEAR
4357405	10107	1		TULEJA LOZYSKOWA	COUSSINET	LAGERBUECHSE	BEARING BUSH
4357408	10107	1		PLYTKA	PLAQUETTE	PLAETTCHEN	PLATE
4357419	10107	8		PODKLADKA	RONDELLE	SCHEIBE	WASHER
4357436	21206	1		POKRYWA PRZEDNIA OBUDOWY SK RZYNKI BIEGOW KOMPLETNA	COUVERCLE	DECKEL	COVER
4357447	10301	1		RURKA OLEJU	TUBE	ROHR	PIPE
4357447	10301/05	1		RURKA OLEJU	TUBE	ROHR	PIPE
4357452	10301	1		LACZNIK	ELEMENT DE LIAISON	VERBINDUNGSTEIL	JOINING ELEMENT
4357452	10301/05	1		LACZNIK	ELEMENT DE LIAISON	VERBINDUNGSTEIL	JOINING ELEMENT
4357453	10301	1		USZCZELKA	JOINT	DICHTUNG	GASKET
4357453	10301/05	1		USZCZELKA	JOINT	DICHTUNG	GASKET
4357454	10302	1		POKRYWA POMPY	VOLET	DECKEL	LID
4357457	10302	1		ZAWOR REGULACYJNY	SOUPAPE D'AVANCE	REGELVENTIL	ADVANCE VALVE
4357458	10302	1		SPREZYNA	RESSORT	FEDER	SPRING
4357462	10107	4		DRAZEK POPYCHACZA ZAWORU WY DECHOWEGO	TIGE	STANGE	ROD
4357463	10107	4		DRAZEK POPYCHACZA ZAWORU SS ACEGO	TIGE	STANGE	ROD
4357472	10402	1		CON 061033			
4357476	10403	1		USZCZELKA	JOINT	DICHTRING	SEAL RING
4357480	10402	1		PRZEWOD	TUYAU	SCHLAUCH	HOSE
4357480	10402/05	1		PRZEWOD	TUYAU	SCHLAUCH	HOSE
4357614	10106	1		PODKLADKA SPREZYSTA	RONDELLE	SCHEIBE	WASHER
4357614	10106/05	1		PODKLADKA SPREZYSTA	RONDELLE	SCHEIBE	WASHER
4357663	21206	1		POKRYWA	COUVERCLE	DECKEL	COVER
4357719	10402	2		USZCZELKA POKRYWY	JOINT	DICHTRING	SEAL RING
4357719	10402/05	2		USZCZELKA POKRYWY	JOINT	DICHTRING	SEAL RING
4357930	44316	1		CIEZAREK WYWAZAJACY 20G	MASSELOTTE	AUSGLEICHGEWICHT	BALANCE WEIGHT
4357931	44316	1		CIEZAREK WYWAZAJACY 30G	MASSELOTTE	AUSGLEICHGEWICHT	BALANCE WEIGHT
4357932	44316	1		CIEZAREK WYWAZAJACY 40G	MASSELOTTE	AUSGLEICHGEWICHT	BALANCE WEIGHT
4357933	44316	1		CIEZAREK WYWAZAJACY 50G	MASSELOTTE	AUSGLEICHGEWICHT	BALANCE WEIGHT
4357934	44316	1		CIEZAREK WYWAZAJACY 60G	MASSELOTTE	AUSGLEICHGEWICHT	BALANCE WEIGHT
4357935	44316	1		CIEZAREK WYWAZAJACY 70G	MASSELOTTE	AUSGLEICHGEWICHT	BALANCE WEIGHT
4357936	44316	1		CIEZAREK WYWAZAJACY 80G	MASSELOTTE	AUSGLEICHGEWICHT	BALANCE WEIGHT
4358343	10402	1		PRZEWOD WODY	TUYAU FLEXIBLE	SCHLAUCH	HOSE
4358343	10402/05	1		PRZEWOD WODY	TUYAU FLEXIBLE	SCHLAUCH	HOSE
4358323	21221	1		OPASKA MOCOWANIA OSLONY	BANDE	BAND	BAND
4358332	21221	2		SRUBA	VIS	SCHRAUBE	SCREW
4360117	10202	1		FILTR PALIWA	FILTRE A COMBUSTIBLE	KRAFTSTOFFILTER	FUEL FILTER
4360346	70104	2		OS DZWIGNI	ESSIEU	ACHSE	AXLE
4360433	70135	1		USZCZELKA GUMOWA OKNA PRZED NIEGO	CAOUTCHOUC	PROFILGUMMI	WEATHERSTRIP
4360531	70303	2		OSLONA MISKI OLEJOWEJ	CAPUCHON	MANSCHETTE	BOOT
4360731	10001	1		OSLONA PODUSZKI ZAWIESZENIA PRZEDNIEGO	PROTECTION	ABDECKUNG	PROTECTION
4360731	10001/05	1		OSLONA PODUSZKI ZAWIESZENIA PRZEDNIEGO	PROTECTION	ABDECKUNG	PROTECTION

NR KATAL F S C	NR TABL.	IL. J.	NR KATALOGOWY C B C Y	NAZWA CZESCI	DESIGNATION	BENENNUNG	DESCRIPTION
4361518	70112	1		RAMKA MOCOWANIA REFLEKTORA	SIEGE DE PHARE	SCHEINWERFERSITZ	HEADLAMP SEAT
4362337	21217	1		WALEK GLOWNY	ARBRE PRIMAIRE	HAUPTWELLE	MAIN SHAFT
4362041	21217	1		TULEJKA KOLA ZEBATEGO 5-GO BIEGU NA WALKU GLOWNYM	MANCHON	MUFFE	SLEEVE
4362045	70112	1		WZMOCNIENIE	RENFORT	VERSTAERKUNG	REINFORCEMENT
4362229	70118	1		POKRYCIE ZEWNETRZNE SLUPKA OKNA PRZEDNIEGO	REVETEMENT	VERKLEIDUNG	COVERING
4362230	70118	1		POKRYCIE ZEWNETRZNE SLUPKA OKNA PRZEDNIEGO LEWE	REVETEMENT	VERKLEIDUNG	COVERING
4362476	33106	2		SPREZYNA POWROTNA TLOKA Z MISECZKA POMPY HAMULCOW KOMP	RESSORT	FEDER	SPRING
4362533	70112	1		POPRZECZKA	TRAVERSE	TRAVERSE	CROSSRAIL
4362634	70129	2		CON 060201			
4362757	70130	1		PROWADNICA TYLNEJ SZYBY OPUSZCZ.DRZWI PRZED.KPL.PR.	GLISSIERE	SCHIENE	GUIDE
4362758	70130	1		PROWADNICA TYLNEJ SZYBY OPUSZCZ.DRZWI PRZED.KPL.LEWA	GLISSIERE	SCHIENE	GUIDE
4363038	10107	8		MISKA SPREZYNY DOLNA	CUVETTE	TELLERSCHEIBE	CUP
4363124	70132	1		KONCOWKA LISTWY OZDOBNEJ PRAWA DOLNA ZEWNETRZNA	TENON	ANSCHLAG	DOG
4363125	70132	1		KONCOWKA LISTWY OZDOBNEJ LEWA DOLNA ZEWNETRZNA	TENON	ANSCHLAG	DOG
4363332	70131	2		CIEGNO BLOKADY ZEWNETRZNEJ ZAMKA	TIRANT	STANGE	ROD
4363333	70131	2		CIEGNO BLOKADY ZEWNETRZNEJ ZAMKA	TIRANT	STANGE	ROD
4363413	10254	1		USZCZELKA	JOINT	DICHTUNG	GASKET
4363413	10254/05	1		USZCZELKA	JOINT	DICHTUNG	GASKET
4363414	10254	1		USZCZELKA	JOINT	DICHTUNG	GASKET
4363414	10254/05	1		USZCZELKA	JOINT	DICHTUNG	GASKET
4363938	70112	1		PARTLCH WEWNETRZNY LEWY	TABLIER	SEITENBLECH	SIDE PANEL
4364364	70130	1		SZYBA OPUSZCZANA DRZWI BOCZNYCH PRAWA	GLACE	GLASSCHEIBE	GLASS
4364365	70130	1		SZYBA OPUSZCZANA DRZWI BOCZNYCH LEWA	GLACE	GLASSCHEIBE	GLASS
4364366	70130	1		SZYBA STALA DRZWI BOCZNYCH PRAWA	GLACE	GLASSCHEIBE	GLASS
4364367	70130	1		SZYBA STALA DRZWI BOCZNYCH LEWA	GLACE	GLASSCHEIBE	GLASS
4364501	70112	1		WSPORNIK LACZACY PRZEGR.CZOL.Z GOR.CZ.SLUP.PRZ.PR.	SUPPORT	STUTZE	SUPPORT
4364502	70112	1		WSPORNIK LACZACY PRZEGR.CZOL.Z GORNA CZ.SLUP.PRZED.L	SUPPORT	STUTZE	SUPPORT
4364533	70119	1		SLUPEK PRZODU PRAWY	MONTANT	SEITENBLECH	SIDE PANEL
4364539	70119	1		SLUPEK PRZODU LEWY	MONTANT	SEITENBLECH	SIDE PANEL
4364732	70101	1		ZAWIASA MASKI PRAWA	GLISSIERE	SCHIENE	GUIDE
4364733	70101	1		ZAWIASA MASKI LEWA	GLISSIERE	SCHIENE	GUIDE
4365135	10106	1		PASEK NAPEDU ROZRZADU "PIRELLI"	COURROIE	RIEMEN	BELT

NR KATAL FSO	IP TABL.	IL. Q.	NR KATALOGOWY CBCY	NAZWA CZESCI	DESIGNATION	BENENNUNG	DESCRIPTION
4365135	13106/05	1		PASEK NAPEDU ROZRZADU "PIRELLI"	COURROIE	RIEMEN	BELT
4365226	21221	1		SRUBA	VIS	SCHRAUBE	SCREW
4365250	41201	1		WALEK DZWIGNI BLOKADY	ARBRE	WELLE	SHAFT
4365262	53525	4		PRZELOTKA PRZEJSCIA PRZEWODOW LAMPY OSW.TABL.REJESTR.	BAGUE DE PASSAGE	DURCHLASSRING	GROMMET
4365231	70162	1		NAKLADKA TYLNA BLOTNIKA PRZEDNIEGO PRAWA	RENFORT	VERSTAERKUNG	REINFORCEMENT
4365232	70162	1		NAKLADKA TYLNA BLOTNIKA PRZEDNIEGO LEWA	RENFORT	VERSTAERKUNG	REINFORCEMENT
4365331	73602	2		ZASLEPKA GORNA OTWORU PRAWA	CAPUCHON	SCHTZKAPPE	BOOT
4365332	73602	2		ZASLEPKA GORNA OTWORU LEWA	CAPUCHON	SCHTZKAPPE	BOOT
4365776	27405	1		PODKLADKA GRUB.0,85	BAGUE	RING	RING
4365777	27405	1		PODKLADKA GRUB.0,90	BAGUE	RING	RING
4365778	27405	1		PODKLADKA GRUBOSCI 1,15	BAGUE	RING	RING
4365779	27405	1		PODKLADKA GRUBOSCI 1,20	BAGUE	RING	RING
4365730	27405	1		PODKLADKA GRUBOSCI 1,25	BAGUE	RING	RING
4365731	27405	1		PODKLADKA GRUBOSCI 1,30	BAGUE	RING	RING
4365392	70162	1		LISTWA DRZWI PRZEDNICH PRAWA	RENFORT	VERSTAERKUNG	REINFORCEMENT
4365393	70162	1		LISTWA DRZWI PRZEDNICH LEWA	RENFORT	VERSTAERKUNG	REINFORCEMENT
4366360	27405	1		LOZYSKO ZEWNETRZNE WALKA NAPEDZAJACEGO PRZEKLADNI GLOW	ROULEMENT	LAGER	BEARING
4366435	27405	1		LOZYSKO WEWNETRZNE	ROULEMENT	LAGER	BEARING
4366529	70130	1		PROWADNICA PRZEDNIA SZYBY OPUSZCZANEJ PRAWA	GLISSIERE	SCHIENE	GUIDE
4366530	70130	1		PROWADNICA PRZEDNIA SZYBY OPUSZCZANEJ LEWA	GLISSIERE	SCHIENE	GUIDE
4366531	70130	2		USZCZELKA SZYBY STALEJ	CAOUTCHOUC	PROFILGUMMI	WEATHERSTRIP
4366534	70131	1		CIEGNO KLAMKI WEWNETRZNE PRAWE	TIRANT	STANGE	ROD
4366535	70131	1		CIEGNO KLAMKI WEWNETRZNE LEWE	TIRANT	STANGE	ROD
4366600	70130	2		LINKA	CABLE	SEIL	CABLE
4366736	53101	1		PRZEWOD DOPROWADZAJACY WODE Z NAGRZEWNICY DO SILNIKA	TUYAU	SCHLAUCH	HOSE
4366737	52114	1		DZWIGNIA	LEVIER	HEBEL	LEVER
4366739	52114	1		SWORZEN	AXE	BOLZEN	PIN
4367762	44314	2		LOZYSKO WEWNETRZNE KOLA PRZEDNIEGO	ROULEMENT	LAGER	BEARING
4367770	44314	2		LOZYSKO ZEWNETRZNE KOLA PRZEDNIEGO	ROULEMENT	LAGER	BEARING
4368201	70133	3		SPINKA	AGRAFE	KLEMMSTUCK	PIN
4368655	70112	1		PRZEGRODA CZOLOWA KOMPLETNA	TABLIER	STIRNWAND	DASH/PANEL
4368746	70132	1		LISTWA OZDOBNA GORNA RAMKI OKNA DRZWI BOCZNYCH PRAWA	MOULURE	ZIERLEISTE	MOULDING
4368747	70132	1		LISTWA OZDOBNA GORNA RAMKI OKNA DRZWI BOCZNYCH LEWA	MOULURE	ZIERLEISTE	MOULDING

NR KATAL F S O	NR TABL.	IL. Q.	NR KATALOGOWY C B C Y	N A Z W A C Z E S C I	D E S I G N A T I O N	B E N E N N U N G	D E S C R I P T I O N
4368748	70132	1		LISTWA OZDOBNA TYLNA RAMKI OKNA DRZWI BOCZNYCH PRAWA	MOULURE	ZIERLEISTE	MOULDING
4368749	70132	1		LISTWA OZDOBNA TYLNA RAMKI OKNA DRZWI BOCZNYCH LEWA	MOULURE	ZIERLEISTE	MOULDING
4368750	70132	1		CON 061883			
4368751	70132	1		CON 061884			
4369721	70131	1		CIEGNO ZAMKA MASKI	TIRANT	STANGE	ROD
4369751	70130	1		PROWADNICA PRZEDNIA GORNA PRAWA	GLISSIERE	SCHIENE	GUIDE
4369752	70130	1		PROWADNICA PRZEDNIA GORNA LEWA	GLISSIERE	SCHIENE	GUIDE
4369753	70130	1		USZCZELKA SZYBY OPUSZCZANEJ	PROFILE CAOUTCHOUC	PROFILGUMMI	RUBBER WEATHERSTRIP
4369754	70130	2		LACZNIK PROWADNICY GORNEJ	RENFORT	VERSTAERKUNG	REINFORCEMENT
4369757	70132	1		USZCZELKA DRZWI PRAWA	CAOUTCHOUC	PROFILGUMMI	WEATHERSTRIP
4369758	70132	1		USZCZELKA DRZWI LEWA	CAOUTCHOUC	PROFILGUMMI	WEATHERSTRIP
4369776	70112	1		WZMOCNIENIE LACZACE SLUPEK	RENFORT	VERSTAERKUNG	REINFORCEMENT
4369813	24316	1		LOZYSKO	ROULEMENT	LAGER	BEARING
4370662	70131	1		UCHWYT PODPORKI MASKI	POIGNEE	GRIFF	KNOB
4370933	10107	8		USZCZELNIACZ ZAWORU SSACEGO WYDECHOWEGO	JOINT D'ETANCHEITE	DICHTUNG	SLEEVE
4372571	70625	1		NAKLADKA PROGU DRZWI PRAWA	MOULURE	ZIERLEISTE	MOULDING
4372572	70625	1		NAKLADKA PROGU DRZWI LEWA	MOULURE	ZIERLEISTE	MOULDING
4372648	27405	1		PIERSCIEN REGULACJI GRUBOSCI 6,62MM	ARRETOIR	SICHERUNGSRING	LOCKRING
4372649	27405	1		PIERSCIEN REGULACJI GRUBOSCI 6,64MM	BAGUE	RING	RING
4372650	27405	1		PIERSCIEN REGULACJI GRUBOSCI 6,66MM	BAGUE	RING	RING
4372651	27405	1		PIERSCIEN REGULACJI GRUBOSCI 6,68MM	BAGUE	RING	RING
4372652	27405	1		PIERSCIEN REGULACJI GRUBOSCI 6,72MM	BAGUE	RING	RING
4372653	27405	1		PIERSCIEN REGULACJI GRUBOSCI 6,74MM	BAGUE	RING	RING
4372654	27405	1		PIERSCIEN REGULACJI GRUBOSCI 6,76MM	BAGUE	RING	RING
4372655	27405	1		PIERSCIEN REGULACJI GRUBOSCI 6,78MM	BAGUE	RING	RING
4372656	27405	1		PIERSCIEN REGULACJI GRUBOSCI 6,82MM	BAGUE	RING	RING
4372657	27405	1		PIERSCIEN REGULACJI GRUBOSCI 6,84MM	BAGUE	RING	RING
4372658	27405	1		PIERSCIEN REGULACJI GRUBOSCI 6,86MM	BAGUE	RING	RING
4372659	27405	1		PIERSCIEN REGULACJI GRUBOSCI 6,88MM	BAGUE	RING	RING
4372660	27405	1		PIERSCIEN REGULACJI GRUBOSCI 6,92MM	BAGUE	RING	RING

NR KATAL. F S C	NR TABL.	IL. SZ.	NR KATALOGOWY C B C Y	N A Z W A C Z E S C I	D E S I G N A T I O N	B E N E N N U N G	D E S C R I P T I O N
4372661	27405	1		PIERSCIEN REGULACJI GRUBOSC 6,94MM	BAGUE	RING	RING
4372662	27405	1		PIERSCIEN REGULACJI GRUBOSC 6,96MM	BAGUE	RING	RING
4372663	27405	1		PIERSCIEN REGULACJI GRUBOSC 6,98MM	BAGUE	RING	RING
4372664	27405	1		PIERSCIEN REGULACJI GRUBOSC 7,02MM	BAGUE	RING	RING
4372665	27405	1		PIERSCIEN REGULACJI GRUBOSC 7,04MM	BAGUE	RING	RING
4372666	27405	1		PIERSCIEN REGULACJI GRUBOSC 7,06MM	BAGUE	RING	RING
4372667	27405	1		PIERSCIEN REGULACJI GRUBOSC 7,08MM	BAGUE	RING	RING
4372668	27405	1		PIERSCIEN REGULACJI GRUBOSC 7,12MM	BAGUE	RING	RING
4372669	27405	1		PIERSCIEN REGULACJI GRUBOSC 7,14MM	BAGUE	RING	RING
4372670	27405	1		PIERSCIEN REGULACJI GRUBOSC 7,16MM	BAGUE	RING	RING
4372671	27405	1		PIERSCIEN REGULACJI GRUBOSC 7,18MM	BAGUE	RING	RING
4372672	27405	1		PIERSCIEN REGULACJI GRUBOSC 7,22MM	BAGUE	RING	RING
4372673	27405	1		PIERSCIEN REGULACJI GRUBOSC 7,24MM	BAGUE	RING	RING
4372674	27405	1		PIERSCIEN REGULACJI GRUBOSC 7,26MM	BAGUE	RING	RING
4372675	27405	1		PIERSCIEN REGULACJI GRUBOSC 7,28MM	BAGUE	RING	RING
4372676	27405	1		PIERSCIEN REGULACJI GRUBOSC 7,32MM	BAGUE	RING	RING
4372677	27405	1		PIERSCIEN REGULACJI GRUBOSC 7,34MM	BAGUE	RING	RING
4372678	27405	1		PIERSCIEN REGULACJI GRUBOSC 7,36MM	BAGUE	RING	RING
4372679	27405	1		PIERSCIEN REGULACJI GRUBOSC 7,38MM	BAGUE	RING	RING
4372715	72118	1		WZMOCNIENIE LACZACE BLOTNIK PRZEDNI ZE SZKIEL.DRZWI	RENFORT	VERSTAERKUNG	REINFORCEMENT
4372716	72118	1		WZMOCNIENIE LACZACE BLOTNIK PRZEDNI ZE SZKIEL. DRZWI.	RENFORT	VERSTAERKUNG	REINFORCEMENT
4372931	72133	13		SPINKA DO MOCOWANIA TABLICY ROZDZIELCZEJ	AGRAFE	KLEMMSTUCK	PIN
4372931	72133	3		SPINKA DO MOCOWANIA TABLICY ROZDZIELCZEJ	AGRAFE	KLEMMSTUCK	PIN
4373035	72134	2		CON 06102)			
4373039	72134	1		NAKLADKA	RENFORT	VERSTAERKUNG	REINFORCEMENT

NR KATALOGOWY F S O	NR TABL.	IL. Q.	NR KATALOGOWY G B C Y	NAZWA CZESCI	DESIGNATION	BENENNUNG	DESCRIPTION
4373011	70104	1		POKRYWA SKRZYNKI BEZPIECZNIKOW	COUVERCLE	DECKEL	COVER
4373034	70105	2		OBSADA WYLACZNIKOW	CORPS	GEHAUSE	BODY
4373035	70104	2		ZASLEPKA OBSADY WYLACZNIKOW	BOUCHON	STOPFEN	PLUG
4373069	70112	1		FARTUCH WEWNETRZNY PRAWY	TABLIER	SEITENBLECH	SIDE PANEL
4373136	10258	1		JARZMO POLACZENIA:RURA WYDECHU-TLUMIK SRODKOWY	ETRIER	HALTER	BRACKET
4373136	10259	1		JARZMO POLACZENIA:RURA WYDECHU-TLUMIK SRODKOWY	ETRIER	HALTER	BRACKET
4373736	33125	2		CYLINDEREK HAMULCOWY	CYLINDRE DE FREIN	RADBREMSZYLINDER	WHEEL BRAKE CYLINDER
4373896	70602	2		SCIANKA TYLNA OPARCIA SIEDZENIA PRZEDNIEGO	PAROI	WAND	WALL
4374514	10403	1		POKRYWA POMPY WODY	COUVERCLE	DECKEL	COVER
4374517	53301	1		PLYTKA NAPINANIA	TENDEUR DE COURROIE	RIEMENSPANNER	BELT STRETCHER
4374517	53301/05	1		PLYTKA NAPINANIA	TENDEUR DE COURROIE	RIEMENSPANNER	BELT STRETCHER
4374567	50106	1		PLYTKA	PLATEAU	PLATTE	PANEL
4374563	50106	1		USZCZELKA	JOINT	DICHTUNG	GASKET
4374578	50106	1		KLAPA WLOTU POWIETRZA KOMPLETNA	VOLET	DECKEL	LID
4375263	50114	3		UCHWYT DZWIGNI	POIGNEE	GRIFF	KNOB
4375265	50114	1		NAKRETKA	ECROU	MUTTER	NUT
4375627	70103	3		WKRET	VIS	SCHRAUBE	SCREW
4375627	70104	2		WKRET	VIS	SCHRAUBE	SCREW
4375777	70104	1		NAKLADKA MOCOWANIA ZAPALNICZKI KASZTANOWY	REVETEMENT	VERKLEIDUNG	COVERING
4375733	70104	1		POPIELNICZKA CIEMNY BRAZ	CENDRIER	ASCHENBECHER	ASH RECEIVER
4375945	70104	1		PODKLADKA DYSTANSOWA	ENTRETOISE	ABSTANDSTUECK	SPACER
4376132	10106	1		KOLO ZEBATE NAPEDZANE	PIGNON CONDUIT	ANGETRIEBENES ZAHNRAD	DRIVEN GEAR
4376132	10106/05	1		KOLO ZEBATE NAPEDZANE	PIGNON CONDUIT	ANGETRIEBENES ZAHNRAD	DRIVEN GEAR
4376137	10301/10	1		SRUBA MOCOWANIA LACZNIKA O. 30.337	VIS	SCHRAUBE	SCREW
4376198	10301/10	1		LACZNIK CZUJNIKA CISNIENIA OLEJU	ELEMENT DE LIAISON	VERBINDUNGSTEIL	JOINING ELEMENT
4376199	10118	1		SRUBA	VIS	SCHRAUBE	SCREW
4376199	10118/05	1		SRUBA	VIS	SCHRAUBE	SCREW
4376646	10102	1		USZCZELKA OD STRONY ROZRZADU	JOINT	DICHTRING	SEAL RING
4376646	10102/05	1		USZCZELKA OD STRONY ROZRZADU	JOINT	DICHTRING	SEAL RING
4376647	10118	1		KOLO PASOWE NAPEDU POMPY WODNEJ I ALTERNATORA	POULIE	RIEMENSCHEIBE	PULLEY
4376648	10103	1		WAL KORBOWY KOMPLETNY	VILEBREQUIN	KURBELWELLE	CRANKSHAFT
4376715	24301	1		WSPORNIK PODPORY	SUPPORT	STUTZE	SUPPORT
4376863	10107	8		MISKA SPREZYNY GORNA	CUVETTE	TELLERSCHEIBE	CUP
4377160	70130	2		MECHANIZM OPUSZCZ SZYBY	LEVE - GLACE	KURBELAPPARAT	WINDOW REGULATOR
4377208	10107	4		ZAWOR SSACY	SOUPAPE D'ADMISSION	EINLASSVENTIL	INTAKE VALVE
4377239	10107	4		ZAWOR WYDECHOWY	SOUPAPE D'ECHAPPEMENT	AUSLASSVENTIL	EXHAUST VALVE
4377239	53525	2		WSPORNIK MOCOWANIA PRZEWODOW	SUPPORT	STUTZE	SUPPORT

NR KATAL F S O	NR TABL.	IL. SZ.	NR KATALOGOWY C B C Y	N A Z W A C Z E S C I	D E S I G N A T I O N	B E N E N N U N G	D E S C R I P T I O N
4377241	10105	4		PIERSCIEN TLOKA SZCZELINOWY + 0,00	SEGMENT RACLEUR AVEC FENTES	CELABSTREIFSCHLITZ RING	SLOTTED OIL SCRAPER RING
4377243	10105	4		PIERSCIEN TLOKA SZCZELINOWY + 0,2	SEGMENT RACLEUR AVEC FENTES	CELABSTREIFSCHLITZ RING	SLOTTED OIL SCRAPER RING
4377244	10105	4		PIERSCIEN TLOKA SZCZELINOWY + 0,4	SEGMENT RACLEUR AVEC FENTES	CELABSTREIFSCHLITZ RING	SLOTTED OIL SCRAPER RING
4377245	10105	4		PIERSCIEN TLOKA SZCZELINOWY + 0,6	SEGMENT RACLEUR AVEC FENTES	CELABSTREIFSCHLITZ RING	SLOTTED OIL SCRAPER RING
4377246	10105	4		PIERSCIEN TLOKA ZGARNIAJACY + 0,0	SEGMENT RACLEUR	CELABSTREIFRING	OILSCRAPER RING
4377248	10105	4		PIERSCIEN TLOKA ZGARNIAJACY + 0,2	SEGMENT RACLEUR	CELABSTREIFRING	OILSCRAPER RING
4377249	10105	4		PIERSCIEN TLOKA ZGARNIAJACY + 0,4	SEGMENT RACLEUR	CELABSTREIFRING	OILSCRAPER RING
4377250	10105	4		PIERSCIEN TLOKA ZGARNIAJACY + 0,6	SEGMENT RACLEUR	CELABSTREIFRING	OILSCRAPER RING
4377523	10106	1		KOLO ZEBATE NAPEDZANE	PIGNON CONDUIT	ANGETRIEBENES ZAHNRAD	DRIVEN GEAR
4377523	10106/05	1		KOLO ZEBATE NAPEDZANE	PIGNON CONDUIT	ANGETRIEBENES ZAHNRAD	DRIVEN GEAR
4377592	70104	1		ZACZEP	GACHE	SCHLOSSKEIL	STRIKER PLATE
4377595	70104	1		PODKLADKA	RONDELLE	SCHEIBE	WASHER
4377670	70112	1		UCHWYT ZBIORNIKA WYROWNAWCZEGO CHLODNICY	SANGLE	HALTEBAND	STRAP
4377960	10103	1		PODKLADKA	RONDELLE	SCHEIBE	WASHER
4379636	21221	1		USZCZELKA	JOINT	DICHTUNG	GASKET
4379754	53201	1		OSLONA CIEPLNA ROZRUSZNIKA KOMPLETNA	PROTECTION	ABDECKUNG	PROTECTION
4379768	70131	2		PIERSCIEN USZCZELNIAJACY	JOINT D'ETANCHEITE	DICHTRING	SEAL
4379769	70131	2		PIERSCIEN USZCZELNIAJACY	JOINT D'ETANCHEITE	DICHTRING	SEAL
4380203	10221	1		PEDAL GAZU	PEDALE	FUSSHEBEL	PEDAL
4380203	10221/05	1		PEDAL GAZU	PEDALE	FUSSHEBEL	PEDAL
4380205	10221	1		PEDAL GAZU	PEDALE	FUSSHEBEL	PEDAL
4380205	10221/05	1		PEDAL GAZU	PEDALE	FUSSHEBEL	PEDAL
4380409	10221	1		WSPORNIK PEDAJU GAZU	SUPPORT	STUTZE	SUPPORT
4380409	10221/05	1		WSPORNIK PEDAJU GAZU	SUPPORT	STUTZE	SUPPORT
4380530	27405	1		PIERSCIEN REGULACJI GRUBOSCI 6,52MM	BAGUE	RING	RING
4380531	27405	1		PIERSCIEN REGULACJI GRUBOSCI 6,54MM	BAGUE	RING	RING
4380532	27405	1		PIERSCIEN REGULACJI GRUBOSCI 6,56MM	BAGUE	RING	RING
4380533	27405	1		PIERSCIEN REGULACJI GRUBOSCI 6,58MM	BAGUE	RING	RING
4380534	27405	1		PIERSCIEN REGULACJI GRUBOSCI 7,42MM	BAGUE	RING	RING
4380535	27405	1		PIERSCIEN REGULACJI GRUBOSCI 7,44MM	BAGUE	RING	RING
4380536	27405	1		PIERSCIEN REGULACJI GRUBOSCI 7,46MM	BAGUE	RING	RING

NR KATAL F S O	NR TABL.	IL. Q.	NR KATALOGOWY C B C Y	N A Z W A C Z E S C I	D E S I G N A T I O N	B E N E N N U N G	D E S C R I P T I O N
4380537	27405	1		PIERSCIEN REGULACJI GRUBOSC 7,48MM	BAGUE	RING	RING
4381511	33104	1		OPASKA ZACISKOWA	BANDE	BAND	BAND
4381870	10301	1		PRZEWOD ODPOWIETRZANIA	TUYAU	SCHLAUCH	HOSE
4381870	10301/05	1		PRZEWOD ODPOWIETRZANIA	TUYAU	SCHLAUCH	HOSE
4381874	10101	1		KROCIEC	TEYAU COUDE	SCHLAUCH	HOSE
4381874	10101/05	1		KROCIEC	TEYAU COUDE	SCHLAUCH	HOSE
4381831	10301	1		USZCZELKA WSPORNIKA	JOINT	DICHTUNG	GASKET
4381831	10301/05	1		USZCZELKA WSPORNIKA	JOINT	DICHTUNG	GASKET
4381832	10301	1		LACZNIK	ELEMENT DE LIAISON	VERBINDUNGSTEIL	JOINING ELEMENT
4381832	10301/05	1		LACZNIK	ELEMENT DE LIAISON	VERBINDUNGSTEIL	JOINING ELEMENT
4381836	10402	1		POKRYWA Z TERMOSTATEM UKLAD U CHLODZENIA SILNIKA SAVARA	THERMOSTAT	THERMOSTAT	THERMOSTAT
4381836	10402/05	1		POKRYWA Z TERMOSTATEM UKLAD U CHLODZENIA SILNIKA SAVARA	THERMOSTAT	THERMOSTAT	THERMOSTAT
4382099	33104	1		OSLONA KORPUSU KOREKTORA	CAPUCHON	MANSCHETTE	BOOT
4382101	10301	1		FILTR OLEJU	FILTRE A HUILE	OELFILTER	OIL FILTER
4382101	10301/05	1		FILTR OLEJU	FILTRE A HUILE	OELFILTER	OIL FILTER
4382273	10107	1		WAL ROZRZADU KOMPLETNY	ARBRE A CAMES	EXZENTERWELLE	CAMSHAFT
4383019	10301	1		FILTR OLEJU	FILTRE A HUILE	OELFILTER	OIL FILTER
4383018	10301/05	1		FILTR OLEJU	FILTRE A HUILE	OELFILTER	OIL FILTER
4383145	33135	1		USZCZELKA CIEGNA DZWIGNI HA MULCA RECZNEGO	JOINT	DICHTUNG	GASKET
4383155	70104	1		POKRETLO ZAMKA	BRAS	ARM	ARM
4383647	55301	1		NAKRETKA	ECROU	MUTTER	NUT
4383647	55301/05	1		NAKRETKA	ECROU	MUTTER	NUT
4384325	70101	1		PANCERZ CIEGNA	FLESSIBILE	HUELLE	SHEATH
4384340	10221	1		CIEGNO SSANIA KOMPLETNE	TIRANTE DE STARTER	STARTERSEILZUG	CHOKE CONTROL CABLE
4385210	21217	1		KOLO ZEBATE 2-GO BIEGU	PIGNON	ZAHNRAD	GEAR
4387174	10107	4		PROWADNICA ZAWORU SSACEGO	GUIDE DE SOUPAPE D'AD MISSION	EINLASSVENTILFUEHRUNG	INTAKE VALVE GUIDE
4387175	10107	4		PROWADNICA ZAWORU SSACEGO + Z,2	GUIDE DE SOUPAPE D'AD MISSION	EINLASSVENTILFUEHRUNG	INTAKE VALVE GUIDE
4387176	10107	4		PROWADNICA ZAWORU WYDECHOWE GC	GUIDE DE SOUPAPE D'EC HAPPEMENT	AUSLASSVENTILFUEHRUNG	EXHAUST VALVE GUIDE
4387177	10107	4		PROWADNICA ZAWORU WYDECHOWE GC + 0,2	GUIDE DE SOUPAPE D'EC HAPPEMENT	AUSLASSVENTILFUEHRUNG	EXHAUST VALVE GUIDE
4387419	70132	2		USZCZELKA	PROFILE CAOUTCHOUC	PROFILGUMMI	RUBBER WEATHERSTRIP
4387770	70132	2		USZCZELKA	PROFILE CAOUTCHOUC	PROFILGUMMI	RUBBER WEATHERSTRIP
4388420	10107	3		POPYCHACZ + 0,00	PISTON	STOESSEL	PLUNGER
4388421	10107	8		POPYCHACZ + 0,05	PISTON	STOESSEL	PLUNGER
4388422	10107	8		POPYCHACZ + 0,10	PISTON	STOESSEL	PLUNGER
4388423	10107	8		POPYCHACZ + 0,00	PISTON	STOESSEL	PLUNGER
4388424	10107	8		POPYCHACZ + 0,05	PISTON	STOESSEL	PLUNGER
4388425	10107	3		POPYCHACZ + 0,10	PISTON	STOESSEL	PLUNGER
4388616	70101	1		WKLADKA WSPORNIKA	EQUIPEMENT	SATZ	KIT
4388672	50114	2		WSPORNIK KOMPLETNY	SUPPORT	STUTZE	SUPPORT
4388673	50114	1		WSPORNIK	SUPPORT	STUTZE	SUPPORT
4388674	50114	1		DZWIGNIA	LEVIER	HEBEL	LEVER

NR KATAL. F S C	NR TABL.	IL. Q.	NR KATALOGOWY C B C Y	NAZWA CZESCI	DESIGNATION	BENENNUNG	DESCRIPTION
4388675	50114	1		SWORZEN	AXE	BOLZEN	PIN
4389815	70101	1		WSPORNIK	SUPPORT	STUTZE	SUPPORT
4389100	72104	1		NAKLADKA	RENFORT	VERSTAERKUNG	REINFORCEMENT
4389510	72104	4		TULEJKA	DOUILLE	BUECHSE	BUSH
4392127	21206	1		POKRYWA GORNA OSLONY SPRZEGLA	COUVERCLE	DECKEL	COVER
4395636	10103	3		KOREK USTALAJACY	ERGOT	PASSTIFT	DOWEL
4396277	41210	2		DRAZEK KIEROWNICZY ZEWNETRZY Z NASAD.OCHRONNYMI KOMPL.	TIGE	STANGE	ROD
4396203	41210	1		DRAZEK KIEROWNICZY SRODKOWY KOMPLETNY	TIGE	STANGE	ROD
4397113	70625	2		ZATRZASK	VERROU	RIEGEL	CATCH
4397115	72131	2		NAKLADKA KLAMKI	PLAQUETTE	PLAETTCHEN	PLATE
4397164	10301	1		FILTR OLEJU	FILTRE A HUILE	OELFILTER	OIL FILTER
4397164	10301/05	1		FILTR OLEJU	FILTRE A HUILE	OELFILTER	OIL FILTER
4397836	10105	8		POLPANEWKI KORBOWODU 0,000	DEMI-COUSSINET	SCHALENHAELFTE	HALF-BEARING
4397836	10105/01	8		POLPANEWKI KORBOWODU 0,000	DEMI-COUSSINET	SCHALENHAELFTE	HALF-BEARING
4397837	10105	8		POLPANEWKI KORBOWODU 0,254	DEMI-COUSSINET	SCHALENHAELFTE	HALF-BEARING
4397838	10105/01	8		POLPANEWKI KORBOWODU 0,254	DEMI-COUSSINET	SCHALENHAELFTE	HALF-BEARING
4397839	10105	8		POLPANEWKI KORBOWODU 0,508	DEMI-COUSSINET	SCHALENHAELFTE	HALF-BEARING
4397839	10105/01	8		POLPANEWKI KORBOWODU 0,508	DEMI-COUSSINET	SCHALENHAELFTE	HALF-BEARING
4397890	10105	8		POLPANEWKI KORBOWODU 0,762	DEMI-COUSSINET	SCHALENHAELFTE	HALF-BEARING
4397890	10105/01	8		POLPANEWKI KORBOWODU 0,762	DEMI-COUSSINET	SCHALENHAELFTE	HALF-BEARING
4397891	10105	8		POLPANEWKI KORBOWODU 1,016	DEMI-COUSSINET	SCHALENHAELFTE	HALF-BEARING
4397891	10105/01	8		POLPANEWKI KORBOWODU 1,016	DEMI-COUSSINET	SCHALENHAELFTE	HALF-BEARING
4397894	10103	2		POLPANEWKA PRZEDNIA WALU KORBOWEGO GRUPA SELEKC.1	DEMI-COUSSINET	SCHALENHAELFTE	HALF-BEARING
4397896	10103	2		POLPANEWKA PRZEDNIA WALU KORBOWEGO PODWYMIAR 0,254	DEMI-COUSSINETS	SCHALENHAELFTE	HALF-BEARINGS
4397897	10103	2		POLPANEWKA PRZEDNIA WALU KORBOWEGO PODWYMIAR 0,508	DEMI-COUSSINETS	SCHALENHAELFTE	HALF-BEARINGS
4397898	10103	2		POLPANEWKA PRZEDNIA WALU KORBOWEGO PODWYMIAR 0,762	DEMI-COUSSINETS	SCHALENHAELFTE	HALF-BEARINGS
4397899	10103	2		POLPANEWKA PRZEDNIA WALU KORBOWEGO PODWYMIAR 1,016	DEMI-COUSSINETS	SCHALENHAELFTE	HALF-BEARINGS
4397900	10103	4		POLPANEWKA SRODKOWA I TYLNA WALU KORBOWEGO GR.SEL.1	DEMI-COUSSINET	SCHALENHAELFTE	HALF-BEARING
4397902	10103	4		POLPANEWKA SRODKOWA I TYLNA WALU KORBOWEGO PODW. 0,254	DEMI-COUSSINETS	SCHALENHAELFTE	HALF-BEARINGS
4397903	10103	4		POLPANEWKA SRODKOWA I TYLNA WALU KORBOWEGO PODW. 0,508	DEMI-COUSSINETS	SCHALENHAELFTE	HALF-BEARINGS
4397904	10103	4		POLPANEWKA SRODKOWA I TYLNA WALU KORBOWEGO PODW. 0,762	DEMI-COUSSINETS	SCHALENHAELFTE	HALF-BEARINGS
4397905	10103	4		POLPANEWKA SRODKOWA I TYLNA WALU KORBOWEGO PODW. 1,016	DEMI-COUSSINETS	SCHALENHAELFTE	HALF-BEARINGS
4398174	33103	1		CON C62266			
4398660	13109						
4398662	13109						
4399702	13109						

NR KATAL F S O	NR TABL.	IL. Q.	NR KATALOGOWY C B C Y	N A Z W A C Z E S C I	D E S I G N A T I O N	D E N E N N U N G	D E S C R I P T I O N
4412975	70105	1		OSLONA KOLUMNY KIEROWNICY C ZESC GORNA	CAPUCHON	MANSCHETTE	BOOT
4413034	70131	2		OSLONA KLAMKI	CAPUCHON	MANSCHETTE	BOOT
4414440	41201	1		DZWIGNIA BLOKADY WALU KIERO WNICY	LEVIER	HEBEL	LEVER
4415179	13109						
4417955	55201	1		WSPORNIK	SUPPORT	STUTZE	SUPPORT
4413465	10106	1		PASEK ZEBATY NAPEDU ROZRZAD U "UNIROYAL"	COURROIE	RIEMEN	BELT
4413465	10106/05	1		PASEK ZEBATY NAPEDU ROZRZAD U "UNIROYAL"	COURROIE	RIEMEN	BELT
4426067	10207	1		KAPTUREK OCHRONNY ZAWORU GA ZNIKA	CHAPEAU	SCHUTZKAPPE	CAP
4441660	21217	1		WALEK WSTECZNEGO BIEGU	ARBRE	WELLE	SHAFT
4457247	10409/10	1		TUNEL WENTYLATORA KOMPLETNY	CONVOXEUR	LEITBLECH	CONVEXOR
4459656	50101	1		KIEROWNICA NAWIEWU POWIETRZ A	DIFFUSEUR	DUESE	DIFFUSER
4459657	50101	1		KIEROWNICA NAWIEWU POWIETRZ A	DIFFUSEUR	DUESE	DIFFUSER
4464005	50101	2		PRZEWOD DOPROWADZAJACY POWI ETRZE DO NAWIEWNIKA BOCZN.	CONDUIT D'AIR	LUFTLEITUNG	AIR DUCTING
4464006	50101	2		PRZEWOD DOPROWADZAJACYPOWIE TRZE DO KIEROWNICY NAWIEWU	CONDUIT D'AIR	LUFTLEITUNG	AIR DUCTING
4464007	50101	12		SPINKA MOCUJACA KOLANKO RUR Y NAWIEWU	AGRAFE	KLEMMSTUCK	PIN
4464008	50101	2		OBEJMA PRZEWODU DOPROWADZAJ ACEGO POW.DO NAWIEW.BOCZN.	COLLIER	HALTER	RETAINER
4475017	55301	1		TULEJKA DYSTANSOWA	ENTRETOISE	ABSTANDSTUECK	SPACER
4475017	55301/05	1		TULEJKA DYSTANSOWA	ENTRETOISE	ABSTANDSTUECK	SPACER
4475144	55303/01	1		PLYTKA Z DIODAMI	PLAQUETTE	PLAETTCHEN	PLATE
4534735	24316/01	1		KONCOWKA ROZWIDLONA TYLNA P RZEGUBU	FOURCHE	GABEL	FORK
4574553	24316/01	8		PIERSCIEN USTALAJACY 1,53	ARRETOIR	SICHERUNGSRING	LOCKRING
4574554	24316/01	8		PIERSCIEN USTALAJACY 1,56	ARRETOIR	SICHERUNGSRING	LOCKRING
4574565	24316/01	8		PIERSCIEN USTALAJACY 1,59	ARRETOIR	SICHERUNGSRING	LOCKRING
4574566	24316/01	8		PIERSCIEN USTALAJACY 1,62	ARRETOIR	SICHERUNGSRING	LOCKRING
4593212	24316	1		TULEJKA CENTRUJACA PRZEGUBU ELASTYCZNEGO	DOUILLE	BUECHSE	BUSH
4593214	24316	1		KONCOWKA ROZWIDLONA WALU NA PEDOWEGO PRZEGUBOWEGO	MANCHON	MITNEHMER	SLEEVE
4593215	24316	1		NAKRETKA	ECROU	MUTTER	NUT
4597230	24316/01	1		USZCZELKA KONCOWKI PRZEGUBU ELASTYCZNEGO	JOINT	DICHTUNG	GASKET
4602937	24316/01	1		OSLONA DOCISKOWA USZCZELKI KONCOWKI PRZEGUBU ELASTYCZN	ETUI	HUELSE	CASING
4606993	24316/01	2		KRZYZAK PRZEGUBU KOMPLETNY	CROISILLON	KREUZSTUECK	SPIDER
4628730	24316/01	8		PIERSCIEN USTALAJACY 1,65	ARRETOIR	SICHERUNGSRING	LOCKRING
5927643	41201	1		TULEJA BLOKADY WALU KIEROWN ICY	ENTRETOISE	ABSTANDSTUECK	SPACER

NR KATAL FSO	NR TABL.	IL. Q.	NR KATALOGOWY CBCY	NAZWA CZESCI	DESIGNATION	BENENNUNG	DESCRIPTION
5930428	41210	2		PRZEGUB WEWNETRZNY DRAZKA Z EWNETRZNEGO KOMPLETNY	ARTICULATION	GELENK	ARTICULATION
5930429	41210	2		PRZEGUB ZEWNETRZNY DRAZKA Z EWNETRZNEGO KOMPLETNY	ARTICULATION	GELENK	ARTICULATION
5930430	41210	2		TULEJA REGULACJI DRAZKA ZEW NETRZNEGO	EMBOUT DE REGLAGE	EINSTELLBUECHSE	ADJUSTING SLEEVE
5930431	41210	4		ZACISK KONCOWKI DRAZKA ZEWN ETRZNEGO	COLLIER	KLEMME	CLAMP
5946434	10201	1		KOREK KOMPLETNY Z KLUCZYKIE M	BOUCHON	SCHRAUBDECKEL	CAP
5946434	10201/05	1		KOREK KOMPLETNY Z KLUCZYKIE M	BOUCHON	SCHRAUBDECKEL	CAP
5954608	33104	1		OSLONA KORPUSU KOREKTORA	CAPUCHON	MANSCHETTE	BOOT
5964049	10105/01	4		PIERSCIEN TLOKOWY USZCZELNI AJACY PIERWSZY COFAP	SEGMENT	KOLBENRING	RING
5964054	10105/01	4		PIERSCIEN TLOKOWY ZGARNIAJA CY DRUGI DOST.COFAP	SEGMENT RACLEUR	CELABSTREIFRING	OILSCRAPER RING
5964059	10105/01	4		PIERSCIEN TLOKOWY ZGARNIAJA CY TRZECI DOST.COFAP	SEGMENT RACLEUR	CELABSTREIFRING	OILSCRAPER RING
7547933	10105	4		PIERSCIEN TLOKOWY USZCZELNI AJACY PIERWSZY	SEGMENT	KOLBENRING	RING
7547935	10105	4		PIERSCIEN TLOKOWY PIERWSZY NADW.0,2	SEGMENT	KOLBENRING	RING
7547936	10105	4		PIERSCIEN TLOKOWY PIERWSZY NADW.0,4	SEGMENT	KOLBENRING	RING
7547937	10105	4		PIERSCIEN TLOKOWY PIERWSZY NADW.0,6	SEGMENT	KOLBENRING	RING
7547938	10105	4		PIERSCIEN TLOKOWY DRUGI	SEGMENTS	KOLBENRINGE	PISTON RINGS
7547990	10105	4		PIERSCIEN TLOKOWY DRUGI NAD WYMIAR 0,2	SEGMENTS	KOLBENRINGE	PISTON RINGS
7547991	10105	4		PIERSCIEN TLOKOWY DRUGI NAD WYMIAR 0,4	SEGMENTS	KOLBENRINGE	PISTON RINGS
7547992	10105	4		PIERSCIEN TLOKOWY DRUGI NAD WYMIAR 0,6	SEGMENTS	KOLBENRINGE	PISTON RINGS
7547993	10105	4		PIERSCIEN TLOKOWY TRZECI	SEGMENTS	KOLBENRINGE	PISTON RINGS
7547995	10105	4		PIERSCIEN TLOKOWY TRZECI NA DWYMIAR 0,2	SEGMENTS	KOLBENRINGE	PISTON RINGS
7547996	10105	4		PIERSCIEN TLOKOWY TRZECI NA DWYMIAR 0,4	SEGMENTS	KOLBENRINGE	PISTON RINGS
7547997	10105	4		PIERSCIEN TLOKOWY TRZECI NA DWYMIAR 0,6	SEGMENTS	KOLBENRINGE	PISTON RINGS
7550995	10102	1		KOREK Z WKLADKA MAGNETYCZNA MISKI OLEJOWEJ	BOUCHON MAGNETIQUE	MAGNET-VERSCHLUSSCHRA UBE	MAGNETIC PLUG TWEEN C ONE
7550995	10102/05	1		KOREK Z WKLADKA MAGNETYCZNA MISKI OLEJOWEJ	BOUCHON MAGNETIQUE	MAGNET-VERSCHLUSSCHRA UBE	MAGNETIC PLUG TWEEN C ONE
7550995	21206	1		KOREK Z WKLADKA MAGNETYCZNA MISKI OLEJOWEJ	BOUCHON MAGNETIQUE	MAGNET-VERSCHLUSSCHRA UBE	MAGNETIC PLUG TWEEN C ONE
7550995	27401	1		KOREK Z WKLADKA MAGNETYCZNA MISKI OLEJOWEJ	BOUCHON MAGNETIQUE	MAGNET-VERSCHLUSSCHRA UBE	MAGNETIC PLUG TWEEN C ONE

NR KATAL F S O	NR TABL.	IL. Q.	NR KATALOGOWY C B C Y	N A Z W A C Z E S C I	D E S I G N A T I O N	B E N E N N U N G	D E S C R I P T I O N
7561489	55531	1		WLACZNIK SWIATEL HAMOWANIA	INTERRUPTEUR A POUSSO	KNOPFSCHALTER	PUSH BUTTON SWITCH
7589968	10105/01	4		PIERSCIEN TLOKOWY USZCZELNI AJACY PIERWSZY "PRIMA"LODZ	SEGMENT	KOLBENRING	RING
7589970	10105/01	4		PIERSCIEN TLOKOWY USZCZ.NAD W.0,2MM "PRIMA" LODZ	SEGMENT	KOLBENRING	RING
7589971	10105/01	4		PIERSCIEN TLOKOWY USZCZ.NAD W.0,4MM "PRIMA"LODZ	SEGMENT	KOLBENRING	RING
7589972	10105/01	4		PIERSCIEN TLOKOWY USZCZ.NAD W.0,6MM "PRIMA" LODZ	SEGMENT	KOLBENRING	RING
7589973	10105/01	4		PIERSCIEN TLOKOWY ZGARN.DRU GI "PRIMA" LODZ	GARNITURE PAREBOUE	SCHLAMMKRATZRING	MUDSCRAPER RING
7589975	10105/01	4		PIERSCIEN TLOKOWY ZGARN.NAD W.0,2MM "PRIMA" LODZ	GARNITURE PAREBOUE	SCHLAMMKRATZRING	MUDSCRAPER RING
7589976	10105/01	4		PIERSCIEN TLOKOWY ZGARN.NAD W.0,4MM "PRIMA" LODZ	GARNITURE PAREBOUE	SCHLAMMKRATZRING	MUDSCRAPER RING
7589977	10105/01	4		PIERSCIEN TLOKOWY ZGARN.NAD W.0,6MM "PRIMA" LODZ	GARNITURE PAREBOUE	SCHLAMMKRATZRING	MUDSCRAPER RING
9902536	55103	3		WKRET	VIS	SCHRAUBE	SCREW
9904610	10207	4		WKRET	VIS	SCHRAUBE	SCREW
9904615	10207	1		NAKRETKA	ECROU	MUTTER	NUT
9904687	10207	8		WKRET Z PODKLADKA	VIS	SCHRAUBE	SCREW
9904932	10207	1		KOLEK	AXE	BOLZEN	PIN
9904933	10207	2		USZCZELKA	JOINT	DICHTUNG	GASKET
9905030	10207	1		SPREZYNA WALCOWA	RESSORT	FEDER	SPRING
9905045	10207	1		NAKRETKA	ECROU	MUTTER	NUT
9905070	10207	2		OBSADA DYSZY	PORTE-GICLEUR	DUSENHALTER	JET HOLDER
9905071	10207	2		USZCZELKA	JOINT	DICHTUNG	GASKET
9905100	10207	1		ZAWOR KULKOWY KOMPLETNY	SOUPAPE	VENTIL	VALVE
9905136	10207	1		PODKLADKA	RONDELLE	SCHEIBE	WASHER
9905231	10207	1		DYSZA POWIETRZA FI 2,30	JET D'AIR	LUFTDUESE	AIR JET
9906734	10207	1		DYSZA GLOWNA POWIETRZA II P RZELOTU FI 2,00	JET D'AIR	LUFTDUESE	AIR JET
9907253	10207	1		PROWADNICA SPREZYNY	PLAQUETTE	PLAETTCHEN	PLATE
9907261	10207	1		WKRET	VIS	SCHRAUBE	SCREW
9907273	10207	1		SPREZYNA WALCOWA	RESSORT	FEDER	SPRING
9907276	10207	2		ROZPYLACZ FI 4,50	GICLEUR	DUESE	JET
9907429	10207	1		SRUBA	VIS	SCHRAUBE	SCREW
9907861	10207	1		WKRET USTALAJACY	VIS	SCHRAUBE	SCREW
9907352	10207	1		NAKRETKA	ECROU	MUTTER	NUT
9908339	55516	3		AMORTYZATOR MOCOWANIA WYCIE RACZKI	BAGUE CAOUTCHOUC	GUMMIBUECHSE	RUBBER BUSH
9908434	55516	3		PODKLADKA	RONDELLE	SCHEIBE	WASHER
9908722	55103	1		PODKLADKA	RONDELLE	SCHEIBE	WASHER
9908962	10207	1		ZAWOR KULOWY	SOUPAPE	VENTIL	VALVE
9909139	10207	2		WKRET Z PODKLADKA	VIS	SCHRAUBE	SCREW
9909145	10207	1		USZCZELKA SPREZYNY	SIEGE DE RESSORT	FEDERHALTER	SPRING HOLDER
9909233	10207	1		TLOCZEK	PISTON	KOLBEN	PISTON
9910053	10203	1		WKRET	VIS	SCHRAUBE	SCREW
9910054	10203	1		POKRYWA OSADNIKA	COUVERCLE	DECKEL	COVER

NR KATAL F S O	NR TABL.	IL. Q.	NR KATALOGOWY C B C Y	NAZWA CZESCI	DESIGNATION	BENENNUNG	DESCRIPTION
9910066	10203	1		SPREZYNA DZWIGNI	RESSORT	FEDER	SPRING
9911136	10207	1		ZAWOR DOPLYWU PALIWA FI 1,7 5	POINTEAU	SCHWIMMERNADELVENTIL	NEEDLE VALVE
9911137	10207	1		PLYWAK KOMPLETNY	FLOTTEUR	SCHWIMMER	FLOAT
9911138	10207	1		DRAZEK PROWADZACY	TIGE	STANGE	ROD
9911190	10207	1		TLOK POMPY KOMPLETNY	PISTON	KOLBEN	PISTON
9911196	10207	1		PODKLADKA ZABEZPIECZAJACA	RONDELLE FREIN	SICHERUNGSRING	LOCKWASHER
9911231	10207	1		SPREZYNA SKRETNA	RESSORT	FEDER	SPRING
9911236	10207	1		SPREZYNA WALCOWA	RESSORT	FEDER	SPRING
9911233	55103	1		PODKLADKA	JOINT	DICHTUNG	GASKET
9911239	55103	1		ODRZUTNIK OLEJU	CENTRIFUGEUR D'HUILE	OELSCHLEUDERRING	OIL SLINGER
9911240	55103	1		KOLEK	GOUPILLE	STIFT	PIN
9911244	55103	1		SZCZOTKA KOMPLETNA	BALAT	KOHLENBUERSTE	BRUSH
9911245	55103	2		SPREZYNA	RESSORT	FEDER	SPRING
9911263	10207	1		RURKA EMULSYJNA F30	TUBE DE EMULSION	MISCHROHR	EMULSION TUBE
9911328	55103	2		WKRET	VIS	SCHRAUBE	SCREW
9912195	10207	1		DYSZA ROZRUCHOWA FI/1,50	GICLEUR	DUESE	JET
9912664	10207	1		PODKLADKA	RONDELLE	SCHEIBE	WASHER
9913634	33108	1		USZCZELNIACZ	JOINT	DICHTUNG	GASKET
9913635	33108	1		PIERSCIEN USZCZELNIACZA	RONDELLE BUTEE	DRUCKSCHEIBE	THRUST RING
9913636	33108	1		PIERSCIEN ZAMYKAJACY	ARRETOIR	SICHERUNGSRING	LOCKRING
9913637	33108	1		SPREZYNA SERWA	RESSORT	FEDER	SPRING
9913661	33108	1		RYGIEL	CALE	HALTER	RETAINER
9913662	33108	1		FILTR POWIETRZA	FILTRE A AIR	LUFTFILTER	AIR CLEANER
9913663	33108	1		MISECZKA	CUVETTE	TELLERSCHEIBE	CUP
9913665	33108	1		OSLONA CIEGNA	CAPUCHON	MANSCHETTE	BOOT
9913632	33108	1		PRZEPONA	DIAPHRAGME	MEMBRENE	DIAPHRAGM
9913634	33108	1		TLOK SERWA	PISTON	KOLBEN	PISTON
9913939	10203	6		WKRET Z PODKLADKA	VIS	SCHRAUBE	SCREW
9914273	55103	2		PODKLADKA SPREZYSTA	RONDELLE FREIN	SICHERUNGSRING	LOCKWASHER
9914776	10207	1		PRZEPUSTNICA	PAPILLON	DROSSELKLAPPE	THROTTLE
9914777	10207	1		PRZEPUSTNICA	PAPILLON	DROSSELKLAPPE	THROTTLE
9914773	10207	1		WKRET	VIS	SCHRAUBE	SCREW
9914733	10207	1		SPREZYNA SKRETNA	RESSORT	FEDER	SPRING
9915378	55316	3		PODKLADKA	RONDELLE	SCHEIBE	WASHER
9915965	10203	1		PRZEKLADKA	RONDELLE	SCHEIBE	WASHER
9915971	10207	1		SPREZYNA WALCOWA	RESSORT	FEDER	SPRING
9916756	10207	1		ZAWOR OBROTOWY	DISQUE	SCHEIBE	PLATE
9917346	10207	1		SPREZYNA TLOCZKA	RESSORT	FEDER	SPRING
9917343	10207	1		PODKLADKA	RONDELLE	SCHEIBE	WASHER
9917350	10207	1		TULEJKA	DOUILLE	BUECHSE	BUSH
9917427	33108	1		TULEJA PROWADZACA	DOUILLE	BUECHSE	BUSH
9917395	44311	2		TULEJA USZCZELNIENIA TRZONU	BAGUG	GUMMIBUECHSE	RUBER BUSH
9917395	44312	2		TULEJA USZCZELNIENIA TRZONU	BAGUG	GUMMIBUECHSE	RUBER BUSH
9913395	10207	1		DZWIGNIA POMPY	LEVIER	HEBEL	LEVER
9913723	10207	1		USZCZELKA	JOINT	DICHTRING	SEAL RING
9919731	10207	1		OBSADA DYSZY	PORTE-GICLEUR	DUSENHALTER	JET HOLDER
9919875	10207	1		USZCZELKA SRUBY REGULACYJNEJ	JOINT	DICHTUNG	GASKET

NR KATAL F S C	NR TABL.	IL. Q.	NR KATALOGOWY C B C Y	N A Z W A C Z E S C I	D E S I G N A T I O N	B E N E N N U N G	D E S C R I P T I O N
9920651	55303/01	3		PODKLADKA	RONDELLE	SCHEIBE	WASHER
9920703	10233	1		USZCZELKA	JOINT	DICHTUNG	GASKET
9920734	10233	1		FILTR	FILTRE	FILTER	FILTER
9921921	55103	1		PODKLADKA IZOLACYJNA	RONDELLE ISOLANTE	ISOLIERSCHEIBE	INSULATOR
9924779	10207	1		DYSZA FI 1,15	GICLEUR	DUESE	JET
9925977	10203	1		DZWIGNIA NAPEDOWA	LEVIER	HEBEL	LEVER
10158431	10101	3		ZASLEPKA ROZPREZNA FI 12	BOUCHON	STOPFEN	PLUG
10153431	10101/05	3		ZASLEPKA ROZPREZNA FI 12	BOUCHON	STOPFEN	PLUG
10158431	10234	1		ZASLEPKA ROZPREZNA FI 12	BOUCHON	STOPFEN	PLUG
10158401	10234/05	1		ZASLEPKA ROZPREZNA FI 12	BOUCHON	STOPFEN	PLUG
10158731	10101	2		ZASLEPKA ROZPREZNA FI 18	BOUCHON	STOPFEN	PLUG
10158731	10101/05	2		ZASLEPKA ROZPREZNA FI 18	BOUCHON	STOPFEN	PLUG
10158731	10234	1		ZASLEPKA ROZPREZNA FI 18	BOUCHON	STOPFEN	PLUG
10158731	10234/05	1		ZASLEPKA ROZPREZNA FI 18	BOUCHON	STOPFEN	PLUG
10163590	10201	4		ZACISK MOCOWANIA PRZEWODOW ELASTYCZNYCH FI 12	COLLIER	SCHELLE	COLLAR
10168530	10201/05	2		ZACISK MOCOWANIA PRZEWODOW ELASTYCZNYCH FI 12	COLLIER	SCHELLE	COLLAR
10168530	10201/10	4		ZACISK MOCOWANIA PRZEWODOW ELASTYCZNYCH FI 12	COLLIER	SCHELLE	COLLAR
10168730	10201	4		ZACISK MOCOWANIA PRZEWODOW ELASTYCZNYCH FI 15.5	COLLIER	KLEMME	CLAMP
10168730	10201/05	4		ZACISK MOCOWANIA PRZEWODOW ELASTYCZNYCH FI 15.5	COLLIER	KLEMME	CLAMP
10168730	10201/10	2		ZACISK MOCOWANIA PRZEWODOW ELASTYCZNYCH FI 15.5	COLLIER	KLEMME	CLAMP
10168730	10202	4		ZACISK MOCOWANIA PRZEWODOW ELASTYCZNYCH FI 15.5	COLLIER	KLEMME	CLAMP
10196901	55205	1		NAKRETKA	ECROU	MUTTER	NUT
10196911	21221	1		NAKRETKA M4	ECROU	MUTTER	NUT
10205790	55303/01	1		WPUST CZOLENKOWY	CLAVETTE	SCHEIBENFEDER	KEY
10205920	10106	1		WPUST CZOLENKOWY 5X9	CLAVETTE	SCHEIBENFEDER	KEY
10205920	10106/05	1		WPUST CZOLENKOWY 5X9	CLAVETTE	SCHEIBENFEDER	KEY
10249744	55525	S		KONCOWKA PRZEWODU	BORNE	KABELSCHUH	TERMINAL
10250544	55525	S		KONCOWKA PRZEWODU	BORNE	KABELSCHUH	TERMINAL
10256835	33101	2		USZCZELKA SWORZNIA	JOINT	DICHTUNG	GASKET
10269950	10101	1		KOREK GWINTOWANY STOZKOWY 3X1,5	BOUCHON DE REMPLISSAGE	SCHRAUBDECKEL	CAP
10269950	10101/05	1		KOREK GWINTOWANY STOZKOWY 3X1,5	BOUCHON DE REMPLISSAGE	SCHRAUBDECKEL	CAP
10269950	21206	1		KOREK GWINTOWANY STOZKOWY 8X1,5	BOUCHON DE REMPLISSAGE	SCHRAUBDECKEL	CAP
10284460	33103	4		USZCZELKA	JOINT	DICHTUNG	GASKET
10291290	10401/10	6		ZACISK MOCOWANIA PRZEWODU 50	COLLIER	KLEMME	CLAMP
10291790	33102	2		ZACISK PRZEWODU	COLLIER	KLEMME	CLAMP
10291790	33102/05	2		ZACISK PRZEWODU	COLLIER	KLEMME	CLAMP
10291990	10201	2		OPASKA MOCOWANIA PRZEWODU	BANDE	BAND	BAND
10291990	10201/05	2		OPASKA MOCOWANIA PRZEWODU	BANDE	BAND	BAND

NR KATAL. FSO	NR TABL.	IL. J.	NR KATALOGOWY CBCY	NAZWA CZESCI	DESIGNATION	BENENNUNG	DESCRIPTION
10291990	53101	4		OPASKA MOCOWANIA PRZEWODU	BANDE	BAND	BAND
10292390	10205/10	1		ZACISK MOCOWANIA	COLLIER	KLEMME	CLAMP
10298460	10301	2		USZCZELKA O PRZEKROJU PROST OKATNYM 12X18X1,5	JOINT	DICHTUNG	GASKET
10298460	10301/05	2		USZCZELKA O PRZEKROJU PROST OKATNYM 12X18X1,5	JOINT	DICHTUNG	GASKET
10396030	72101	1		PRZELOTKA	BAGUE DE PASSAGE	DURCHLASSRING	GROMMET
10396130	55501	1		PRZELOTKA PRZEWODU SZYBY OG RZ.I WYCIER. 8 X 1,5	BAGUE DE PASSAGE	DURCHLASSRING	GROMMET
10396130	55525	2		PRZELOTKA PRZEWODU SZYBY OG RZ.I WYCIER. 8 X 1,5	BAGUE DE PASSAGE	DURCHLASSRING	GROMMET
10399530	55401/05	1		PRZELOTKA	BAGUE DE PASSAGE	DURCHLASSRING	GROMMET
10404644	55525	S		KONCOWKA PRZEWODU OCZKOWA	BORNE	KABELSCHUH	TERMINAL
10404744	55525	S		KONCOWKA PRZEWODU OCZKOWA	BORNE	KABELSCHUH	TERMINAL
10404844	55525	S		KONCOWKA PRZEWODU OCZKOWA	BORNE	KABELSCHUH	TERMINAL
10405744	55525	S		KONCOWKA PRZEWODU	BORNE	KABELSCHUH	TERMINAL
10418201	10102/05	2		ZACISK MOCUJACY	COLLIER	KLEMME	CLAMP
10419501	55525	2		WSPORNIK MOC.PRZEWODOW DO B ELKI POD TABLICA ROZDZ.	SUPPORT	STUTZE	SUPPORT
10445221	55303/01	1		SRUBA	VIS	SCHRAUBE	SCREW
10516470	10301	4		PODKLADKA SPREZYSTA 6	RONDELLE FREIN	SICHERUNGSRING	LOCKWASHER
10516470	10301/05	4		PODKLADKA SPREZYSTA 6	RONDELLE FREIN	SICHERUNGSRING	LOCKWASHER
10516470	10101	1		PODKLADKA SPREZYSTA 6	RONDELLE FREIN	SICHERUNGSRING	LOCKWASHER
10516470	10101/05	1		PODKLADKA SPREZYSTA 6	RONDELLE FREIN	SICHERUNGSRING	LOCKWASHER
10516470	10221/05	1		PODKLADKA SPREZYSTA 6	RONDELLE FREIN	SICHERUNGSRING	LOCKWASHER
10516470	10254	3		PODKLADKA SPREZYSTA 6	RONDELLE FREIN	SICHERUNGSRING	LOCKWASHER
10516470	10254/05	3		PODKLADKA SPREZYSTA 6	RONDELLE FREIN	SICHERUNGSRING	LOCKWASHER
10516470	10409	6		PODKLADKA SPREZYSTA 6	RONDELLE FREIN	SICHERUNGSRING	LOCKWASHER
10516470	10409/10	6		PODKLADKA SPREZYSTA 6	RONDELLE FREIN	SICHERUNGSRING	LOCKWASHER
10516470	21221	4		PODKLADKA SPREZYSTA 6	RONDELLE FREIN	SICHERUNGSRING	LOCKWASHER
10516470	21224	3		PODKLADKA SPREZYSTA 6	RONDELLE FREIN	SICHERUNGSRING	LOCKWASHER
10516470	21233	1		PODKLADKA SPREZYSTA 6	RONDELLE FREIN	SICHERUNGSRING	LOCKWASHER
10516470	21233/05	1		PODKLADKA SPREZYSTA 6	RONDELLE FREIN	SICHERUNGSRING	LOCKWASHER
10516470	33104	1		PODKLADKA SPREZYSTA 6	RONDELLE FREIN	SICHERUNGSRING	LOCKWASHER
10516470	44301	2		PODKLADKA SPREZYSTA 6	RONDELLE FREIN	SICHERUNGSRING	LOCKWASHER
10516470	53101	4		PODKLADKA SPREZYSTA 6	RONDELLE FREIN	SICHERUNGSRING	LOCKWASHER
10516470	53205	2		PODKLADKA SPREZYSTA 6	RONDELLE FREIN	SICHERUNGSRING	LOCKWASHER
10516470	55301	1		PODKLADKA SPREZYSTA 6	RONDELLE FREIN	SICHERUNGSRING	LOCKWASHER
10516470	55301/05	2		PODKLADKA SPREZYSTA 6	RONDELLE FREIN	SICHERUNGSRING	LOCKWASHER
10516470	55303/01	1		PODKLADKA SPREZYSTA 6	RONDELLE FREIN	SICHERUNGSRING	LOCKWASHER
10516470	55401	3		PODKLADKA SPREZYSTA 6	RONDELLE FREIN	SICHERUNGSRING	LOCKWASHER
10516470	55401/05	3		PODKLADKA SPREZYSTA 6	RONDELLE FREIN	SICHERUNGSRING	LOCKWASHER
10516470	72119	28		PODKLADKA SPREZYSTA 6	RONDELLE FREIN	SICHERUNGSRING	LOCKWASHER
10516470	72125	6		PODKLADKA SPREZYSTA 6	RONDELLE FREIN	SICHERUNGSRING	LOCKWASHER
10516470	72303	22		PODKLADKA SPREZYSTA 6	RONDELLE FREIN	SICHERUNGSRING	LOCKWASHER
10516471	10101	4		PODKLADKA SPREZYSTA FI 6 CY NKOWANA	RONDELLE FREIN	SICHERUNGSRING	LOCKWASHER
10516471	10101/05	4		PODKLADKA SPREZYSTA FI 6 CY NKOWANA	RONDELLE FREIN	SICHERUNGSRING	LOCKWASHER

NR KATAL FSO	NR TABL.	IL. Q.	NR KATALOGOWY CBCY	NAZWA CZESCI	DESIGNATION	BENENNUNG	DESCRIPTION
10516471	10102	8		PODKLADKA SPREZYSTA FI 6 CY NKOWANA	RONDELLE FREIN	SICHERUNGSRING	LOCKWASHER
10516471	10102/05	8		PODKLADKA SPREZYSTA FI 6 CY NKOWANA	RONDELLE FREIN	SICHERUNGSRING	LOCKWASHER
10516471	10221	3		PODKLADKA SPREZYSTA FI 6 CY NKOWANA	RONDELLE FREIN	SICHERUNGSRING	LOCKWASHER
10516471	10221/05	3		PODKLADKA SPREZYSTA FI 6 CY NKOWANA	RONDELLE FREIN	SICHERUNGSRING	LOCKWASHER
10516471	55101	1		PODKLADKA SPREZYSTA FI 6 CY NKOWANA	RONDELLE FREIN	SICHERUNGSRING	LOCKWASHER
10516471	55101/05	3		PODKLADKA SPREZYSTA FI 6 CY NKOWANA	RONDELLE FREIN	SICHERUNGSRING	LOCKWASHER
10516471	53401/05	2		PODKLADKA SPREZYSTA FI 6 CY NKOWANA	RONDELLE FREIN	SICHERUNGSRING	LOCKWASHER
10516471	70125/01	4		PODKLADKA SPREZYSTA FI 6 CY NKOWANA	RONDELLE FREIN	SICHERUNGSRING	LOCKWASHER
10516670	10001	6		PODKLADKA SPREZYSTA M8	RONDELLE FREIN	SICHERUNGSRING	LOCKWASHER
10516670	10001/05	6		PODKLADKA SPREZYSTA M8	RONDELLE FREIN	SICHERUNGSRING	LOCKWASHER
10516670	10001/10	8		PODKLADKA SPREZYSTA M8	RONDELLE FREIN	SICHERUNGSRING	LOCKWASHER
10516670	10201	4		PODKLADKA SPREZYSTA M8	RONDELLE FREIN	SICHERUNGSRING	LOCKWASHER
10516670	10201/05	2		PODKLADKA SPREZYSTA M8	RONDELLE FREIN	SICHERUNGSRING	LOCKWASHER
10516670	10254/10	2		PODKLADKA SPREZYSTA M8	RONDELLE FREIN	SICHERUNGSRING	LOCKWASHER
10516670	10258	4		PODKLADKA SPREZYSTA M8	RONDELLE FREIN	SICHERUNGSRING	LOCKWASHER
10516670	10259	4		PODKLADKA SPREZYSTA M8	RONDELLE FREIN	SICHERUNGSRING	LOCKWASHER
10516670	13101	3		PODKLADKA SPREZYSTA M8	RONDELLE FREIN	SICHERUNGSRING	LOCKWASHER
10516670	13109	6		PODKLADKA SPREZYSTA M8	RONDELLE FREIN	SICHERUNGSRING	LOCKWASHER
10516670	21206	5		PODKLADKA SPREZYSTA M8	RONDELLE FREIN	SICHERUNGSRING	LOCKWASHER
10516670	24301	4		PODKLADKA SPREZYSTA M8	RONDELLE FREIN	SICHERUNGSRING	LOCKWASHER
10516670	27405	8		CCN 11198077			
10516670	33102	10		PODKLADKA SPREZYSTA M8	RONDELLE FREIN	SICHERUNGSRING	LOCKWASHER
10516670	33102/05	10		PODKLADKA SPREZYSTA M8	RONDELLE FREIN	SICHERUNGSRING	LOCKWASHER
10516670	33135	6		PODKLADKA SPREZYSTA M8	RONDELLE FREIN	SICHERUNGSRING	LOCKWASHER
10516670	41201	2		PODKLADKA SPREZYSTA M8	RONDELLE FREIN	SICHERUNGSRING	LOCKWASHER
10516670	41210	4		PODKLADKA SPREZYSTA M8	RONDELLE FREIN	SICHERUNGSRING	LOCKWASHER
10516670	44301	12		PODKLADKA SPREZYSTA M8	RONDELLE FREIN	SICHERUNGSRING	LOCKWASHER
10516670	44302	4		PODKLADKA SPREZYSTA M8	RONDELLE FREIN	SICHERUNGSRING	LOCKWASHER
10516670	44305	4		PODKLADKA SPREZYSTA M8	RONDELLE FREIN	SICHERUNGSRING	LOCKWASHER
10516670	53205	2		PODKLADKA SPREZYSTA M8	RONDELLE FREIN	SICHERUNGSRING	LOCKWASHER
10516670	53301	2		PODKLADKA SPREZYSTA M8	RONDELLE FREIN	SICHERUNGSRING	LOCKWASHER
10516670	53301/05	2		PODKLADKA SPREZYSTA M8	RONDELLE FREIN	SICHERUNGSRING	LOCKWASHER
10516670	53301/10	6		PODKLADKA SPREZYSTA M8	RONDELLE FREIN	SICHERUNGSRING	LOCKWASHER
10516670	55501	1		PODKLADKA SPREZYSTA M8	RONDELLE FREIN	SICHERUNGSRING	LOCKWASHER
10516670	55516	1		PODKLADKA SPREZYSTA M8	RONDELLE FREIN	SICHERUNGSRING	LOCKWASHER
10516670	70106	12		PODKLADKA SPREZYSTA M8	RONDELLE FREIN	SICHERUNGSRING	LOCKWASHER
10516670	70106/01	12		PODKLADKA SPREZYSTA M8	RONDELLE FREIN	SICHERUNGSRING	LOCKWASHER
10516670	70121	10		PODKLADKA SPREZYSTA M8	RONDELLE FREIN	SICHERUNGSRING	LOCKWASHER
10516670	70124	9		PODKLADKA SPREZYSTA M8	RONDELLE FREIN	SICHERUNGSRING	LOCKWASHER
10516670	70125	22		PODKLADKA SPREZYSTA M8	RONDELLE FREIN	SICHERUNGSRING	LOCKWASHER
10516670	70303	4		PODKLADKA SPREZYSTA M8	RONDELLE FREIN	SICHERUNGSRING	LOCKWASHER

NR KATAL F S C	NR TABL.	IL. J.	NR KATALOGOWY C B C Y	NAZWA CZESCI	DESIGNATION	BENENNUNG	DESCRIPTION
10516670	73303/10	4		PODKLADKA SPREZYSTA M8	RONDELLE FREIN	SICHERUNGSRING	LOCKWASHER
10516670	77635	4		PODKLADKA SPREZYSTA M8	RONDELLE FREIN	SICHERUNGSRING	LOCKWASHER
10516671	33103	2		PODKLADKA SPREZYSTA 3	RONDELLE FREIN	SICHERUNGSRING	LOCKWASHER
10516671	33104	2		PODKLADKA SPREZYSTA 3	RONDELLE FREIN	SICHERUNGSRING	LOCKWASHER
10516671	73125/01	22		PODKLADKA SPREZYSTA 8	RONDELLE FREIN	SICHERUNGSRING	LOCKWASHER
10516870	10301	10		PODKLADKA SPREZYSTA 10	RONDELLE FREIN	SICHERUNGSRING	LOCKWASHER
10516870	10301/05	3		PODKLADKA SPREZYSTA 10	RONDELLE FREIN	SICHERUNGSRING	LOCKWASHER
10516870	10301/10	3		PODKLADKA SPREZYSTA 10	RONDELLE FREIN	SICHERUNGSRING	LOCKWASHER
10516870	10306/10	3		PODKLADKA SPREZYSTA 10	RONDELLE FREIN	SICHERUNGSRING	LOCKWASHER
10516870	12258	1		PODKLADKA SPREZYSTA 10	RONDELLE FREIN	SICHERUNGSRING	LOCKWASHER
10516870	12259	2		PODKLADKA SPREZYSTA 10	RONDELLE FREIN	SICHERUNGSRING	LOCKWASHER
10516870	13101	1		PODKLADKA SPREZYSTA 10	RONDELLE FREIN	SICHERUNGSRING	LOCKWASHER
10516870	21200/10	4		PODKLADKA SPREZYSTA 10	RONDELLE FREIN	SICHERUNGSRING	LOCKWASHER
10516870	21206	6		PODKLADKA SPREZYSTA 10	RONDELLE FREIN	SICHERUNGSRING	LOCKWASHER
10516870	27405	4		PODKLADKA SPREZYSTA 10	RONDELLE FREIN	SICHERUNGSRING	LOCKWASHER
10516870	33117	4		PODKLADKA SPREZYSTA 10	RONDELLE FREIN	SICHERUNGSRING	LOCKWASHER
10516870	33125	8		PODKLADKA SPREZYSTA 10	RONDELLE FREIN	SICHERUNGSRING	LOCKWASHER
10516870	44301	4		PODKLADKA SPREZYSTA 10	RONDELLE FREIN	SICHERUNGSRING	LOCKWASHER
10516870	44302	12		PODKLADKA SPREZYSTA 10	RONDELLE FREIN	SICHERUNGSRING	LOCKWASHER
10516870	44306	4		PODKLADKA SPREZYSTA 10	RONDELLE FREIN	SICHERUNGSRING	LOCKWASHER
10516870	55201/10	3		PODKLADKA SPREZYSTA 10	RONDELLE FREIN	SICHERUNGSRING	LOCKWASHER
10516870	73129	32		PODKLADKA SPREZYSTA 10	RONDELLE FREIN	SICHERUNGSRING	LOCKWASHER
10517070	21200	4		PODKLADKA SPREZYSTA 12	RONDELLE FREIN	SICHERUNGSRING	LOCKWASHER
10517070	21217	1		PODKLADKA SPREZYSTA 12	RONDELLE FREIN	SICHERUNGSRING	LOCKWASHER
10517070	44301	10		PODKLADKA SPREZYSTA 12	RONDELLE FREIN	SICHERUNGSRING	LOCKWASHER
10517070	44302	2		PODKLADKA SPREZYSTA 12	RONDELLE FREIN	SICHERUNGSRING	LOCKWASHER
10517470	41202	1		PODKLADKA SPREZYSTA 20	RONDELLE FREIN	SICHERUNGSRING	LOCKWASHER
10519201	50106	2		PODKLADKA PLASKA 4 X 9	RONDELLE	SCHEIBE	WASHER
10519201	53101/05	2		PODKLADKA PLASKA 4 X 9	RONDELLE	SCHEIBE	WASHER
10519221	53303/01	3		PODKLADKA	RONDELLE	SCHEIBE	WASHER
10519301	53114	4		PODKLADKA 5 X 10	RONDELLE	SCHEIBE	WASHER
10519301	55101	1		PODKLADKA 5 X 10	RONDELLE	SCHEIBE	WASHER
10519301	55205	3		PODKLADKA 5 X 10	RONDELLE	SCHEIBE	WASHER
10519301	73130	3		PODKLADKA 5 X 10	RONDELLE	SCHEIBE	WASHER
10519301	73133	3		PODKLADKA 5 X 10	RONDELLE	SCHEIBE	WASHER
10519301	73134	3		PODKLADKA OKRAGLA 5 X 10	BAGUE	BUECHSE	BUSH
10519401	13101	1		PODKLADKA OKRAGLA 6 X 12	BAGUE	BUECHSE	BUSH
10519401	13101/05	1		PODKLADKA OKRAGLA 6 X 12	BAGUE	BUECHSE	BUSH
10519401	13409/10	10		PODKLADKA OKRAGLA 6 X 12	BAGUE	BUECHSE	BUSH
10519401	33104	2		PODKLADKA OKRAGLA 6 X 12	BAGUE	BUECHSE	BUSH
10519401	53101	2		PODKLADKA OKRAGLA 6 X 12	BAGUE	BUECHSE	BUSH
10519401	53101/10	2		PODKLADKA OKRAGLA 6 X 12	BAGUE	BUECHSE	BUSH
10519401	53101/10	1		PODKLADKA OKRAGLA 6 X 12	BAGUE	BUECHSE	BUSH
10519401	55205	2		PODKLADKA OKRAGLA 6 X 12	BAGUE	BUECHSE	BUSH
10519401	73125	4		PODKLADKA OKRAGLA 6 X 12	BAGUE	BUECHSE	BUSH
10519401	73125/01	4		PODKLADKA OKRAGLA 6 X 12	BAGUE	BUECHSE	BUSH
10519401	73162	16		PODKLADKA OKRAGLA 6 X 12	BAGUE	BUECHSE	BUSH
10519401	73303	2		PODKLADKA OKRAGLA 6 X 12	BAGUE	BUECHSE	BUSH
10519401	73306	4		PODKLADKA OKRAGLA 6 X 12	BAGUE	BUECHSE	BUSH

NR KATAL F S O	NR TABL.	IL. Q.	NR KATALOGOWY C B C Y	NAZWA CZESCI	DESIGNATION	BENENNUNG	DESCRIPTION
10519430	10101	1		PODKLADKA OKRAGLA 6X12	RONDELLE	SCHEIBE	WASHER
10519450	10101/05	1		PODKLADKA OKRAGLA 6X12	RONDELLE	SCHEIBE	WASHER
10519601	10205/10	3		PODKLADKA OKRAGLA 8 X 17	BAGUE	BUECHSE	BUSH
10519601	10221/05	2		PODKLADKA OKRAGLA 8 X 17	BAGUE	BUECHSE	BUSH
10519601	10302	2		PODKLADKA OKRAGLA 8 X 17	BAGUE	BUECHSE	BUSH
10519601	21221	4		PODKLADKA OKRAGLA 8 X 17	BAGUE	BUECHSE	BUSH
10519601	24301	2		PODKLADKA OKRAGLA 8 X 17	BAGUE	BUECHSE	BUSH
10519601	33101	1		PODKLADKA OKRAGLA 8 X 17	BAGUE	BUECHSE	BUSH
10519601	33102	3		PODKLADKA OKRAGLA 8 X 17	BAGUE	BUECHSE	BUSH
10519601	33102/05	6		PODKLADKA OKRAGLA 8 X 17	BAGUE	BUECHSE	BUSH
10519601	33103	2		PODKLADKA OKRAGLA 8 X 17	BAGUE	BUECHSE	BUSH
10519601	33104	2		PODKLADKA OKRAGLA 8 X 17	BAGUE	BUECHSE	BUSH
10519601	33135	2		PODKLADKA OKRAGLA 8 X 17	BAGUE	BUECHSE	BUSH
10519601	41201	2		PODKLADKA OKRAGLA 8 X 17	BAGUE	BUECHSE	BUSH
10519601	44305	4		PODKLADKA OKRAGLA 8 X 17	BAGUE	BUECHSE	BUSH
10519601	55201	3		PODKLADKA OKRAGLA 8 X 17	BAGUE	BUECHSE	BUSH
10519601	55301	1		PODKLADKA OKRAGLA 8 X 17	BAGUE	BUECHSE	BUSH
10519601	55301/05	1		PODKLADKA OKRAGLA 8 X 17	BAGUE	BUECHSE	BUSH
10519601	55301/10	5		PODKLADKA OKRAGLA 8 X 17	BAGUE	BUECHSE	BUSH
10519601	70124	3		PODKLADKA OKRAGLA 8 X 17	BAGUE	BUECHSE	BUSH
10519601	70303	2		PODKLADKA OKRAGLA 8 X 17	BAGUE	BUECHSE	BUSH
10519601	70306	4		PODKLADKA OKRAGLA 8 X 17	BAGUE	BUECHSE	BUSH
10520001	33135	2		PODKLADKA 12 X 22	RONDELLE	SCHEIBE	WASHER
10571571	55401/05						
10571771	55423	4		PODKLADKA	RONDELLE	SCHEIBE	WASHER
10615371	55401/05	12		PODKLADKA ZABKOWANA 5,4 TYP E	RONDELLE FREIN	SICHERUNGSRING	LOCKWASHER
10615470	10409/10	10		PODKLADKA SPREZYSTA 6	RONDELLE FREIN	SICHERUNGSRING	LOCKWASHER
10615471	70101	8		PODKLADKA ZABKOWANA DE 6	RONDELLE FREIN	SICHERUNGSRING	LOCKWASHER
10615471	70162	16		PODKLADKA ZABKOWANA DE 6	RONDELLE FREIN	SICHERUNGSRING	LOCKWASHER
10725311	55301	1		NAKRETKA E NISKA M6	ECROU	MUTTER	NUT
10725311	55301/05	1		NAKRETKA E NISKA M6	ECROU	MUTTER	NUT
10725318	55303/01	2		NAKRETKA	ECROU	MUTTER	NUT
10733601	55205	1		ZAWLECZKA	GOUPILLE FENDUE	SPLINT	SPLIT PIN
10734201	10221/05	2		ZAWLECZKA 2 X 15	GOUPILLE FENDUE	SPLINT	SPLIT PIN
10734301	33101	2		ZAWLECZKA	GOUPILLE FENDUE	SPLINT	SPLIT PIN
10734601	41210	6		ZAWLECZKA	GOUPILLE FENDUE	SPLINT	SPLIT PIN
10788311	50101	2		NAKRETKA M5	ECROU	MUTTER	NUT
10791211	41202	1		NAKRETKA	ECROU	MUTTER	NUT
10791411	41201	1		NAKRETKA	ECROU	MUTTER	NUT
10792211	41210	1		NAKRETKA KORONOWA WYSOKA EA K M12 X 1,5	ECROU	MUTTER	NUT
10793411	41210	1		NAKRETKA	ECROU	MUTTER	NUT
10794011	10201	6		NAKRETKA EM4 X 0.7	ECROU	MUTTER	NUT
10794011	10201/05	6		NAKRETKA EM4 X 0.7	ECROU	MUTTER	NUT
10794011	55303/01	3		NAKRETKA EM4 X 0.7	ECROU	MUTTER	NUT
10796301	33135	5		ZAWLECZKA	GOUPILLE FENDUE	SPLINT	SPLIT PIN
10856990	55423	1		ZAROWKA 12V-21/5W SWIATEL P OZYCYJNYCH I HAMOWANIA	LAMPE	LAMPE	BULB

NR KATAL. F S J	NR TABL.	IL. Q.	NR KATALOGOWY C B C Y	NAZWA CZESCI	DESIGNATION	BENENNUNG	DESCRIPTION
10857790	55431/05	3		ZAROWKA 12V - 5W	LAMPE	LAMPE	BULB
10863030	55431	2		ZAROWKA WALCOWA 12V 5W	LAMPE	LAMPE	BULB
10863030	55431/05	2		ZAROWKA WALCOWA 12V 5W	LAMPE	LAMPE	BULB
10902011	10106	2		SRUBA TE M6 X 12	VIS	SCHRAUBE	SCREW
10902011	10106/05	2		SRUBA TE M6 X 12	VIS	SCHRAUBE	SCREW
10902011	10401	2		SRUBA TE M6 X 12	VIS	SCHRAUBE	SCREW
10902021	50101	2		SRUBA TE 6MA X 1 X 12	VIS	SCHRAUBE	SCREW
10902021	70125	6		SRUBA TE 6MA X 1 X 12	VIS	SCHRAUBE	SCREW
10902021	70125/01	2		SRUBA TE 6MA X 1 X 12	VIS	SCHRAUBE	SCREW
10902021	70130	4		SRUBA TE 6MA X 1 X 12	VIS	SCHRAUBE	SCREW
10902111	33103	2		SRUBA TE M6 X 1 X 14	VIS	SCHRAUBE	SCREW
10902111	55101	1		SRUBA TE M6 X 1 X 14	VIS	SCHRAUBE	SCREW
10902121	55201	2		WKRET TE M6 X 14	VIS	SCHRAUBE	SCREW
10902121	70130	8		WKRET TE M6 X 14	VIS	SCHRAUBE	SCREW
10902201	55401	3		SRUBA M6 X 16	VIS	SCHRAUBE	SCREW
10902201	55401/05	3		SRUBA M6 X 16	VIS	SCHRAUBE	SCREW
10902211	10101	1		SRUBA TE M6 X 16	VIS	SCHRAUBE	SCREW
10902211	10101/05	2		SRUBA TE M6 X 16	VIS	SCHRAUBE	SCREW
10902211	10221/05	1		SRUBA TE M6 X 16	VIS	SCHRAUBE	SCREW
10902211	21221	1		SRUBA TE M6 X 16	VIS	SCHRAUBE	SCREW
10902211	55101	4		SRUBA TE M6 X 16	VIS	SCHRAUBE	SCREW
10902211	55516	3		SRUBA TE M6 X 16	VIS	SCHRAUBE	SCREW
10902221	10101	1		SRUBA TE M6 X 16	VIS	SCHRAUBE	SCREW
10902221	10101/05	2		SRUBA TE M6 X 16	VIS	SCHRAUBE	SCREW
10902221	10102	10		SRUBA TE M6 X 16	VIS	SCHRAUBE	SCREW
10902221	10102/05	8		SRUBA TE M6 X 16	VIS	SCHRAUBE	SCREW
10902221	10201/05	2		SRUBA TE M6 X 16	VIS	SCHRAUBE	SCREW
10902221	10221/05	1		SRUBA TE M6 X 16	VIS	SCHRAUBE	SCREW
10902221	10409	6		SRUBA TE M6 X 16	VIS	SCHRAUBE	SCREW
10902221	21206	10		SRUBA TE M6 X 16	VIS	SCHRAUBE	SCREW
10902221	44301	2		SRUBA TE M6 X 16	VIS	SCHRAUBE	SCREW
10902221	55101/05	3		SRUBA TE M6 X 16	VIS	SCHRAUBE	SCREW
10902221	55516	3		SRUBA TE M6 X 16	VIS	SCHRAUBE	SCREW
10902221	70101	6		SRUBA TE M6 X 16	VIS	SCHRAUBE	SCREW
10902221	70118	18		SRUBA TE M6 X 16	VIS	SCHRAUBE	SCREW
10902221	70125/01	4		SRUBA TE M6 X 16	VIS	SCHRAUBE	SCREW
10902221	70139	4		SRUBA TE M6 X 16	VIS	SCHRAUBE	SCREW
10902221	70303	2		SRUBA TE M6 X 16	VIS	SCHRAUBE	SCREW
10902321	70101	2		SRUBA TE M6 X 18	VIS	SCHRAUBE	SCREW
10902321	70303/10	2		SRUBA TE M6 X 18	VIS	SCHRAUBE	SCREW
10902411	10102	8		SRUBA TE M6X20	VIS	SCHRAUBE	SCREW
10902411	10102/05	8		SRUBA TE M6X20	VIS	SCHRAUBE	SCREW
10902411	10301	2		SRUBA TE M6X20	VIS	SCHRAUBE	SCREW
10902411	10301/05	2		SRUBA TE M6X20	VIS	SCHRAUBE	SCREW
10902411	10401	2		SRUBA TE M6X20	VIS	SCHRAUBE	SCREW
10902421	10102	8		SRUBA TE M6 X 20	VIS	SCHRAUBE	SCREW
10902421	10102/05	8		SRUBA TE M6 X 20	VIS	SCHRAUBE	SCREW
10902421	10107	2		SRUBA TE M6 X 20	VIS	SCHRAUBE	SCREW
10902421	10401/10	1		SRUBA TE M6 X 20	VIS	SCHRAUBE	SCREW

NR KATAL. F S O	NR TABL.	IL. Q.	NR KATALOGOWY C B C Y	NAZWA CZESCI	DESIGNATION	BENENNUNG	DESCRIPTION
10902611	55101	1		SRUBA TE M6 X 25	VIS	SCHRAUBE	SCREW
10902621	10403	2		SRUBA TE M6 X 25	VIS	SCHRAUBE	SCREW
10902621	72101	2		SRUBA TE M6 X 25	VIS	SCHRAUBE	SCREW
10902711	10102	2		SRUBA TE M6X28	VIS	SCHRAUBE	SCREW
10902711	13102/05	2		SRUBA TE M6X28	VIS	SCHRAUBE	SCREW
10902321	10402	3		SRUBA TE M6 X 30	VIS	SCHRAUBE	SCREW
10902321	13402/05	3		SRUBA TE M6 X 30	VIS	SCHRAUBE	SCREW
10902321	33104	1		SRUBA TE M6 X 30	VIS	SCHRAUBE	SCREW
10903011	10101	4		SRUBA	VIS	SCHRAUBE	SCREW
10903011	10101/05	4		SRUBA	VIS	SCHRAUBE	SCREW
10903221	21221	1		SRUBA M6X1X40	VIS	SCHRAUBE	SCREW
10903611	10102	1		SRUBA TE M6X50	VIS	SCHRAUBE	SCREW
10903611	13102/05	2		SRUBA TE M6X50	VIS	SCHRAUBE	SCREW
10903621	10302	4		SRUBA TE M6 X 50	VIS	SCHRAUBE	SCREW
10903721	10403	1		SRUBA TE M6 X 55	VIS	SCHRAUBE	SCREW
10903311	10102	5		SRUBA TE M6X60	VIS	SCHRAUBE	SCREW
10903811	13102/05	5		SRUBA TE M6X60	VIS	SCHRAUBE	SCREW
10977521	33104	1		SRUBA TE 5 MA	VIS	SCHRAUBE	SCREW
10977521	53401/05	2		SRUBA TE 5 MA	VIS	SCHRAUBE	SCREW
10977621	58114	1		SRUBA M5 X 12	VIS	SCHRAUBE	SCREW
10978021	50106	2		SRUBA	VIS	SCHRAUBE	SCREW
11054390	55401	5		BEZPIECZNIK TOPIKOWY 7,5 A	FUSIBLE	SICHERUNG	FUSE
11054390	53401/05	5		BEZPIECZNIK TOPIKOWY 7,5 A	FUSIBLE	SICHERUNG	FUSE
11054990	55401	5		BEZPIECZNIK TOPIKOWY 10 A	FUSIBLE	SICHERUNG	FUSE
11054990	53401/05	5		BEZPIECZNIK TOPIKOWY 10 A	FUSIBLE	SICHERUNG	FUSE
11055090	55401	6		BEZPIECZNIK TOPIKOWY 15 A	FUSIBLE	SICHERUNG	FUSE
11055090	53401/05	6		BEZPIECZNIK TOPIKOWY 15 A	FUSIBLE	SICHERUNG	FUSE
11055290	55401	4		BEZPIECZNIK TOPIKOWY 25 A	FUSIBLE	SICHERUNG	FUSE
11055290	53401/05	4		BEZPIECZNIK TOPIKOWY 25 A	FUSIBLE	SICHERUNG	FUSE
11060575	24316	1		PIERSCIEN OSADCZY FI 52	ARRETOIR	SICHERUNGSRING	LOCKRING
11064076	13101	1		KLAMRA ZABEZPIECZAJACA FI 8	AGRAFE	KLEMMSTUECK	CLIP
11065376	12221	1		PIERSCIEN OSADCZY SPREZYNUJ ACY FI 10	ARRETOIR	SICHERUNGSRING	LOCKRING
11065376	12221/05	1		PIERSCIEN OSADCZY SPREZYNUJ ACY FI 10	ARRETOIR	SICHERUNGSRING	LOCKRING
11065376	72125	2		PIERSCIEN OSADCZY SPREZYNUJ ACY FI 10	ARRETOIR	SICHERUNGSRING	LOCKRING
11066276	21217	1		PIERSCIEN OSADCZY FI 14	ARRETOIR	SICHERUNGSRING	LOCKRING
11066476	21221	1		PIERSCIEN SPREZYSTY FI 16	ARRETOIR	SICHERUNGSRING	LOCKRING
11066376	41201	1		PIERSCIEN OSADCZY SPREZYNUJ ACY FI 20	ARRETOIR	SICHERUNGSRING	LOCKRING
11087576	72104	2		PIERSCIEN SPREZYSTY 3,2	ARRETOIR	SICHERUNGSRING	LOCKRING
11087876	12221	1		PIERSCIEN OSADCZY SPREZYNUJ ACY 6	ARRETOIR	SICHERUNGSRING	LOCKRING
11195370	10201	6		PODKLADKA SPREZYSTA	RONDELLE FREIN	SICHERUNGSRING	LOCKWASHER
11195370	10201/05	6		PODKLADKA SPREZYSTA	RONDELLE FREIN	SICHERUNGSRING	LOCKWASHER
11195370	53101/05	2		PODKLADKA SPREZYSTA	RONDELLE FREIN	SICHERUNGSRING	LOCKWASHER
11195370	53103	2		PODKLADKA SPREZYSTA	RONDELLE FREIN	SICHERUNGSRING	LOCKWASHER
11195370	53205	4		PODKLADKA SPREZYSTA	RONDELLE FREIN	SICHERUNGSRING	LOCKWASHER

NR KATAL F S J	NR TABL.	IL. Q.	NR KATALOGOWY C B C Y	NAZWA CZESCI	DESIGNATION	BENENNUNG	DESCRIPTION
11195470	33104	1		PODKLADKA SPREZYSTA 5	RONDELLE	SCHEIBE	WASHER
11195470	50106	2		PODKLADKA SPREZYSTA 5	RONDELLE	SCHEIBE	WASHER
11195470	50114	1		PODKLADKA SPREZYSTA 5	RONDELLE	SCHEIBE	WASHER
11195470	53205	3		PODKLADKA SPREZYSTA 5	RONDELLE	SCHEIBE	WASHER
11195470	70303	2		PODKLADKA SPREZYSTA 5	RONDELLE	SCHEIBE	WASHER
11195471	13201/05	6		PODKLADKA SPREZYSTA 5	RONDELLE FREIN	SICHERUNGSRING	LOCKWASHER
11195970	10401/10	1		PODKLADKA SPREZYSTA 6	RONDELLE FREIN	SICHERUNGSRING	LOCKWASHER
11195970	33103	2		PODKLADKA SPREZYSTA 6	RONDELLE FREIN	SICHERUNGSRING	LOCKWASHER
11195970	70112	4		PODKLADKA SPREZYSTA 6	RONDELLE FREIN	SICHERUNGSRING	LOCKWASHER
11195970	70303	2		PODKLADKA SPREZYSTA 6	RONDELLE FREIN	SICHERUNGSRING	LOCKWASHER
11195970	70303/10	2		PODKLADKA SPREZYSTA 6	RONDELLE FREIN	SICHERUNGSRING	LOCKWASHER
11197473	10102	10		PODKLADKA SPREZYSTA STOZKOW A 6X18X15	RONDELLE FREIN	SICHERUNGSRING	LOCKWASHER
11197473	10102/05	10		PODKLADKA SPREZYSTA STOZKOW A 6X18X15	RONDELLE FREIN	SICHERUNGSRING	LOCKWASHER
11197770	13101	1		PODKLADKA SPREZYSTA STOZKOW A 6 X 12	RONDELLE FREIN	SICHERUNGSRING	LOCKWASHER
11197770	13101/05	2		PODKLADKA SPREZYSTA STOZKOW A 6 X 12	RONDELLE FREIN	SICHERUNGSRING	LOCKWASHER
11197770	10102	13		PODKLADKA SPREZYSTA STOZKOW A 6 X 12	RONDELLE FREIN	SICHERUNGSRING	LOCKWASHER
11197770	10102/05	13		PODKLADKA SPREZYSTA STOZKOW A 6 X 12	RONDELLE FREIN	SICHERUNGSRING	LOCKWASHER
11197770	10106	2		PODKLADKA SPREZYSTA STOZKOW A 6 X 12	RONDELLE FREIN	SICHERUNGSRING	LOCKWASHER
11197770	10106/05	2		PODKLADKA SPREZYSTA STOZKOW A 6 X 12	RONDELLE FREIN	SICHERUNGSRING	LOCKWASHER
11197770	10107	2		PODKLADKA SPREZYSTA STOZKOW A 6 X 12	RONDELLE FREIN	SICHERUNGSRING	LOCKWASHER
11197770	10221/05	1		PODKLADKA SPREZYSTA STOZKOW A 6 X 12	RONDELLE FREIN	SICHERUNGSRING	LOCKWASHER
11197770	13301	2		PODKLADKA SPREZYSTA STOZKOW A 6 X 12	RONDELLE FREIN	SICHERUNGSRING	LOCKWASHER
11197770	13301/05	2		PODKLADKA SPREZYSTA STOZKOW A 6 X 12	RONDELLE FREIN	SICHERUNGSRING	LOCKWASHER
11197770	13302	4		PODKLADKA SPREZYSTA STOZKOW A 6 X 12	RONDELLE FREIN	SICHERUNGSRING	LOCKWASHER
11197770	13401	2		PODKLADKA SPREZYSTA STOZKOW A 6 X 12	RONDELLE FREIN	SICHERUNGSRING	LOCKWASHER
11197770	13402	3		PODKLADKA SPREZYSTA STOZKOW A 6 X 12	RONDELLE FREIN	SICHERUNGSRING	LOCKWASHER
11197770	13402/05	3		PODKLADKA SPREZYSTA STOZKOW A 6 X 12	RONDELLE FREIN	SICHERUNGSRING	LOCKWASHER
11197770	13403	3		PODKLADKA SPREZYSTA STOZKOW A 6 X 12	RONDELLE FREIN	SICHERUNGSRING	LOCKWASHER
11197770	21206	10		PODKLADKA SPREZYSTA STOZKOW A 6 X 12	RONDELLE FREIN	SICHERUNGSRING	LOCKWASHER
11197773	53201	2		PODKLADKA SPREZYSTA STOZKOW A 6X12	RONDELLE FREIN	SICHERUNGSRING	LOCKWASHER

NR KATAL F S O	NR TABL.	IL. Q.	NR KATALOGOWY C B C Y	N A Z W A C Z E S C I	D E S I G N A T I O N	B E N E N N U N G	D E S C R I P T I O N
11198070	10101/05	2		PODKLADKA SPREZYSTA STOZKOW A 8 X 15	RONDELLE FREIN	SICHERUNGSRING	LOCKWASHER
11198070	10118	3		PODKLADKA SPREZYSTA STOZKOW A 8 X 15	RONDELLE FREIN	SICHERUNGSRING	LOCKWASHER
11198070	10118/05	3		PODKLADKA SPREZYSTA STOZKOW A 8 X 15	RONDELLE FREIN	SICHERUNGSRING	LOCKWASHER
11198070	10202	2		PODKLADKA SPREZYSTA STOZKOW A 8 X 15	RONDELLE FREIN	SICHERUNGSRING	LOCKWASHER
11198070	10217/05	2		PODKLADKA SPREZYSTA STOZKOW A 8 X 15	RONDELLE FREIN	SICHERUNGSRING	LOCKWASHER
11198070	10234	8		PODKLADKA SPREZYSTA STOZKOW A 8 X 15	RONDELLE FREIN	SICHERUNGSRING	LOCKWASHER
11198070	10234/05	8		PODKLADKA SPREZYSTA STOZKOW A 8 X 15	RONDELLE FREIN	SICHERUNGSRING	LOCKWASHER
11198070	10301	5		PODKLADKA SPREZYSTA STOZKOW A 8 X 15	RONDELLE FREIN	SICHERUNGSRING	LOCKWASHER
11198070	10301/05	5		PODKLADKA SPREZYSTA STOZKOW A 8 X 15	RONDELLE FREIN	SICHERUNGSRING	LOCKWASHER
11198070	10302	2		PODKLADKA SPREZYSTA STOZKOW A 8 X 15	RONDELLE FREIN	SICHERUNGSRING	LOCKWASHER
11198070	10402	6		PODKLADKA SPREZYSTA STOZKOW A 8 X 15	RONDELLE FREIN	SICHERUNGSRING	LOCKWASHER
11198070	10402/05	6		PODKLADKA SPREZYSTA STOZKOW A 8 X 15	RONDELLE FREIN	SICHERUNGSRING	LOCKWASHER
11198070	55201	2		PODKLADKA SPREZYSTA STOZKOW A 8 X 15	RONDELLE FREIN	SICHERUNGSRING	LOCKWASHER
11198071	10204	4		PODKLADKA SPREZYSTA STOZKOW A 8 X 15	RONDELLE FREIN	SICHERUNGSRING	LOCKWASHER
11198071	10221/05	1		PODKLADKA SPREZYSTA STOZKOW A 8 X 15	RONDELLE FREIN	SICHERUNGSRING	LOCKWASHER
11198071	10238	4		PODKLADKA SPREZYSTA STOZKOW A 8 X 15	RONDELLE FREIN	SICHERUNGSRING	LOCKWASHER
11198077	27405	3		PODKLADKA SPREZYSTA	RONDELLE FREIN	SICHERUNGSRING	LOCKWASHER
11198370	55101	1		PODKLADKA SPREZYSTA STOZKOW A 10X20	RONDELLE FREIN	SICHERUNGSRING	LOCKWASHER
11198371	10258	2		PODKLADKA SPREZYSTA 10 X 20	RONDELLE FREIN	SICHERUNGSRING	LOCKWASHER
11198470	55301	1		PODKLADKA SPREZYSTA STOZKOW A 10X27	RONDELLE FREIN	SICHERUNGSRING	LOCKWASHER
11198470	55301/05	1		PODKLADKA SPREZYSTA STOZKOW A 10X27	RONDELLE FREIN	SICHERUNGSRING	LOCKWASHER
11198670	55301	1		PODKLADKA SPREZYSTA STOZKOW A 12X25	RONDELLE FREIN	SICHERUNGSRING	LOCKWASHER
11198670	55301/05	1		PODKLADKA SPREZYSTA STOZKOW A 12X25	RONDELLE FREIN	SICHERUNGSRING	LOCKWASHER
11198673	55303/01	1		PODKLADKA SPREZYSTA	RONDELLE FREIN	SICHERUNGSRING	LOCKWASHER
11238021	44302	4		SRUBA M10 X 1,25 X 60	VIS	SCHRAUBE	SCREW
11283021	44306	4		SRUBA M10 X 1,25 X 60	VIS	SCHRAUBE	SCREW
11307021	33125	8		SRUBA TE M10 X 1,25 X 40	VIS	SCHRAUBE	SCREW
11307021	55301	1		SRUBA TE M10 X 1,25 X 40	VIS	SCHRAUBE	SCREW

NR KATAL F S J	NR TABL.	IL. Q.	NR KATALOGOWY C B C Y	N A Z W A C Z E S C I	D E S I G N A T I O N	B E N E N N U N G	D E S C R I P T I O N
11307021	55301/05	1		SRUBA TE M10 X 1,25 X 40	VIS	SCHRAUBE	SCREW
11307721	21200	2		SRUBA TEM 12 X 1,5 X 45	VIS	SCHRAUBE	SCREW
11343820	27435	4		SRUBA	VIS	SCHRAUBE	SCREW
11405321	21200	2		SRUBA TE M12 X 1,5 X 80	VIS	SCHRAUBE	SCREW
11500120	21233	1		SRUBA DWUSTRONNA	GOUJON	STIFTSCHRAUBE	STUD
11500121	21233/05	1		SRUBA	GOUJON	STIFTSCHRAUBE	STUD
11500425	10254	3		SRUBA DWUSTRONNA M6X9X1 TRZ ON 20	GOUJON	STIFTSCHRAUBE	STUD
11500425	10254/05	3		SRUBA DWUSTRONNA M6X9X1 TRZ ON 20	GOUJON	STIFTSCHRAUBE	STUD
11500725	10254	3		SRUBA DWUSTRONNA M6 X 1 X 9 TRZPIEN 28	GOUJON	STIFTSCHRAUBE	STUD
11500725	10254/05	2		SRUBA DWUSTRONNA M6 X 1 X 9 TRZPIEN 28	GOUJON	STIFTSCHRAUBE	STUD
11945008	55301	2		SRUBA M6 X 30	VIS	SCHRAUBE	SCREW
11945003	55301/05	2		SRUBA M6 X 30	VIS	SCHRAUBE	SCREW
12055880	55325	S		OSLONA IZOLACYJNA TYP F	PROTECTION	ABDECKUNG	PROTECTION
12056235	55101	5		OSLONA IZOLACYJNA PRZEWODOW ELEKTRYCZNYCH	CAPUCHON	SCHUTZKAPPE	BOOT
12058030	55325	S		ZLACZE WIELOBIEGUNOWE 4-RO KROTNE	JOINT MULTIPOLAIRE	MEHRPOL. KUEPLUNGSKOP F	MULTIPOLE MULTIPOLAR
12058444	55325	S		ZLACZE	RACCORD	VERBINDUNGSSTUECK	ADAPTER
12058830	55303/01	1		ZLACZE	RACCORD	VERBINDUNGSSTUECK	ADAPTER
12059830	55325	S		ZLACZE WIELOBIEGUNOWE 2-KRO TNE NASADKOWE TYP B	JOINT MULTIPOLAIRE	MEHRPOL. KUEPLUNGSKOP F	MULTIPOLE MULTIPOLAR
12060630	55325	S		ZLACZE WIELOBIEGUNOWE 8-KRO TNE NASADKOWE	JOINT MULTIPOLAIRE	MEHRPOL. KUEPLUNGSKOP F	MULTIPOLE MULTIPOLAR
12060930	55325	S		OSLONA IZOLACYJNA KONCOWKI	CAPUCHON	MANSCHETTE	BOOT
12066544	55325	S		KONCOWKA NASADKOWA	RACCORD	VERBINDUNGSSTUECK	ADAPTER
12067130	55325	S		ZLACZE WIELOBIEGUNOWE 8-KRO TNE	JOINT MULTIPOLAIRE	MEHRPOL. KUEPLUNGSKOP F	MULTIPOLE MULTIPOLAR
12164111	44302	2		NAKRETKA	ECROU	MUTTER	NUT
12164321	41202	1		NAKRETKA E M20 X 1,5	ECROU	MUTTER	NUT
12164711	10301	4		NAKRETKA E M10 X 1,25	ECROU	MUTTER	NUT
12164711	10301/05	4		NAKRETKA E M10 X 1,25	ECROU	MUTTER	NUT
12164711	10338	1		NAKRETKA E M10 X 1,25	ECROU	MUTTER	NUT
12164711	10339	1		NAKRETKA E M10 X 1,25	ECROU	MUTTER	NUT
12164711	44301	1		NAKRETKA E M10 X 1,25	ECROU	MUTTER	NUT
12164711	44302	4		NAKRETKA E M10 X 1,25	ECROU	MUTTER	NUT
12164711	44306	4		NAKRETKA E M10 X 1,25	ECROU	MUTTER	NUT
12164711	55101	1		NAKRETKA E M10 X 1,25	ECROU	MUTTER	NUT
12164711	55301	1		NAKRETKA E M10 X 1,25	ECROU	MUTTER	NUT
12164711	55301/05	1		NAKRETKA E M10 X 1,25	ECROU	MUTTER	NUT
12164721	53117	3		NAKRETKA	ECROU	MUTTER	NUT
12164721	44302	4		NAKRETKA	ECROU	MUTTER	NUT
12240130	72121	4		WKRET TE 6 X 40			
12277144	55325	S		KONCOWKA NASADKOWA PRZEWODU	BORNE	KABELSCHUH	TERMINAL
12273144	55325	S		KONCOWKA NASADKOWA	BORNE	KABELSCHUH	TERMINAL
12316790	55325	S		KONCOWKA	TENON	ANSCHLAG	DOG

NR KATAL F S J	NR TABL.	IL. Q.	NR KATALOGOWY C B C Y	N A Z W A C Z E S C I	D E S I G N A T I O N	B E N E N N U N G	D E S C R I P T I O N
12329836	55525	S		PIERSCIEN USZCZELNIAJACY	JOINT D'ETANCHEITE	DICHTRING	SEAL
12330144	55525	S		KONCOWKA NASADKOWA PRZEWODU	BORNE	KABELSCHUH	TERMINAL
12330437	55525	S		ZLACZE 1-KROTNE	JOINT MULTIPOLAIRE	MEHRPOL. KUEPLUNGSKOP	MULTIPOLE MULTIPOLAR
12330587	55525	S		ZLACZE WIELOBIEGUNOWE 2-KROTNE	JOINT MULTIPOLAIRE	MEHRPOL. KUEPLUNGSKOP F	MULTIPOLE MULTIPOLAR
12331654	55525	S		KONCOWKA NASADKOWA PRZEWODU	BORNE	KABELSCHUH	TERMINAL
12332197	55525	S		ZLACZE 6-KROTNE	JOINT MULTIPOLAIRE	MEHRPOL. KUEPLUNGSKOP	MULTIPOLE MULTIPOLAR
12332835	55525	S		PIERSCIEN USZCZELNIAJACY	JOINT D'ETANCHEITE	DICHTRING	SEAL
12336444	55525	S		KONCOWKA NASADKOWA	BORNE	KABELSCHUH	TERMINAL
12336797	55525	S		OSLONA IZOLACYJNA	PROTECTION	ABDECKUNG	PROTECTION
12336344	55525	S		KONCOWKA NASADKOWA	RACCORD	VERBINDUNGSSTUECK	ADAPTER
12337137	55525	S		OSLONA IZOLACYJNA	PROTECTION	ABDECKUNG	PROTECTION
12339744	55525	S		KONCOWKA NASADKOWA	RACCORD	VERBINDUNGSSTUECK	ADAPTER
12340237	55525	S		ZLACZE WIELOBIEGUNOWE 3-KROTNE	JOINT MULTIPOLAIRE	MEHRPOL. KUEPLUNGSKOP F	MULTIPOLE MULTIPOLAR
12366054	55525	S		KONCOWKA NASADKOWA	RACCORD	VERBINDUNGSSTUECK	ADAPTER
12366430	55525	S		ZLACZE WIELOBIEGUNOWE 2-KROTNE	JOINT MULTIPOLAIRE	MEHRPOL. KUEPLUNGSKOP F	MULTIPOLE MULTIPOLAR
12366530	55525	S		ZLACZE WIELOBIEGUNOWE 2-KROTNE	JOINT MULTIPOLAIRE	MEHRPOL. KUEPLUNGSKOP F	MULTIPOLE MULTIPOLAR
12417387	55525	S		SPINKA	AGRAFE	KLEMMSTUCK	PIN
12417437	55525	S		SPINKA	AGRAFE	KLEMMSTUCK	PIN
12418137	55525	S		SPINKA	AGRAFE	KLEMMSTUCK	PIN
12429921	21206	3		SRUBA DWUSTRONNA M8 X 20 TRZPIEN 35	GOUJON	STIFTSCHRAUBE	STUD
12430320	10107	3		SRUBA DWUSTRONNA M8 X 20 TRZON 55	GOUJON	STIFTSCHRAUBE	STUD
12430520	10107	3		SRUBA DWUSTRONNA M8X20 TRZON 65	GOUJON	STIFTSCHRAUBE	STUD
12473437	55525	S		ZLACZE WIELOBIEGUNOWE 7-KROTNE TYP G	JOINT MULTIPOLAIRE	MEHRPOL. KUEPLUNGSKOP F	MULTIPOLE MULTIPOLAR
12473537	55525	S		ZLACZE 7-KROTNE TYP H	JOINT MULTIPOLAIRE	MEHRPOL. KUEPLUNGSKOP	MULTIPOLE MULTIPOLAR
12474037	55525	S		ZLACZE 8-KROTNE TYP E	JOINT MULTIPOLAIRE	MEHRPOL. KUEPLUNGSKOP	MULTIPOLE MULTIPOLAR
12474137	55525	S		ZLACZE 8-KROTNE TYP F	JOINT MULTIPOLAIRE	MEHRPOL. KUEPLUNGSKOP	MULTIPOLE MULTIPOLAR
12474237	55525	S		ZLACZE 8-KROTNE TYP G	JOINT MULTIPOLAIRE	MEHRPOL. KUEPLUNGSKOP	MULTIPOLE MULTIPOLAR
12474935	55525	S		SPINKA	AGRAFE	KLEMMSTUCK	PIN
12475035	55525	S		SPINKA	AGRAFE	KLEMMSTUCK	PIN
12574111	10204	4		NAKRETKA E SAMOZABEZPIECZAJACA Z NYLONEM 15	ECROU	MUTTER	NUT
12574111	55303/01	4		NAKRETKA E SAMOZABEZPIECZAJACA Z NYLONEM 15	ECROU	MUTTER	NUT
12574511	41201	3		NAKRETKA E SAMOZABEZPIECZAJACA Z NYLONEM M10X1,25	ECROU	MUTTER	NUT
12574511	41210	2		NAKRETKA E SAMOZABEZPIECZAJACA Z NYLONEM M10X1,25	ECROU	MUTTER	NUT
12574511	55301	1		NAKRETKA E SAMOZABEZPIECZAJACA Z NYLONEM M10X1,25	ECROU	MUTTER	NUT
12574511	55301/05	1		NAKRETKA E SAMOZABEZPIECZAJACA Z NYLONEM M10X1,25	ECROU	MUTTER	NUT

NR KATAL. F S J	NR TABL.	IL. Q.	NR KATALOGOWY C B C Y	N A Z W A C Z E S C I	D E S I G N A T I O N	B E N E N N U N G	D E S C R I P T I O N
12574311	41210	1		NAKRETKA	ECROU	MUTTER	NUT
12574311	44301	4		NAKRETKA	ECROU	MUTTER	NUT
12593270	52101	4		PODKLADKA SPREZYSTA	RONDELLE FREIN	SICHERUNGSRING	LOCKWASHER
12598470	24301	2		PODKLADKA SPREZYSTA	RONDELLE FREIN	SICHERUNGSRING	LOCKWASHER
12599071	72129	4		PODKLADKA SPREZYSTA 6 X 14	RONDELLE FREIN	SICHERUNGSRING	LOCKWASHER
12599171	53101/05	4		PODKLADKA SPREZYSTA 5X12	RONDELLE FREIN	SICHERUNGSRING	LOCKWASHER
12599171	53401/05	2		PODKLADKA SPREZYSTA 5X12	RONDELLE FREIN	SICHERUNGSRING	LOCKWASHER
12599177	53510	2		PODKLADKA SPREZYSTA 5 X 12	RONDELLE FREIN	SICHERUNGSRING	LOCKWASHER
12599177	53510/05	2		PODKLADKA SPREZYSTA 5 X 12	RONDELLE FREIN	SICHERUNGSRING	LOCKWASHER
12599277	72103	12		PODKLADKA SPREZYSTA 5 X 14	RONDELLE FREIN	SICHERUNGSRING	LOCKWASHER
12601077	70104	1		PODKLADKA SPREZYSTA FI 4	RONDELLE FREIN	SICHERUNGSRING	LOCKWASHER
12601270	53303/01	1		PODKLADKA SPREZYSTA	RONDELLE FREIN	SICHERUNGSRING	LOCKWASHER
12605201	73164	4		PODKLADKA SPREZYSTA 5	RONDELLE FREIN	SICHERUNGSRING	LOCKWASHER
12605270	53101	2		PODKLADKA ZABKOWANA	RONDELLE FREIN	SICHERUNGSRING	LOCKWASHER
12605270	53525	4		PODKLADKA ZABKOWANA	RONDELLE FREIN	SICHERUNGSRING	LOCKWASHER
12605270	72130	8		PODKLADKA ZABKOWANA	RONDELLE FREIN	SICHERUNGSRING	LOCKWASHER
12605271	72114	4		PODKLADKA ZABKOWANA FI5	RONDELLE FREIN	SICHERUNGSRING	LOCKWASHER
12605271	53525	4		PODKLADKA ZABKOWANA FI5	RONDELLE FREIN	SICHERUNGSRING	LOCKWASHER
12605370	53101	3		PODKLADKA SPREZYSTA 6 X 12	RONDELLE FREIN	SICHERUNGSRING	LOCKWASHER
12605370	53501	2		PODKLADKA SPREZYSTA 6 X 12	RONDELLE FREIN	SICHERUNGSRING	LOCKWASHER
12605370	53516	3		PODKLADKA SPREZYSTA 6 X 12	RONDELLE FREIN	SICHERUNGSRING	LOCKWASHER
12605370	53525	4		PODKLADKA SPREZYSTA 6 X 12	RONDELLE FREIN	SICHERUNGSRING	LOCKWASHER
12605370	72101	10		PODKLADKA SPREZYSTA 6 X 12	RONDELLE FREIN	SICHERUNGSRING	LOCKWASHER
12605370	72130	10		PODKLADKA SPREZYSTA 6 X 12	RONDELLE FREIN	SICHERUNGSRING	LOCKWASHER
12605370	72131	4		PODKLADKA SPREZYSTA 6 X 12	RONDELLE FREIN	SICHERUNGSRING	LOCKWASHER
12605370	73164	2		CON 12605371			
12605371	70104	1		PODKLADKA ZABKOWANA DI 6	RONDELLE FREIN	SICHERUNGSRING	LOCKWASHER
12605371	73164	2		PODKLADKA ZABKOWANA DI 6	RONDELLE FREIN	SICHERUNGSRING	LOCKWASHER
12605371	72303	17		PODKLADKA ZABKOWANA DI 6	RONDELLE FREIN	SICHERUNGSRING	LOCKWASHER
12605371	72525	4		PODKLADKA ZABKOWANA DI 6	RONDELLE FREIN	SICHERUNGSRING	LOCKWASHER
12605570	72605	3		PODKLADKA SPREZYSTA	RONDELLE FREIN	SICHERUNGSRING	LOCKWASHER
12605571	53101	1		PODKLADKA SPREZYSTA	RONDELLE FREIN	SICHERUNGSRING	LOCKWASHER
12605571	53101/05	1		PODKLADKA SPREZYSTA	RONDELLE FREIN	SICHERUNGSRING	LOCKWASHER
12605571	72306	4		PODKLADKA SPREZYSTA	RONDELLE FREIN	SICHERUNGSRING	LOCKWASHER
12606871	72131	6		PODKLADKA ZABKOWANA DS6 TYP B CYNKOWANA	RONDELLE FREIN	SICHERUNGSRING	LOCKWASHER
12606871	71217	2		PODKLADKA ZABKOWANA	RONDELLE FREIN	SICHERUNGSRING	LOCKWASHER
12611150	72502	6		PODKLADKA OZDOBNA	ROSACE	ROSETTE	ORNAMENT
12611307	72621	4		PODKLADKA OZDOBNA 4	RONDELLE	SCHEIBE	WASHER
12624101	52114	1		PODKLADKA 5 X 22	RONDELLE	SCHEIBE	WASHER
12624101	72103	12		PODKLADKA 5 X 22	RONDELLE	SCHEIBE	WASHER
12624601	12118	3		PODKLADKA OKRAGLA 8 X 15	RONDELLE	SCHEIBE	WASHER
12624601	12118/05	3		PODKLADKA OKRAGLA 8 X 15	RONDELLE	SCHEIBE	WASHER
12625001	12205	1		PODKLADKA OKRAGLA 6,5 X 20	RONDELLE	SCHEIBE	WASHER
12625001	12205/05	1		PODKLADKA OKRAGLA 6,5 X 20	RONDELLE	SCHEIBE	WASHER
12625201	73303/10	2		PODKLADKA OKRAGLA 3 X 20	BAGUE	BUECHSE	BUSH
12638101	33103	1		PODKLADKA OKRAGLA 5 X 14	BAGUE	BUECHSE	BUSH
12638101	52106	2		PODKLADKA OKRAGLA 5 X 14	BAGUE	BUECHSE	BUSH
12633101	72104	1		PODKLADKA OKRAGLA 5 X 14	BAGUE	BUECHSE	BUSH

NR KATAL. F S O	NR TABL.	IL. Q.	NR KATALOGOWY C B C Y	N A Z W A C Z E S C I	D E S I G N A T I O N	B E N E N N U N G	D E S C R I P T I O N
12638101	70105	1		PODKLADKA OKRAGLA 5 X 14	BAGUE	BUECHSE	BUSH
12638101	70121	6		PODKLADKA OKRAGLA 5 X 14	BAGUE	BUECHSE	BUSH
12638101	70131	8		PODKLADKA OKRAGLA 5 X 14	BAGUE	BUECHSE	BUSH
12638101	70154	4		PODKLADKA OKRAGLA 5 X 14	BAGUE	BUECHSE	BUSH
12638107	70103	7		PODKLADKA FI 5 X 14	RONDELLE	SCHEIBE	WASHER
12638107	70112	6		PODKLADKA FI 5 X 14	RONDELLE	SCHEIBE	WASHER
12638107	70302	6		PODKLADKA FI 5 X 14	RONDELLE	SCHEIBE	WASHER
12638601	10221	1		PODKLADKA OKRAGLA 10 X 18	BAGUE	BUECHSE	BUSH
12638601	10221/05	1		PODKLADKA OKRAGLA 10 X 18	BAGUE	BUECHSE	BUSH
12638601	10258	4		PODKLADKA OKRAGLA 10 X 18	BAGUE	BUECHSE	BUSH
12638601	10259	4		PODKLADKA OKRAGLA 10 X 18	BAGUE	BUECHSE	BUSH
12638601	33135	2		PODKLADKA OKRAGLA 10 X 18	BAGUE	BUECHSE	BUSH
12638601	41210	2		PODKLADKA OKRAGLA 10 X 18	BAGUE	BUECHSE	BUSH
12638601	70125	2		PODKLADKA OKRAGLA 10 X 18	BAGUE	BUECHSE	BUSH
12639701	70101	4		PODKLADKA OKRAGLA 6 X 11	BAGUE	BUECHSE	BUSH
12639701	70131	4		PODKLADKA OKRAGLA 6 X 11	BAGUE	BUECHSE	BUSH
12639707	70104	1		PODKLADKA OKRAGLA 6 X 11	BAGUE	BUECHSE	BUSH
12639707	70112	1		PODKLADKA OKRAGLA 6 X 11	BAGUE	BUECHSE	BUSH
12640601	21221	1		PODKLADKA ZABKOWANA 6 X 25 X 2	RONDELLE	SCHEIBE	WASHER
12640601	70303	8		PODKLADKA ZABKOWANA 6 X 25 X 2	RONDELLE	SCHEIBE	WASHER
12642001	13101	2		PODKLADKA OKRAGLA 8 X 35	RONDELLE	SCHEIBE	WASHER
12642001	70303	8		PODKLADKA OKRAGLA 8 X 35	RONDELLE	SCHEIBE	WASHER
12642001	70303/10	2		PODKLADKA OKRAGLA 8 X 35	RONDELLE	SCHEIBE	WASHER
12643701	10254/10	6		PODKLADKA OKRAGLA 6 X 18	BAGUE	BUECHSE	BUSH
12643701	10409	2		PODKLADKA OKRAGLA 6 X 18	BAGUE	BUECHSE	BUSH
12643701	10409/10	4		PODKLADKA OKRAGLA 6 X 18	BAGUE	BUECHSE	BUSH
12643701	44301	2		PODKLADKA OKRAGLA 6 X 18	BAGUE	BUECHSE	BUSH
12643701	55101	1		PODKLADKA OKRAGLA 6 X 18	BAGUE	BUECHSE	BUSH
12643701	55301/10	1		PODKLADKA OKRAGLA 6 X 18	BAGUE	BUECHSE	BUSH
12643701	55401	3		PODKLADKA OKRAGLA 6 X 18	BAGUE	BUECHSE	BUSH
12643701	55401/05	8		PODKLADKA OKRAGLA 6 X 18	BAGUE	BUECHSE	BUSH
12643701	55516	3		PODKLADKA OKRAGLA 6 X 18	BAGUE	BUECHSE	BUSH
12643701	70101	3		PODKLADKA OKRAGLA 6 X 18	BAGUE	BUECHSE	BUSH
12643701	70112	4		PODKLADKA OKRAGLA 6 X 18	BAGUE	BUECHSE	BUSH
12643701	70118	2		PODKLADKA OKRAGLA 6 X 18	BAGUE	BUECHSE	BUSH
12643701	70130	2		PODKLADKA OKRAGLA 6 X 18	BAGUE	BUECHSE	BUSH
12643701	70306	4		PODKLADKA OKRAGLA 6 X 18	BAGUE	BUECHSE	BUSH
12644401	10221/05	2		PODKLADKA OKRAGLA 6 X 15	BAGUE	BUECHSE	BUSH
12644401	10254	2		PODKLADKA OKRAGLA 6 X 15	BAGUE	BUECHSE	BUSH
12644401	10254/05	2		PODKLADKA OKRAGLA 6 X 15	BAGUE	BUECHSE	BUSH
12644401	21233	1		PODKLADKA OKRAGLA 6 X 15	BAGUE	BUECHSE	BUSH
12644401	21233/05	1		PODKLADKA OKRAGLA 6 X 15	BAGUE	BUECHSE	BUSH
12644401	55101	3		PODKLADKA OKRAGLA 6 X 15	BAGUE	BUECHSE	BUSH
12644401	55101/05	3		PODKLADKA OKRAGLA 6 X 15	BAGUE	BUECHSE	BUSH
12644401	70101	10		PODKLADKA OKRAGLA 6 X 15	BAGUE	BUECHSE	BUSH
12644401	70118	18		PODKLADKA OKRAGLA 6 X 15	BAGUE	BUECHSE	BUSH
12644401	70121	4		PODKLADKA OKRAGLA 6 X 15	BAGUE	BUECHSE	BUSH

NR KATAL. F S J	NR TABL.	IL. J.	NR KATALOGOWY C B C Y	NAZWA CZESCI	DESIGNATION	BENENNUNG	DESCRIPTION
12644401	72130	3		PODKLADKA OKRAGLA 6 X 15	BAGUE	BUECHSE	BUSH
12644401	72164	2		PODKLADKA OKRAGLA 6 X 15	BAGUE	BUECHSE	BUSH
12644401	72333	2		PODKLADKA OKRAGLA 6 X 15	BAGUE	BUECHSE	BUSH
12644401	72333/10	2		PODKLADKA OKRAGLA 6 X 15	BAGUE	BUECHSE	BUSH
12646201	12301	2		PODKLADKA	RONDELLE	SCHEIBE	WASHER
12646201	12301/05	2		PODKLADKA	RONDELLE	SCHEIBE	WASHER
12646701	12301	4		PODKLADKA OKRAGLA 8 X 20	BAGUE	BUECHSE	BUSH
12646701	12301/05	2		PODKLADKA OKRAGLA 8 X 20	BAGUE	BUECHSE	BUSH
12646701	12359	2		PODKLADKA OKRAGLA 8 X 20	BAGUE	BUECHSE	BUSH
12646701	72136	12		PODKLADKA OKRAGLA 8 X 20	BAGUE	BUECHSE	BUSH
12646701	72136/01	24		PODKLADKA OKRAGLA 8 X 20	BAGUE	BUECHSE	BUSH
12646701	72635	8		PODKLADKA OKRAGLA 8 X 20	BAGUE	BUECHSE	BUSH
12646801	44301	2		PODKLADKA 10 X 25 X 2	BAGUE	BUECHSE	BUSH
12646901	41201	2		PODKLADKA OKRAGLA 12X28	BAGUE	BUECHSE	BUSH
12646901	41210	1		PODKLADKA OKRAGLA 12X28	BAGUE	BUECHSE	BUSH
12647001	24301	2		PODKLADKA 8 X 25 PLASKA	RONDELLE	SCHEIBE	WASHER
12647001	41201	2		PODKLADKA 8 X 25 PLASKA	RONDELLE	SCHEIBE	WASHER
12647001	72635	2		PODKLADKA 8 X 25 PLASKA	RONDELLE	SCHEIBE	WASHER
12647101	12254	5		PODKLADKA OKRAGLA 8X20	BAGUE	BUECHSE	BUSH
12647101	12254/05	5		PODKLADKA OKRAGLA 8X20	BAGUE	BUECHSE	BUSH
13268013	53303/01	1		WKRET Z PODKLADKA	VIS AVEC RONDELLE	SCHRAUBE MIT SCHEIBE	SCREW AND WASHER ASSY
13271301	53205	4		WKRET M4 X 0,7 X 8	VIS	SCHRAUBE	SCREW
13272201	53205	1		WKRET	VIS	SCHRAUBE	SCREW
13273901	53401	2		WKRET Z WGLEBIENIEM KRZYZOWYM M5	VIS	SCHRAUBE	SCREW
13273901	53401/05	2		WKRET Z WGLEBIENIEM KRZYZOWYM M5	VIS	SCHRAUBE	SCREW
13274101	53114	4		WKRET M5 X 14 TC Z NACIECIEM KRZYZOWYM	VIS	SCHRAUBE	SCREW
13276101	53401/05	2		WKRET M6 X 14	VIS	SCHRAUBE	SCREW
13276201	72164	2		WKRET 6MA X 16	VIS	SCHRAUBE	SCREW
13276401	53101/10	1		WKRET TC M6 X 20	VIS	SCHRAUBE	SCREW
13276417	72134	1		WKRET TC Z WGLEBIENIEM KRZYZOWYM	VIS	SCHRAUBE	SCREW
13276601	72602	2		WKRET TC M6 X 25 Z WGLEBIENIEM KRZYZOWYM	VIS	SCHRAUBE	SCREW
13276601	72625	4		WKRET TC M6 X 25 Z WGLEBIENIEM KRZYZOWYM	VIS	SCHRAUBE	SCREW
13276607	72133	4		WKRET TCP M6 X 25	VIS	SCHRAUBE	SCREW
13299201	72130	4		WKRET M5 X 0,8	VIS	SCHRAUBE	SCREW
13299401	53106	4		WKRET M5 X 16	VIS	SCHRAUBE	SCREW
13303711	21217	3		WKRET TS M8 X 1,25 X 25	VIS	SCHRAUBE	SCREW
13303711	32135	3		WKRET TS M8 X 1,25 X 25	VIS	SCHRAUBE	SCREW
13311601	72625	2		SRUBA M5 X 30	VIS	SCHRAUBE	SCREW
13312701	72131	6		SRUBA TSC M6 X 10 Z WGLEBIENIEM KRZYZOWYM	VIS	SCHRAUBE	SCREW
13325821	72131	4		SRUBA TS M8 X 51 Z WGLEBIENIEM KRZYZOWYM	VIS	SCHRAUBE	SCREW

NR KATAL F S J	NR TABL.	IL. Q.	NR KATALOGOWY C B C Y	NAZWA CZESCI	DESIGNATION	BENENNUNG	DESCRIPTION
13400276	10103	3		PIERSCIEN OSADCZY SPREZYNUJ ACY FI 6	ARRETOIR	SICHERUNGSRING	LOCKRING
13400276	21233	1		PIERSCIEN OSADCZY SPREZYNUJ ACY FI 6	ARRETOIR	SICHERUNGSRING	LOCKRING
13400276	21233/05	1		PIERSCIEN OSADCZY SPREZYNUJ ACY FI 6	ARRETOIR	SICHERUNGSRING	LOCKRING
13449321	53301	1		SRUBA DWUSTRONNA M10 X 1,25 X 15 TRZON 20	GOUJON	STIFTSCHRAUBE	STUD
13449321	53301/05	1		SRUBA DWUSTRONNA M10 X 1,25 X 15 TRZON 20	GOUJON	STIFTSCHRAUBE	STUD
13449711	53101	1		SRUBA DWUSTRONNA M10 X 1.25 X 15 TRZON 30	GOUJON	STIFTSCHRAUBE	STUD
13517021	10254	1		SRUBA DWUSTRONNA M8 X 12 X 1 TRZON 25	GOUJON	STIFTSCHRAUBE	STUD
13517321	10254/05	1		SRUBA DWUSTRONNA M8 X 12 X 1 TRZON 25	GOUJON	STIFTSCHRAUBE	STUD
13517211	10204	4		SRUBA DWUSTRONNA M8 X 1,25 X 12 TRZON 30	GOUJON	STIFTSCHRAUBE	STUD
13517221	10254	3		SRUBA DWUSTRONNA M8 X 12 TR ZON 30	GOUJON	STIFTSCHRAUBE	STUD
13517221	10254/05	3		SRUBA DWUSTRONNA M8 X 12 TR ZON 30	GOUJON	STIFTSCHRAUBE	STUD
13517235	10258	4		SRUBA DWUSTRONNA M8 X 12 TR ZON 30	GOUJON	STIFTSCHRAUBE	STUD
13517235	10259	4		SRUBA DWUSTRONNA M8 X 12 TR ZON 30	GOUJON	STIFTSCHRAUBE	STUD
13517311	10202	2		SRUBA DWUSTRONNA M8 X 12 TR ZON 30	GOUJON	STIFTSCHRAUBE	STUD
13517421	21206	1		SRUBA DWUSTRONNA M8 X 12 TR ZPIEN 40	GOUJON	STIFTSCHRAUBE	STUD
13543221	10301	2		SRUBA DWUSTRONNA M8 X 6	GOUJON	STIFTSCHRAUBE	STUD
13543221	10301/05	2		SRUBA DWUSTRONNA M8 X 6	GOUJON	STIFTSCHRAUBE	STUD
13543621	10254	3		SRUBA DWUSTRONNA M8 X 16 TR ZON 30	GOUJON	STIFTSCHRAUBE	STUD
13543621	10254/05	3		SRUBA DWUSTRONNA M8 X 16 TR ZON 30	GOUJON	STIFTSCHRAUBE	STUD
13543621	21206	1		SRUBA DWUSTRONNA M8 X 16 TR ZON 30	GOUJON	STIFTSCHRAUBE	STUD
13543321	10254	4		SRUBA DWUSTRONNA M8 X 16 TR ZON 40	GOUJON	STIFTSCHRAUBE	STUD
13543321	10254/05	5		SRUBA DWUSTRONNA M8 X 16 TR ZON 40	GOUJON	STIFTSCHRAUBE	STUD
13543321	10254	1		CON 058043			
13324011	33103	2		SRUBA TE MA X 1 X 10	VIS	SCHRAUBE	SCREW
13824011	33125	4		SRUBA TE MA X 1 X 10	VIS	SCHRAUBE	SCREW
13324111	33135	3		SRUBA TE M6 X 12	VIS	SCHRAUBE	SCREW
13324211	55101	1		SRUBA TE Z PODKLADKA SPREZY STA M6 X 14	VIS AVEC RONDELLE	SCHRAUBE MIT SCHEIBE	SCREW AND WASHER ASSY

NR KATAL. F S O	NR TABL.	IL. Q.	NR KATALOGOWY C B C Y	NAZWA CZESCI	DESIGNATION	BENENNUNG	DESCRIPTION
13824211	55101/05	2		SRUBA TE Z PODKLADKA SPREZY STA M6 X 14	VIS AVEC RONDELLE	SCHRAUBE MIT SCHEIBE	SCREW AND WASHER ASSY
13824211	72306	4		SRUBA TE Z PODKLADKA SPREZY STA M6 X 14	VIS AVEC RONDELLE	SCHRAUBE MIT SCHEIBE	SCREW AND WASHER ASSY
13824221	33135	4		SRUBA TE Z PODKLADKA SPREZY STA M6X14	VIS AVEC RONDELLE	SCHRAUBE MIT SCHEIBE	SCREW AND WASHER ASSY
13824311	10234/10	2		SRUBA TE Z PODKLADKA SPREZY STA M6 X 16	VIS AVEC RONDELLE	SCHRAUBE MIT SCHEIBE	SCREW AND WASHER ASSY
13824311	21206/10	3		SRUBA TE Z PODKLADKA SPREZY STA M6 X 16	VIS AVEC RONDELLE	SCHRAUBE MIT SCHEIBE	SCREW AND WASHER ASSY
13824321	21206						
13824511	55401	8		SRUBA TE 6 MA X 1 X 20 Z PO DKLADKA SPREZYSTA	VIS	SCHRAUBE	SCREW
13824511	55401/05	8		SRUBA TE 6 MA X 1 X 20 Z PO DKLADKA SPREZYSTA	VIS	SCHRAUBE	SCREW
13824521	10102	8		SRUBA TE Z PODKLADKA SPREZY STA M6 X 20	VIS AVEC RONDELLE	SCHRAUBE MIT SCHEIBE	SCREW AND WASHER ASSY
13824521	10102/05	3		SRUBA TE Z PODKLADKA SPREZY STA M6 X 20	VIS AVEC RONDELLE	SCHRAUBE MIT SCHEIBE	SCREW AND WASHER ASSY
13824611	10234/10	4		SRUBA TE Z PODKLADKA SPREZY STA M6 X 25	VIS AVEC RONDELLE	SCHRAUBE MIT SCHEIBE	SCREW AND WASHER ASSY
13824611	55101	2		SRUBA TE Z PODKLADKA SPREZY STA M6 X 25	VIS AVEC RONDELLE	SCHRAUBE MIT SCHEIBE	SCREW AND WASHER ASSY
13824311	10101	4		SRUBA TE Z PODKLADKA SPREZY STA M6 X 35	VIS AVEC RONDELLE	SCHRAUBE MIT SCHEIBE	SCREW AND WASHER ASSY
13824311	10101/05	4		SRUBA TE Z PODKLADKA SPREZY STA M6 X 35	VIS AVEC RONDELLE	SCHRAUBE MIT SCHEIBE	SCREW AND WASHER ASSY
13825211	10102/05	2		SRUBA TE Z PODKLADKA SPREZY STA M6 X 55	VIS AVEC RONDELLE	SCHRAUBE MIT SCHEIBE	SCREW AND WASHER ASSY
13825621	21206	4		SRUBA TE M8 X 16	VIS	SCHRAUBE	SCREW
13825321	13139	6		SRUBA TE 8MA X 1,25 X 20 Z PODKLADKA SPREZYSTA	VIS	SCHRAUBE	SCREW
13825321	72306	8		SRUBA TE 8MA X 1,25 X 20 Z PODKLADKA SPREZYSTA	VIS	SCHRAUBE	SCREW
13826721	10259	2		SRUBA TE M8 X 1,25 X 45 Z P DCKLADKA SPREZYSTA	VIS	SCHRAUBE	SCREW
13826321	21206	2		SRUBA TE Z PODKLADKA SPREZY STA M8 X 45	VIS AVEC RONDELLE	SCHRAUBE MIT SCHEIBE	SCREW AND WASHER ASSY
13826321	55201	5		SRUBA TE Z PODKLADKA SPREZY STA M8 X 45	VIS AVEC RONDELLE	SCHRAUBE MIT SCHEIBE	SCREW AND WASHER ASSY
14044171	44314	1		NAKRETKA E13 M8 X 1,25	ECROU	MUTTER	NUT
14044271	27405	1		NAKRETKA	ECROU	MUTTER	NUT
14044871	44314	1		NAKRETKA E13 M8 X 1,5	ECROU	MUTTER	NUT
14048211	24301	4		NAKRETKA SAMOZABEZPIECZAJAC A TYP S M8 X 1,25	ECROU	MUTTER	NUT
14043811	33135	1		NAKRETKA S SAMOZABEZPIECZAJ ACA M12 X 1,25	ECROU	MUTTER	NUT
14063431	72130	2		WKRET TCL M5 X 8	VIS	SCHRAUBE	SCREW

NR KATAL. F S O	NR TABL.	IL. Q.	NR KATALOGOWY C B C Y	N A Z W A C Z E S C I	D E S I G N A T I O N	B E N E N N U N G	D E S C R I P T I O N
14089611	10259	2		NAKRETKA CZWORKATNA M8 X 1 ,25	ECROU	MUTTER	NUT
14142390	55531	2		ZAROWKA WALCOWA 12V 4W	LAMPE	LAMPE	BULB
14142390	55515	1		ZAROWKA WALCOWA 12V 4W	LAMPE	LAMPE	BULB
14143730	55431	3		ZAROWKA 12V 1,2W	LAMPE	LAMPE	BULB
14143730	55431/05	3		ZAROWKA 12V 1,2W	LAMPE	LAMPE	BULB
14143730	55510	18		ZAROWKA 12V 1,2W	LAMPE	LAMPE	BULB
14143730	55510/05	18		ZAROWKA 12V 1,2W	LAMPE	LAMPE	BULB
14144130	55435	2		ZAROWKA 12V - 5W CALOSZKLAN A	LAMPE	LAMPE	BULB
14148130	55420	2		ZAROWKA KIERUNKOWSKAZOW 21W 12V	LAMPE	LAMPE	BULB
14148130	55423	3		ZAROWKA KIERUNKOWSKAZOW 21W 12V	LAMPE	LAMPE	BULB
14151530	55431	2		ZAROWKA HALOGENOWA	LAMPE	LAMPE	BULB
14151530	55401/05	2		ZAROWKA HALOGENOWA	LAMPE	LAMPE	BULB
14152090	55405	2		ZAROWKA HALOGENOWA REFLEKTO RA H4 12V 60/55W	LAMPE	LAMPE	BULB
14159070	70131	2		SPINACZ ELASTYCZNY 2 X 22	AGRAFE	KLEMMSTUECK	CLIP
14187830	70133	12		SPINKA	AGRAFE	KLEMMSTUCK	PIN
14189776	70303	2		NAKRETKA SPREZYSTA 10 X 12 TYP AB	ECROU	MUTTER	NUT
14196870	10107	16		ZAMEK ZAWORU FI 8	DEMI-CONE	VENTILKEGEL	LOCK CONE
14202636	70104	7		GNIAZDO POD WKRET SAMOGWINT UJACY 8 TYP A	SIEGE	SITZ	SEAT
14202935	70625	6		KOSTKA MOCUJACA M5	TAQUET	SPANNSTUECK	PAD
14203030	70101	3		KOSTKA MOCUJACA	TAQUET	SPANNSTUECK	PAD
14203730	70112	1		TULEJKA MOCUJACA	DOUILLE	BUECHSE	BUSH
14203730	70302	6		TULEJKA MOCUJACA	DOUILLE	BUECHSE	BUSH
14233730	10106	1		SRUBA TE SAMOZABEZPIECZAJAC A M10 X 1,25 X 35	VIS	SCHRAUBE	SCREW
14233730	10106/05	1		SRUBA TE SAMOZABEZPIECZAJAC A M10 X 1,25 X 35	VIS	SCHRAUBE	SCREW
14305230	70118	4		SRUBA TCE 6MA / X 1 X 16	VIS	SCHRAUBE	SCREW
14324101	21206	1		KOREK STOZKOWY GWINTOWANY	BOUCHON	STOPFEN	PLUG
14324101	41202	1		KOREK STOZKOWY GWINTOWANY	BOUCHON	STOPFEN	PLUG
14324111	21206	1		KOREK STOZKOWY	BOUCHON	STOPFEN	PLUG
14324111	41202	1		KOREK STOZKOWY	BOUCHON	STOPFEN	PLUG
14325301	10102	1		KOREK Z GWINTEM STOZKOWYM 2 X 1,5	BOUCHON DE REMPLISSAG E	SCHRAUBDECKEL	CAP
14325301	10102/05	1		KOREK Z GWINTEM STOZKOWYM 2 X 1,5	BOUCHON DE REMPLISSAG E	SCHRAUBDECKEL	CAP
14325301	10102/10	1		KOREK Z GWINTEM STOZKOWYM 2 X 1,5	BOUCHON DE REMPLISSAG E	SCHRAUBDECKEL	CAP
14325301	21206	1		KOREK Z GWINTEM STOZKOWYM 2 X 1,5	BOUCHON DE REMPLISSAG E	SCHRAUBDECKEL	CAP
14325301	27401	1		KOREK Z GWINTEM STOZKOWYM 2 X 1,5	BOUCHON DE REMPLISSAG E	SCHRAUBDECKEL	CAP

NR KATAL F S J	NR TABL.	IL. J.	NR KATALOGOWY C B C Y	N A Z W A C Z E S C I	D E S I G N A T I O N	B E N E N N U N G	D E S C R I P T I O N
14326211	27401	1		KOREK Z WKLADKA MAGNETETYCZ NA 22 X 1,5	BOUCHON MAGNETIQUE	MAGNET-VERSCHLUSSCHRA UBE	MAGNETIC PLUG TWEEN C ONE
14323101	10107	1		ZASLEPKA MISECZKOWA FI 8	BOUCHON	STOPFEN	PLUG
14323301	10107	4		ZASLEPKA MISECZKOWA FI 12	BOUCHON	STOPFEN	PLUG
14328301	10103	4		ZASLEPKA MISECZKOWA FI 22	BOUCHON	STOPFEN	PLUG
14329301	10101	4		ZASLEPKA MISECZKOWA FI 32	BOUCHON	STOPFEN	PLUG
14329301	10101/05	4		ZASLEPKA MISECZKOWA FI 32	BOUCHON	STOPFEN	PLUG
14348670	10103	6		SRUBA TE SAMOZABEZPIECZAJAC A M10 X 1,25 X 23	VIS	SCHRAUBE	SCREW
14568387	10201/05	1		OPASKA MOCOWANIA PRZEWODOW	BANDE	BAND	BAND
14569037	21206	1		ZASLEPKA 6 X 16 TYP E	CAPUCHON	SCHTZKAPPE	BOOT
14569037	70133	4		ZASLEPKA 6 X 16 TYP E	CAPUCHON	SCHTZKAPPE	BOOT
14569630	21233	1		SPINKA MOCUJACA	AGRAFE	KLEMMSTUECK	CLIP
14569630	21233/05	1		SPINKA MOCUJACA	AGRAFE	KLEMMSTUECK	CLIP
14569630	55101	1		SPINKA MOCUJACA	AGRAFE	KLEMMSTUECK	CLIP
14569630	55525	3		SPINKA MOCUJACA	AGRAFE	KLEMMSTUECK	CLIP
14569630	70131	2		SPINKA MOCUJACA	AGRAFE	KLEMMSTUECK	CLIP
14569830	10409	1		UCHWYT SPREZYSTY MOCOWANIA PRZEWODOW 14 X 3	COLLIER	HALTER	RETAINER
14569830	55525	3		UCHWYT SPREZYSTY MOCOWANIA PRZEWODOW 14 X 3	COLLIER	HALTER	RETAINER
14570030	10201/10	2		UCHWYT MOCOWANIA PRZEWODOW 18	COLLIER	HALTER	RETAINER
14570030	10401	2		UCHWYT MOCOWANIA PRZEWODOW 18	COLLIER	HALTER	RETAINER
14570030	10401/10	3		UCHWYT MOCOWANIA PRZEWODOW 18	COLLIER	HALTER	RETAINER
14570030	55525	3		UCHWYT MOCOWANIA PRZEWODOW 18	COLLIER	HALTER	RETAINER
14570230	55525	3		UCHWYT SPREZYSTY 24 X 3	AGRAFE	KLEMMSTUECK	CLIP
14572530	70101	3		UCHWYT	AGRAFE	KLEMMSTUECK	CLIP
14572630	55525	8		UCHWYT MOCOWANIA PRZEWODU 1 6 X 28,5	POIGNEE	GRIFF	KNOB
14572830	55525	3		UCHWYT MOCOWANIA PRZEWODOW 22 X 36,5	COLLIER	HALTER	RETAINER
14574430	33103	1		ZACISK ELASTYCZNY MOCOWANIA PRZEWODOW HAMULCOWYCH	AGRAFE	KLEMMSTUECK	CLIP
14573130	70131	2		UCHWYT	AGRAFE	KLEMMSTUECK	CLIP
14579335	70101	2		LACZNIK FI 4,4 X 2,5	ELEMENT DE LIAISON	VERBINDUNGSTEIL	JOINING ELEMENT
14591737	70101	1		SPINKA 3 X 12 TYP F	AGRAFE	KLEMMSTUCK	PIN
14591787	70112	2		SPINKA 3 X 12 TYP F	AGRAFE	KLEMMSTUCK	PIN
14641731	70130	4		NIT SLEPY	RIVET	NIET	RIVET
14778711	70130	2		WKRET M6 X 10	VIS	SCHRAUBE	SCREW
15153530	10221	1		PRZEGUB KULOWY CIEGNA - OPRAWA FI 5	JOINT A ROTULE	KUGELGELENK	BALL JOINT
15136001	55525	4		WKRET SAMOGWINTUJACY TYP AB 10 X 10	VIS	SCHRAUBE	SCREW
15136301	70303	5		WKRET TYP AB NR.10 X 16	VIS	SCHRAUBE	SCREW
15540421	21217	1		SRUBA	VIS	SCHRAUBE	SCREW

NR KATAL F S Q	NR TABL.	IL. Q.	NR KATALOGOWY C B C Y	N A Z W A C Z E S C I	D E S I G N A T I O N	B E N E N N U N G	D E S C R I P T I O N
15541321	24316	3		SRUBA TE M12 X 1.25 X 75	VIS	SCHRAUBE	SCREW
15541321	44301	2		SRUBA TE M12 X 1.25 X 75	VIS	SCHRAUBE	SCREW
15541421	24301	3		SRUBA M12 X 1,25 X 80	VIS	SCHRAUBE	SCREW
15541921	33135	1		SRUBA TE M12 X 1.25 X 120	VIS	SCHRAUBE	SCREW
15541921	53301	1		SRUBA TE M12 X 1.25 X 120	VIS	SCHRAUBE	SCREW
15541921	53301/05	1		SRUBA TE M12 X 1.25 X 120	VIS	SCHRAUBE	SCREW
15896211	10301	4		NAKRETKA E M6	ECROU	MUTTER	NUT
15896211	10301/05	4		NAKRETKA E M6	ECROU	MUTTER	NUT
15896211	10205	1		NAKRETKA E M6	ECROU	MUTTER	NUT
15896211	10205/05	1		NAKRETKA E M6	ECROU	MUTTER	NUT
15896211	10205/10	2		NAKRETKA E M6	ECROU	MUTTER	NUT
15896211	10221	3		NAKRETKA E M6	ECROU	MUTTER	NUT
15896211	10221/05	2		NAKRETKA E M6	ECROU	MUTTER	NUT
15896211	10254	2		NAKRETKA E M6	ECROU	MUTTER	NUT
15896211	10254/05	2		NAKRETKA E M6	ECROU	MUTTER	NUT
15896211	10409	6		NAKRETKA E M6	ECROU	MUTTER	NUT
15896211	10409/10	10		NAKRETKA E M6	ECROU	MUTTER	NUT
15896211	21233	1		NAKRETKA E M6	ECROU	MUTTER	NUT
15896211	21233/05	1		NAKRETKA E M6	ECROU	MUTTER	NUT
15896211	33104	2		NAKRETKA E M6	ECROU	MUTTER	NUT
15896211	44301	2		NAKRETKA E M6	ECROU	MUTTER	NUT
15896211	50101	4		NAKRETKA E M6	ECROU	MUTTER	NUT
15896211	50101/10	2		NAKRETKA E M6	ECROU	MUTTER	NUT
15896211	55101	3		NAKRETKA E M6	ECROU	MUTTER	NUT
15896211	55205	2		NAKRETKA E M6	ECROU	MUTTER	NUT
15896211	55401/05						
15896211	55501	2		NAKRETKA E M6	ECROU	MUTTER	NUT
15896211	70101	4		NAKRETKA E M6	ECROU	MUTTER	NUT
15896211	70118	16		NAKRETKA E M6	ECROU	MUTTER	NUT
15896211	70130	4		NAKRETKA E M6	ECROU	MUTTER	NUT
15896211	70131	4		NAKRETKA E M6	ECROU	MUTTER	NUT
15896211	70162	16		NAKRETKA E M6	ECROU	MUTTER	NUT
15896211	70164	4		NAKRETKA E M6	ECROU	MUTTER	NUT
15896211	70303	22		NAKRETKA E M6	ECROU	MUTTER	NUT
15896213	53301	2		NAKRETKA E6 MA	ECROU	MUTTER	NUT
15896213	53301/05	2		NAKRETKA E6 MA	ECROU	MUTTER	NUT
15896221	17401/10	1		NAKRETKA E M6	ECROU	MUTTER	NUT
15896411	10201/05	6		NAKRETKA E M5 X 0,8	ECROU	MUTTER	NUT
15896411	10221	1		NAKRETKA E M5 X 0,8	ECROU	MUTTER	NUT
15896411	52106	2		NAKRETKA E M5 X 0,8	ECROU	MUTTER	NUT
15896411	52114	1		NAKRETKA E M5 X 0,8	ECROU	MUTTER	NUT
15896411	53101	2		NAKRETKA E M5 X 0,8	ECROU	MUTTER	NUT
15896411	53101/05	4		NAKRETKA E M5 X 0,8	ECROU	MUTTER	NUT
15896411	53401/05	12		NAKRETKA E M5 X 0,8	ECROU	MUTTER	NUT
15896411	53525	17		NAKRETKA E M5 X 0,8	ECROU	MUTTER	NUT
15896411	70130	8		NAKRETKA E M5 X 0,8	ECROU	MUTTER	NUT
15970521	10301	6		SRUBA M10 X 1,25 X 20	VIS	SCHRAUBE	SCREW
15970521	10301/05	6		SRUBA M10 X 1,25 X 20	VIS	SCHRAUBE	SCREW
15970521	10258	2		SRUBA M10 X 1,25 X 20	VIS	SCHRAUBE	SCREW

NR KATAL F S D	NR TABL.	IL. Q.	NR KATALOGOWY C B C Y	NAZWA CZESCI	DESIGNATION	BENENNUNG	DESCRIPTION
15971421	10258	2		SRUBA	VIS	SCHRAUBE	SCREW
15971421	10259	2		SRUBA	VIS	SCHRAUBE	SCREW
15971630	41210	2		SRUBA TE M10 X 1,25 X 90	VIS	SCHRAUBE	SCREW
15971630	44302	2		SRUBA TE M10 X 1,25 X 90	VIS	SCHRAUBE	SCREW
15971721	41201	1		SRUBA TE M10 X 1,25 X 95	VIS	SCHRAUBE	SCREW
15972221	41201	1		SRUBA TE M10 X 1,25 X 120	VIS	SCHRAUBE	SCREW
15974730	10101	9		SRUBA TE M12 X 1,5 X 115	VIS	SCHRAUBE	SCREW
15974730	10101/05	9		SRUBA TE M12 X 1,5 X 115	VIS	SCHRAUBE	SCREW
16042631	41201	2		SRUBA TE M8 X 1,25 X 35	VIS	SCHRAUBE	SCREW
16043211	10101/05	2		SRUBA TE M8 X 1,25 X 16	VIS	SCHRAUBE	SCREW
16043211	10221/05	1		SRUBA TE M8 X 1,25 X 16	VIS	SCHRAUBE	SCREW
16043211	55301	1		SRUBA TE M8 X 1,25 X 16	VIS	SCHRAUBE	SCREW
16043211	55301/05	1		SRUBA TE M8 X 1,25 X 16	VIS	SCHRAUBE	SCREW
16043221	10118	3		SRUBA TE M8 X 1,25 X 16	VIS	SCHRAUBE	SCREW
16043221	10118/05	3		SRUBA TE M8 X 1,25 X 16	VIS	SCHRAUBE	SCREW
16043221	10258	4		SRUBA TE M8 X 1,25 X 16	VIS	SCHRAUBE	SCREW
16043221	27405	8		SRUBA TE M8 X 1,25 X 16	VIS	SCHRAUBE	SCREW
16043221	44305	4		SRUBA TE M8 X 1,25 X 16	VIS	SCHRAUBE	SCREW
16043221	55501	1		SRUBA TE M8 X 1,25 X 16	VIS	SCHRAUBE	SCREW
16043221	70124	6		SRUBA TE M8 X 1,25 X 16	VIS	SCHRAUBE	SCREW
16043221	70125	22		SRUBA TE M8 X 1,25 X 16	VIS	SCHRAUBE	SCREW
16043221	70125/01	22		SRUBA TE M8 X 1,25 X 16	VIS	SCHRAUBE	SCREW
16043321	10201/10	8		SRUBA TE M8 X 1,25 X 18	VIS	SCHRAUBE	SCREW
16043321	24301	1		SRUBA TE M8 X 1,25 X 18	VIS	SCHRAUBE	SCREW
16043321	33103	2		SRUBA TE M8 X 1,25 X 18	VIS	SCHRAUBE	SCREW
16043321	70106	12		SRUBA TE M8 X 1,25 X 18	VIS	SCHRAUBE	SCREW
16043321	70106/01	12		SRUBA TE M8 X 1,25 X 18	VIS	SCHRAUBE	SCREW
16043321	70124	3		SRUBA TE M8 X 1,25 X 18	VIS	SCHRAUBE	SCREW
16043421	10201	4		SRUBA TE M8 X 1,25 X 20	VIS	SCHRAUBE	SCREW
16043421	10201/05	2		SRUBA TE M8 X 1,25 X 20	VIS	SCHRAUBE	SCREW
16043421	13109	6		SRUBA TE M8 X 1,25 X 20	VIS	SCHRAUBE	SCREW
16043421	33104	1		SRUBA TE M8 X 1,25 X 20	VIS	SCHRAUBE	SCREW
16043421	44301	2		SRUBA TE M8 X 1,25 X 20	VIS	SCHRAUBE	SCREW
16043621	10259	2		SRUBA TE M8 X 1,25 X 25	VIS	SCHRAUBE	SCREW
16043621	21221	4		SRUBA TE M8 X 1,25 X 25	VIS	SCHRAUBE	SCREW
16043621	24301	4		SRUBA TE M8 X 1,25 X 25	VIS	SCHRAUBE	SCREW
16043621	44301	10		SRUBA TE M8 X 1,25 X 25	VIS	SCHRAUBE	SCREW
16043621	55301/10	2		SRUBA TE M8 X 1,25 X 25	VIS	SCHRAUBE	SCREW
16043621	70121	10		SRUBA TE M8 X 1,25 X 25	VIS	SCHRAUBE	SCREW
16043621	70303	8		SRUBA TE M8 X 1,25 X 25	VIS	SCHRAUBE	SCREW
16043621	70303/10	4		SRUBA TE M8 X 1,25 X 25	VIS	SCHRAUBE	SCREW
16043621	72605	4		SRUBA TE M8 X 1,25 X 25	VIS	SCHRAUBE	SCREW
16043821	10234/10	2		SRUBA TE M8 X 30	VIS	SCHRAUBE	SCREW
16043821	10258	4		SRUBA TE M8 X 30	VIS	SCHRAUBE	SCREW
16043821	33104	1		SRUBA TE M8 X 30	VIS	SCHRAUBE	SCREW
16043821	55301/10	2		SRUBA TE M8 X 30	VIS	SCHRAUBE	SCREW
16043911	10301	1		SRUBA TE M8 X 1,25 X 35	VIS	SCHRAUBE	SCREW
16043911	10301/05	1		SRUBA TE M8 X 1,25 X 35	VIS	SCHRAUBE	SCREW
16043921	10301	4		SRUBA TE M8 X 1,25 X 35	VIS	SCHRAUBE	SCREW

NR KATAL F S J	NR TABL.	IL. Q.	NR KATALOGOWY C B C Y	NAZWA CZESCI	DESIGNATION	BENENNUNG	DESCRIPTION
16043921	10301/05	1		SRUBA TE M8 X 1,25 X 35	VIS	SCHRAUBE	SCREW
16043921	41210	4		SRUBA TE M8 X 1,25 X 35	VIS	SCHRAUBE	SCREW
16043930	10301	2		SRUBA TE ME X 1,25 X 35	VIS	SCHRAUBE	SCREW
16043930	10301/05	2		SRUBA TE ME X 1,25 X 35	VIS	SCHRAUBE	SCREW
16044021	10258/10	2		SRUBA TE 8MA X 1,25 X 40	VIS	SCHRAUBE	SCREW
16044021	10259/10	2		SRUBA TE 8MA X 1,25 X 40	VIS	SCHRAUBE	SCREW
16044021	41210	4		SRUBA TE 8MA X 1,25 X 40	VIS	SCHRAUBE	SCREW
16044221	10402	2		SRUBA TE M8 X 1,25 X 50	VIS	SCHRAUBE	SCREW
16044221	10402/05	2		SRUBA TE M8 X 1,25 X 50	VIS	SCHRAUBE	SCREW
16044311	10302	2		SRUBA TE M8 X 55	VIS	SCHRAUBE	SCREW
16044521	10402	1		SRUBA TE M8 X 1,25 X 65	VIS	SCHRAUBE	SCREW
16044521	10402/05	1		SRUBA TE M8 X 1,25 X 65	VIS	SCHRAUBE	SCREW
16044621	10301	2		SRUBA TE M8 X 1,25 X 70	VIS	SCHRAUBE	SCREW
16044621	10301/05	2		SRUBA TE M8 X 1,25 X 70	VIS	SCHRAUBE	SCREW
16044621	10301	1		SRUBA TE M8 X 1,25 X 70	VIS	SCHRAUBE	SCREW
16044621	10301/05	1		SRUBA TE M8 X 1,25 X 70	VIS	SCHRAUBE	SCREW
16044721	10259	2		SRUBA TE M8 X 1,25 X 75	VIS	SCHRAUBE	SCREW
16044721	10402	2		SRUBA TE M8 X 1,25 X 75	VIS	SCHRAUBE	SCREW
16044721	10402/05	2		SRUBA TE M8 X 1,25 X 75	VIS	SCHRAUBE	SCREW
16045021	55301/10	1		SRUBA	VIS	SCHRAUBE	SCREW
16100811	10301	4		NAKRETKA E M8 X 1,25	ECROU	MUTTER	NUT
16100811	10301/05	4		NAKRETKA E M8 X 1,25	ECROU	MUTTER	NUT
16100811	10301/10	4		NAKRETKA E M8 X 1,25	ECROU	MUTTER	NUT
16100811	10107	10		NAKRETKA E M8 X 1,25	ECROU	MUTTER	NUT
16100811	10201	4		NAKRETKA E M8 X 1,25	ECROU	MUTTER	NUT
16100811	10201/05	2		NAKRETKA E M8 X 1,25	ECROU	MUTTER	NUT
16100811	10202	2		NAKRETKA E M8 X 1,25	ECROU	MUTTER	NUT
16100811	10204	5		NAKRETKA E M8 X 1,25	ECROU	MUTTER	NUT
16100811	10217/05	2		NAKRETKA E M8 X 1,25	ECROU	MUTTER	NUT
16100811	10254	3		NAKRETKA E M8 X 1,25	ECROU	MUTTER	NUT
16100811	10254/05	8		NAKRETKA E M8 X 1,25	ECROU	MUTTER	NUT
16100811	10254/10	2		NAKRETKA E M8 X 1,25	ECROU	MUTTER	NUT
16100811	10258	4		NAKRETKA E M8 X 1,25	ECROU	MUTTER	NUT
16100811	10259	2		NAKRETKA E M8 X 1,25	ECROU	MUTTER	NUT
16100811	13101	1		NAKRETKA E M8 X 1,25	ECROU	MUTTER	NUT
16100811	21206	5		NAKRETKA E M8 X 1,25	ECROU	MUTTER	NUT
16100811	33102	10		NAKRETKA E M8 X 1,25	ECROU	MUTTER	NUT
16100811	33102/05	10		NAKRETKA E M8 X 1,25	ECROU	MUTTER	NUT
16100811	33104	1		NAKRETKA E M8 X 1,25	ECROU	MUTTER	NUT
16100811	33135	3		NAKRETKA E M8 X 1,25	ECROU	MUTTER	NUT
16100811	41201	4		NAKRETKA E M8 X 1,25	ECROU	MUTTER	NUT
16100811	41210	4		NAKRETKA E M8 X 1,25	ECROU	MUTTER	NUT
16100811	44301	12		NAKRETKA E M8 X 1,25	ECROU	MUTTER	NUT
16100811	44302	4		NAKRETKA E M8 X 1,25	ECROU	MUTTER	NUT
16100811	55301	2		NAKRETKA E M8 X 1,25	ECROU	MUTTER	NUT
16100811	55301	2		NAKRETKA E M8 X 1,25	ECROU	MUTTER	NUT
16100811	55301/05	2		NAKRETKA E M8 X 1,25	ECROU	MUTTER	NUT
16100811	55301/10	2		NAKRETKA E M8 X 1,25	ECROU	MUTTER	NUT
16100811	55423	4		NAKRETKA E M8 X 1,25	ECROU	MUTTER	NUT

NR KATAL F S O	NR TABL.	IL. J.	NR KATALOGOWY C B C Y	NAZWA CZESCI	DESIGNATION	BENENNUNG	DESCRIPTION
16100811	55516	1		NAKRETKA E M8 X 1,25	ECROU	MUTTER	NUT
16100811	70333	2		NAKRETKA E M8 X 1,25	ECROU	MUTTER	NUT
16100911	70333/10	2		NAKRETKA E M8 X 1,25	ECROU	MUTTER	NUT
16100811	70336	4		NAKRETKA E M8 X 1,25	ECROU	MUTTER	NUT
16100811	73635	4		NAKRETKA E M8 X 1,25	ECROU	MUTTER	NUT
16101511	44301	4		NAKRETKA E M12 X 1,25 X 10	ECROU	MUTTER	NUT
16101511	44302	2		NAKRETKA E M12 X 1,25 X 10	ECROU	MUTTER	NUT
16101511	55303/01	1		NAKRETKA E M12 X 1,25 X 10	ECROU	MUTTER	NUT
16102311	13101	1		NAKRETKA E M8 X 1,25	ECROU	MUTTER	NUT
16102311	41201	2		NAKRETKA E M8 X 1,25	ECROU	MUTTER	NUT
16102311	55205	2		NAKRETKA E M8 X 1,25	ECROU	MUTTER	NUT
16102311	55301	2		NAKRETKA E M8 X 1,25	ECROU	MUTTER	NUT
16102311	55301/05	2		NAKRETKA E M8 X 1,25	ECROU	MUTTER	NUT
16102311	55515	2		NAKRETKA E M8 X 1,25	ECROU	MUTTER	NUT
16102540	55515	2		NAKRETKA M13 X 1	ECROU	MUTTER	NUT
16104111	10205/05	2		NAKRETKA E SAMOZABEZPIECZAJ ACA Z NYLONEM M8	ECROU	MUTTER	NUT
16104111	24301	4		NAKRETKA E SAMOZABEZPIECZAJ ACA Z NYLONEM M8	ECROU	MUTTER	NUT
16104111	33101	1		NAKRETKA E SAMOZABEZPIECZAJ ACA Z NYLONEM M8	ECROU	MUTTER	NUT
16104411	44305	8		NAKRETKA M8X1 SAMOZABEZ.Z W KLADKA NYLONOWA ZDERZAKA	ECROU	MUTTER	NUT
16104421	41201	2		NAKRETKA M8 SAMOZABEZPIECZA JACA Z NYLONEM	ECROU	MUTTER	NUT
16105011	24301	3		NAKRETKA E SAMOZABEZPIECZAJ ACA Z NYLONEM M12X1,25	ECROU	MUTTER	NUT
16105011	24316	1		NAKRETKA E SAMOZABEZPIECZAJ ACA Z NYLONEM M12X1,25	ECROU	MUTTER	NUT
16105011	33135	1		NAKRETKA E SAMOZABEZPIECZAJ ACA Z NYLONEM M12X1,25	ECROU	MUTTER	NUT
16105111	13101	1		NAKRETKA E SAMOZABEZPIECZAJ ACA Z NYLONEM M12 X 1,25	ECROU	MUTTER	NUT
16105111	41201	1		NAKRETKA E SAMOZABEZPIECZAJ ACA Z NYLONEM M12 X 1,25	ECROU	MUTTER	NUT
16141921	44301	4		SRUBA TE 12 X 1,25 X 30	VIS	SCHRAUBE	SCREW
17659707	72625	6		SRUBA TYP AB 6 X 15,9	VIS	SCHRAUBE	SCREW
17669101	72101	1		WKRET TCP 3,6 X 12,7 SAMOGW INTUJACY	VIS	SCHRAUBE	SCREW
17669107	72104	1		WKRET	VIS	SCHRAUBE	SCREW
17669207	72112	4		WKRET TCP SAMOGWINTUJACY 6 X 16 TYP AB	VIS	SCHRAUBE	SCREW
17670107	72103	7		WKRET SAMOGWINTUJACY 8 X 12 ,7	VIS	SCHRAUBE	SCREW
17670207	72112	6		WKRET TCP SAMOGWINTUJACY 8X 16 TYP AB	VIS	SCHRAUBE	SCREW
17670301	72133	8		WKRET 8 X 31,8	VIS	SCHRAUBE	SCREW
17670307	72104	6		WKRET SAMOGWINTUJACY TCP AB 8 X 19	VIS	SCHRAUBE	SCREW

NR KATAL. F S O	NR TABL.	IL. Q.	NR KATALOGOWY O B C Y	NAZWA CZESCI	DESIGNATION	BENENNUNG	DESCRIPTION
17670307	70625	10		WKRET SAMOGWINTUJACY TCP AB 8 X 19	VIS	SCHRAUBE	SCREW
17670601	33133	1		WKRET TCP 8 X 31,8	VIS	SCHRAUBE	SCREW
17670601	70104	1		WKRET TCP 8 X 31,8	VIS	SCHRAUBE	SCREW
17670831	55101/05	2		WKRET SAMOGWINTUJACY TYP AB 8 X 44,4	VIS	SCHRAUBE	SCREW
17671001	55401/05	1		WKRET TCP SAMOGWINTUJACY 10 X 15,9 TYP AB	VIS	SCHRAUBE	SCREW
17671101	70121	6		WKRET SAMOGWINTUJACY TYP AB 10 X 12,7	VIS	SCHRAUBE	SCREW
17671101	70306	2		WKRET SAMOGWINTUJACY TYP AB 10 X 12,7	VIS	SCHRAUBE	SCREW
17671200	55401	2		WKRET MOCOWANIA	VIS	SCHRAUBE	SCREW
17671200	55401/05	2		WKRET MOCOWANIA	VIS	SCHRAUBE	SCREW
17671207	70131	8		WKRET SAMOGWINTUJACY TYP AB 10 X 15,9	VIS	SCHRAUBE	SCREW
17671207	70302	6		WKRET SAMOGWINTUJACY TYP AB 10 X 15,9	VIS	SCHRAUBE	SCREW
17671301	70164	4		WKRET SAMOGWINTUJACY	VIS	SCHRAUBE	SCREW
17671507	55510	2		WKRET 10 X 25,4 TCP SAMOGWINTUJACY AB	VIS	SCHRAUBE	SCREW
17671507	55510/05	2		WKRET 10 X 25,4 TCP SAMOGWINTUJACY AB	VIS	SCHRAUBE	SCREW
17671507	70103	12		WKRET 10 X 25,4 TCP SAMOGWINTUJACY AB	VIS	SCHRAUBE	SCREW
17671507	70105	1		WKRET 10 X 25,4 TCP SAMOGWINTUJACY AB	VIS	SCHRAUBE	SCREW
17671507	70133	8		WKRET 10 X 25,4 TCP SAMOGWINTUJACY AB	VIS	SCHRAUBE	SCREW
17672001	55325	2		WKRET SAMOGWINTUJACY TYP AB 12 X 9,5	VIS	SCHRAUBE	SCREW
17672207	70112	1		WKRET TCP SAMOGWINTUJACY 12 X 15,9	VIS	SCHRAUBE	SCREW
17672501	70101	3		WKRET TYP AB 12 X 25,4	VIS	SCHRAUBE	SCREW
17674507	70623	6		WKRET TYP AB 6 X 15,9	VIS	SCHRAUBE	SCREW
17677707	70104	6		WKRET TYP AB 4 X 9,5	VIS	SCHRAUBE	SCREW
17679007	70103	3		WKRET TSC SAMOGWINTUJACY AB 6X19	VIS	SCHRAUBE	SCREW
17679107	70103	3		WKRET	VIS DE REGLAGE	EINSTELLSCHRAUBE	ADJ/SCREW
17679607	70602	6		WKRET 4,3 X 12,7 SAMOGWINTUJACY	VIS	SCHRAUBE	SCREW
17679607	70621	4		WKRET 4,3 X 12,7 SAMOGWINTUJACY	VIS	SCHRAUBE	SCREW
17679607	70623	2		WKRET 4,3 X 12,7 SAMOGWINTUJACY	VIS	SCHRAUBE	SCREW
17679707	70602	12		WKRET TYP AB 8 X 15,9	VIS	SCHRAUBE	SCREW
17680507	70105	1		WKRET TYP AB 10 X 15,9	VIS	SCHRAUBE	SCREW
17680907	70625	6		WKRET TYP AB 10 X 25,4	VIS	SCHRAUBE	SCREW

NR KATAL F S G	NR TABL.	IL. Q.	NR KATALOGOWY C B C Y	NAZWA CZESCI	DESIGNATION	BENENNUNG	DESCRIPTION
17681137	73135	4		WKRET SAMOGWINTUJACY TYP AB 10 X 44,4	VIS	SCHRAUBE	SCREW
19052930	30117	M		RURKA ELASTYCZNA	TUYAU	SCHLAUCH	HOSE
19052930	53117	M		RURKA ELASTYCZNA 4 X 6	TUYAU	SCHLAUCH	HOSE
19135330	55527	M		PRZEWOD ZOLTO-CZERWONY CU 1	CABLE	LEITUNG	CABLE
19136090	55527	M		PRZEWOD BIALO-CZERWONY CU 1	CABLE	LEITUNG	CABLE
19136190	55527	M		PRZEWOD BRAZOWO-BIALY CU 1	TUYAU	SCHLAUCH	HOSE
19136390	55527	M		PRZEWOD BIALY CU 1,5	CABLE	LEITUNG	CABLE
19137090	55527	M		PRZEWOD ZIELONO-CZARNY CU 1,5	CABLE	LEITUNG	CABLE
19137330	55527	M		PRZEWOD ZOLTY CU 2,5	CABLE	LEITUNG	CABLE
19137790	55527	M		PRZEWOD ELEKTRYCZNY CU 4MM BRAZOWY	CABLE	LEITUNG	CABLE
19138190	55527	M		PRZEWOD ELEKTRYCZNY 1MM KOLOR POMARANCZOWY	CABLE	LEITUNG	CABLE
19138290	55527	M		PRZEWOD ELEKTRYCZNY 1MM NIEBIESKI			
19133590	55527	M		PRZEWOD ELEKTRYCZNY CU 1 FIOLETOWY	CABLE	LEITUNG	CABLE
19138690	55527	M		PRZEWOD ELEKTRYCZNY 2,5 MM KOLOR FIOLETOWY	CABLE	LEITUNG	CABLE
19133390	55527	M		PRZEWOD CZARNY CU 1,5	CABLE	LEITUNG	CABLE
19138990	55527	M		PRZEWOD SZARY CU 1,5	CABLE	LEITUNG	CABLE
19139090	55527	M		PRZEWOD ZIELONY CU 1,5	CABLE	LEITUNG	CABLE
19139190	55527	M		PRZEWOD ELEKTRYCZNY 4 MM KOLOR CZARNY	CABLE	LEITUNG	CABLE
19139330	55527	M		PRZEWOD ZIELONY CU 0,5	TUYAU	SCHLAUCH	HOSE
19139490	55527	M		PRZEWOD BLEKITNY CU 0,5	TUYAU	SCHLAUCH	HOSE
19139590	55527	M		PRZEWOD BRAZOWY CU 0,5	TUYAU	SCHLAUCH	HOSE
19139630	55527	M		PRZEWOD BIALO-CZARNY CU 0,5	TUYAU	SCHLAUCH	HOSE
19139790	55527	M		PRZEWOD BLEKITNO-CZARNY CU 0,5	TUYAU	SCHLAUCH	HOSE
19139330	55527	M		PRZEWOD ZOLTO-CZARNY CU 0,5	TUYAU	SCHLAUCH	HOSE
19139990	55527	M		PRZEWOD ZIELONO-CZARNY CU 0,5	TUYAU	SCHLAUCH	HOSE
19140090	55527	M		PRZEWOD BIALY CU 0,5	TUYAU	SCHLAUCH	HOSE
19140190	55527	M		PRZEWOD ELEKTRYCZNY 1MM CZARNY	CABLE	LEITUNG	CABLE
19140390	55527	M		PRZEWOD ELEKTRYCZNY CU 2,5 BLEKITNY	CABLE	LEITUNG	CABLE
19140590	55527	M		PRZEWOD ELEKTRYCZNY CU 6MM CZARNY	CABLE	LEITUNG	CABLE
19141590	55527	M		PRZEWOD ELEKTRYCZNY 1MM BLEKITNY Z PASKIEM BIALYM	CABLE	LEITUNG	CABLE
19141790	55527	M		PRZEWOD CZARNY CU 0,5	TUYAU	SCHLAUCH	HOSE
19141390	55527	M		PRZEWOD ELEKTRYCZNY 1MM ZIELONY Z PASKIEM CZARNYM	CABLE	LEITUNG	CABLE
19141990	55527	M		PRZEWOD ELEKTRYCZNY 1MM BRAZOWY	CABLE	LEITUNG	CABLE

NR KATAL F S J	NR TABL.	IL. Q.	NR KATALOGOWY C B C Y	NAZWA CZESCI	DESIGNATION	BENENNUNG	DESCRIPTION
19142030	55527	M		PRZEWOD ELEKTRYCZNY 1MM BIA LY	CABLE	LEITUNG	CABLE
19142130	55527	M		PRZEWOD ELEKTRYCZNY 1MM BLE KITNY	CABLE	LEITUNG	CABLE
19142230	55527	M		PRZEWOD ELEKTRYCZNY 1MM ZOL TY	CABLE	LEITUNG	CABLE
19142330	55527	M		PRZEWOD ELEKTRYCZNY 1MM CZE RWONY	CABLE	LEITUNG	CABLE
19142430	55527	M		PRZEWOD ELEKTRYCZNY 1MM ZIE LONY	CABLE	LEITUNG	CABLE
19142530	55527	M		PRZEWOD ELEKTRYCZNY 1MM SZA RY	CABLE	LEITUNG	CABLE
19142730	55527	M		PRZEWOD ELEKTRYCZNY 1MM BIA LY Z PASKIEM CZARNYM	CABLE	LEITUNG	CABLE
19142930	55527	M		PRZEWOD ELEKTRYCZNY 1MM BLE KITNY Z PASKIEM CZARNYM	CABLE	LEITUNG	CABLE
19142930	55527	M		PRZEWOD ELEKTRYCZNY 1MM ZOL TY Z PASKIEM CZARNYM	CABLE	LEITUNG	CABLE
19143030	55527	M		PRZEWOD ELEKTRYCZNY 1MM SZA RY Z PASKIEM CZERWONYM	CABLE	LEITUNG	CABLE
19143130	55527	M		PRZEWOD ELEKTRYCZNY CU 2,5 CZARNY	CABLE	LEITUNG	CABLE
19143230	55527	M		PRZEWOD ELEKTRYCZNY CU 2,5 BIALY	CABLE	LEITUNG	CABLE
19143330	55527	M		PRZEWOD ELEKTRYCZNY 2,5MM C ZERWONY	CABLE	LEITUNG	CABLE
19143430	55527	M		PRZEWOD ELEKTRYCZNY 2,5MM Z IELONY	CABLE	LEITUNG	CABLE
19143530	55527	M		PRZEWOD ROZOWY CU 2,5	CABLE	LEITUNG	CABLE
19143630	55527	M		PRZEWOD ELEKTRYCZNY 2,5MM B RAZOWY	CABLE	LEITUNG	CABLE
19143930	55527	M		PRZEWOD ELEKTRYCZNY 2,5MM S ZARY	CABLE	LEITUNG	CABLE
19144530	55527	M		PRZEWOD ELEKTRYCZNY 2,5 MM SZARY Z PASKIEM CZERWONYM	CABLE	LEITUNG	CABLE
19144930	55527	M		PRZEWOD ELEKTRYCZNY 2,5MM S ZARY Z PASKIEM CZARNYM	CABLE	LEITUNG	CABLE
19145630	55527	M		PRZEWOD NIEBIESKI CU 0,5	TUYAU	SCHLAUCH	HOSE
19145730	55527	M		PRZEWOD ZOLTY CU 0,5	TUYAU	SCHLAUCH	HOSE
19145330	55527	M		PRZEWOD CZERWONY CU 0,5	TUYAU	SCHLAUCH	HOSE
19146130	55527	M		PRZEWOD POMARANCZOWY CU 0,5	TUYAU	SCHLAUCH	HOSE
19146230	55527	M		PRZEWOD SZARY CU 0,5	TUYAU	SCHLAUCH	HOSE
19146430	55527	M		PRZEWOD SZARO-CZARNY 0,5	TUYAU	SCHLAUCH	HOSE
19146530	55527	M		PRZEWOD ROZOWO-CZARNY CU 0,5	TUYAU	SCHLAUCH	HOSE
19148030	55527	M		PRZEWOD POMARANCZOWO-BIALY CU 1	CABLE	LEITUNG	CABLE
19148630	55527	M		PRZEWOD ELEKTRYCZNY CU 2,5 CZERWONO-CZARNY	CABLE	LEITUNG	CABLE

NR KATAL F S O	NR TABL.	IL. Q.	NR KATALOGOWY C B C Y	NAZWA CZESCI	DESIGNATION	BENENNUNG	DESCRIPTION
19150570	13221	M		DRUT CIEGNA FI 1,2	FIL	DRAHT	WIRE
19150570	53114	M		DRUT CIEGNA FI 1,2	FIL	DRAHT	WIRE
19152197	50114	M		PANCERZ CIEGNA	FLESSIBILE	HUELLE	SHEATH
19175190	53527	M		PRZEWOD ZIELONO-BIALY CU 1	CABLE	LEITUNG	CABLE
19175990	55527	M		PRZEWOD BIALO-CZERWONY CU 1 ,5	CABLE	LEITUNG	CABLE
19173190	53527	M		PRZEWOD SZARO-CZERWONY CU 1 ,5	CABLE	LEITUNG	CABLE
19131590	55527	M		PRZEWOD BIALO-NIEBIESKI CU 1	CABLE	LEITUNG	CABLE
19191390	53527	M		PRZEWOD FIOLETOWY CU 0,5	TUYAU	SCHLAUCH	HOSE
19181990	55527	M		PRZEWOD ZOLTO-CZERWONY CU 0 ,5	TUYAU	SCHLAUCH	HOSE
19182090	53527	M		PRZEWOD CZARNO-FIOLETOWY CU C,5	TUYAU	SCHLAUCH	HOSE
19182190	53527	M		PRZEWOD ZIELONO-BIALY CU 0, 5	TUYAU	SCHLAUCH	HOSE
19192290	53527	M		PRZEWOD BIALO-CZARNY CU 0,5	TUYAU	SCHLAUCH	HOSE
19182390	53527	M		PRZEWOD SZARO-ZOLTY CU 0,5	TUYAU	SCHLAUCH	HOSE
19182790	55527	M		PRZEWOD BLEKITNO-BIALY CU 0 ,5	TUYAU	SCHLAUCH	HOSE
19183290	55527	M		PRZEWOD FIOLETOWO-ZOLTY CU 2,5	CABLE	LEITUNG	CABLE
19185190	53527	M		PRZEWOD NIEBIESKO-CZERWONY CU 0,5	TUYAU	SCHLAUCH	HOSE
19187090	53527	M		PRZEWOD NIEBIESKI CU 1,5	CABLE	LEITUNG	CABLE
19187190	53527	M		PRZEWOD ZOLTY CU 1,5	CABLE	LEITUNG	CABLE
19187490	53527	M		PRZEWOD ROZOWY CU 1,5	CABLE	LEITUNG	CABLE
19189390	53527	M		PRZEWOD ROZOWO-ZOLTY CU 0,5	TUYAU	SCHLAUCH	HOSE
20419300	21233	1		KULKA FI 7/32"	BILLE	KUGEL	BALL
20419300	21233/05	1		KULKA FI 7/32"	BILLE	KUGEL	BALL
20419300	27405	1		KULKA FI 7/32"	BILLE	KUGEL	BALL
20419310	21324	3		KULKA FI 5/16"	BILLE	KUGEL	BALL
23767491	10301	2		PODKLADKA OKRAGLA	BAGUE	BUECHSE	BUSH
23767491	10301/05	1		PODKLADKA OKRAGLA	BAGUE	BUECHSE	BUSH
23767491	10301/10	2		PODKLADKA OKRAGLA	BAGUE	BUECHSE	BUSH
23767491	41301	1		PODKLADKA OKRAGLA	BAGUE	BUECHSE	BUSH
23767491	41210	2		PODKLADKA OKRAGLA	BAGUE	BUECHSE	BUSH
24910871	70605	4		PODKLADKA SPREZYSTA	RONDELLE FREIN	SICHERUNGSRING	LOCKWASHER
24940410	13103	1	6202 AZZC 3	LOZYSKO KULKOWE WALU KORBOWEGO FI 15	ROULEMENT	LAGER	BEARING
28042320	24316	1	62205 2 RS	LOZYSKO STALEJ PODPORY WALU NAPEDOWEGO	ROULEMENT	LAGER	BEARING
40000130	21217	1		PIERSCIEN USZCZELNIAJACY	JOINT D'ETANCHEITE	DICHTRING	SEAL
40000240	21217	1		PIERSCIEN USZCZELNIAJACY	JOINT D'ETANCHEITE	DICHTRING	SEAL
40000790	41202	1		USZCZELNIACZ /50-68/	JOINT D'ETANCHEITE	DICHTRING	SEAL
40000390	41202	1		PIERSCIEN USZCZELNIAJACY	JOINT D'ETANCHEITE	DICHTRING	SEAL
40001950	21233	1		PIERSCIEN USZCZELNIAJACY 6 X 12 X 5	JOINT D'ETANCHEITE	DICHTRING	SEAL

NR KATAL F S O	NR TABL.	IL. Q.	NR KATALOGOWY C B C Y	N A Z W A C Z E S C I	D E S I G N A T I O N	B E N E N N U N G	D E S C R I P T I O N
40001950	21233/05	1		PIERSCIEN USZCZELNIAJACY 6 X 12 X 5	JOINT D'ETANCHEITE	DICHTRING	SEAL
40002200	27405	1		PIERSCIEN USZCZELNIAJACY	JOINT D'ETANCHEITE	DICHTRING	SEAL
40003190	27405	1		PIERSCIEN USZCZELNIAJACY	JOINT D'ETANCHEITE	DICHTRING	SEAL

10001

2 - 1995

DOTYCZY: SILNIK FSO – 1600

0205 = HYDRAULICZNE KASOWANIE LUZU ZAWOROWEGO

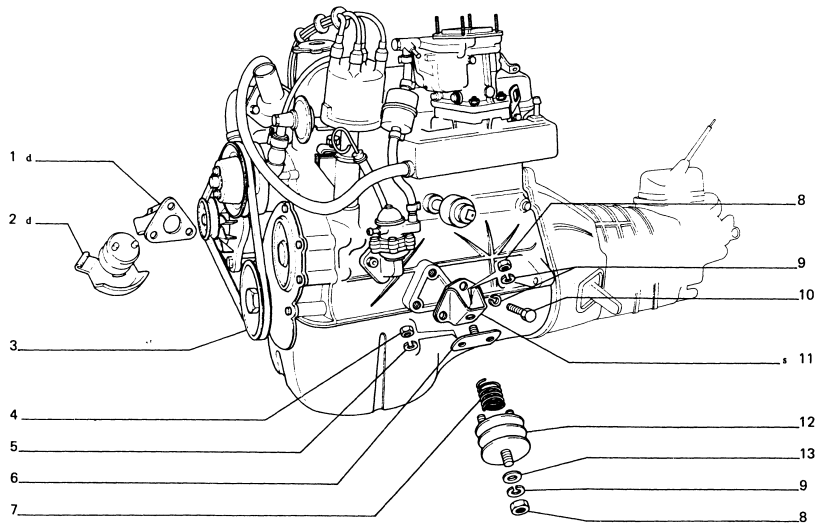

L.P.	ZMIANA	NR CZĘŚCI	ZASTOSOWANIE	UWAGI
1		4354772		
2		4360731		
3		062360 039949	(0205)	
4		15896211		
5		10516470		
6		4066945		
7		4210446		
8		12164711		
9		10516870		
10		15970521		
11		4354770		
12		4145981		
13		23767491		

ZMIANA: WPROWADZENIE: STOPIEŃ ZAMIENNOŚCI:

10001

2

2 - 1995

DOTYCZY: SILNIK FSO – 1600

0205 = HYDRAULICZNE KASOWANIE LUZU ZAWOROWEGO

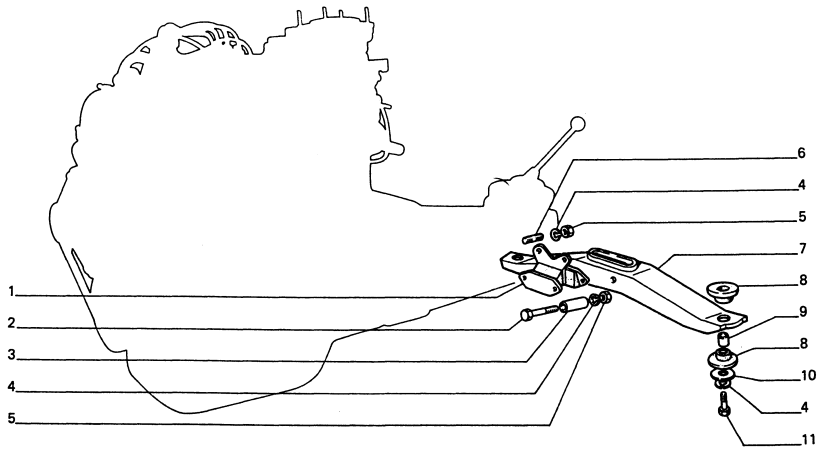

L.P.	ZMIANA	NR CZĘŚCI	ZASTOSOWANIE	UWAGI
1		4198280		
2		16044621		
3		4056551		
4		10516670		
5		16100811		
6		13543221		
7		4205546		
8		4066873		
9		4067106		
10		12646201		
11		16043930		

ZMIANA: WPROWADZENIE: STOPIEŃ ZAMIENNOŚCI:

DOTYCZY: SILNIK Z CENTRALNYM WTRYSKIEM PALIWA

0205 = HYDRAULICZNE KASOWANIE LUZU ZAWOROWEGO

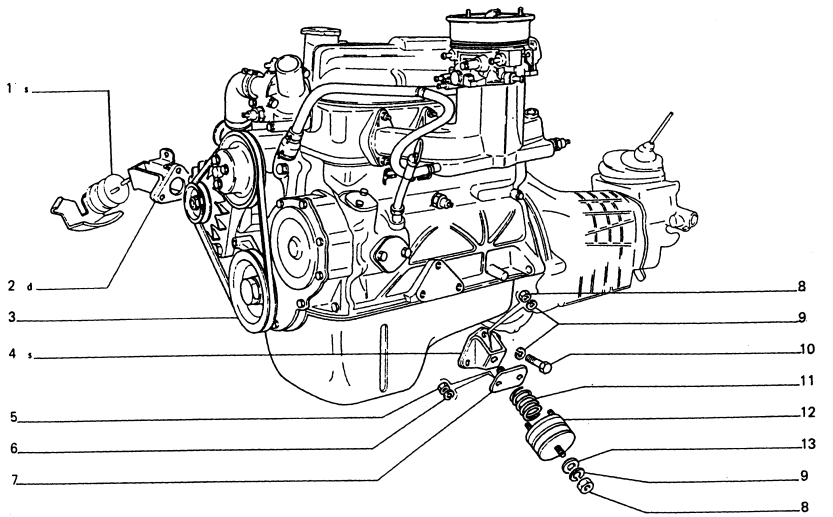

L.P.	ZMIANA	NR CZĘŚCI	ZASTOSOWANIE	UWAGI
1		4360731		
2		4354772		
3		055498		
		062542	(0205)	
4		4354770		
5		15896211		
6		10516470		
7		4066945		
8		12164711		
9		10516870		
10		15970521		
11		4210446		
12		4145981		
13		23767491		

ZMIANA: WPROWADZENIE: STOPIEN ZAMIENNOŚCI:

DOTYCZY: SILNIK Z CENTRALNYM WTRYSKIEM PALIWA

0205 = HYDRAULICZNE KASOWANIE LUZU KIEROWNICY

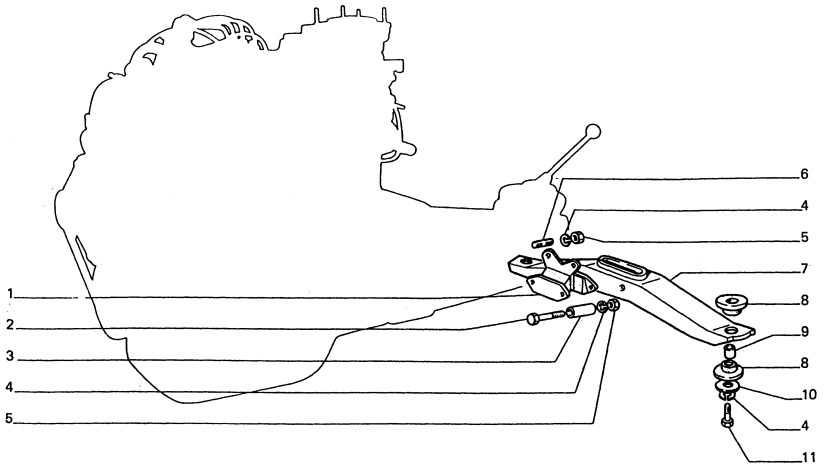

L.P.	ZMIANA	NR CZĘŚCI	ZASTOSOWANIE	UWAGI
1		4198280		
2		16044621		
3		4056551		
4		10516670		
5		16100811		
6		13543221		
7		4205546		
8		4066873		
9		4067106		
10		12646201		
11		16043930		

ZMIANA: WPROWADZENIE: STOPIEŃ ZAMIENNOŚCI:

10001/10

DOTYCZY: SILNIK CITROEN – 1.905

2 - 1995

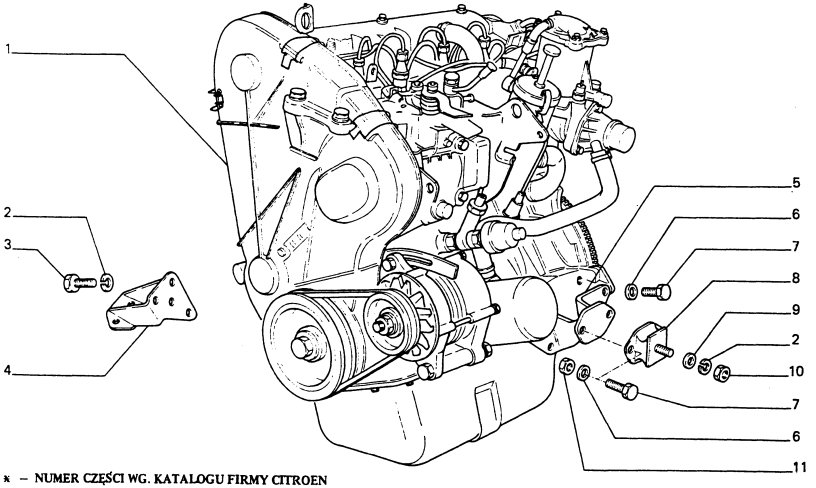

* – NUMER CZĘŚCI WG. KATALOGU FIRMY CITROEN
NUMBER OF PIECE ACCORDING TO CATALOGUE OF FIRM CITROEN
NUMERO DE LA PIECE D'APRES LE CATALOGUE CITROEN
TEILNUMMER NACH DEM CITROEN – KATALOG

POZOSTAŁE CZĘŚCI PATRZ TABLICA 10001
POUR AUTRES PIECES, VOIR TABLEAU
UBRIGE TEILEN SEHEN SIE AUF DIE TAFEL
REMAINING PARTS, SEE TABLE

12

L.P.	ZMIANA	NR CZĘŚCI	ZASTOSOWANIE	UWAGI
1		061915		
2		10516870		
3		054528		
4		054230		
5		054099		
6		10516670		
7		16043321		
8		054529		
		054560		
9		23767491		
10		054555		
11		16100811		
12		0197 H5		(*)
		056663		

ZMIANA: WPROWADZENIE: STOPIEŃ ZAMIENNOŚCI:

10101

DOTYCZY: SILNIK FSO – 1600

0205 = HYDRAULICZNE KASOWANIE LUZU ZAWOROWEGO

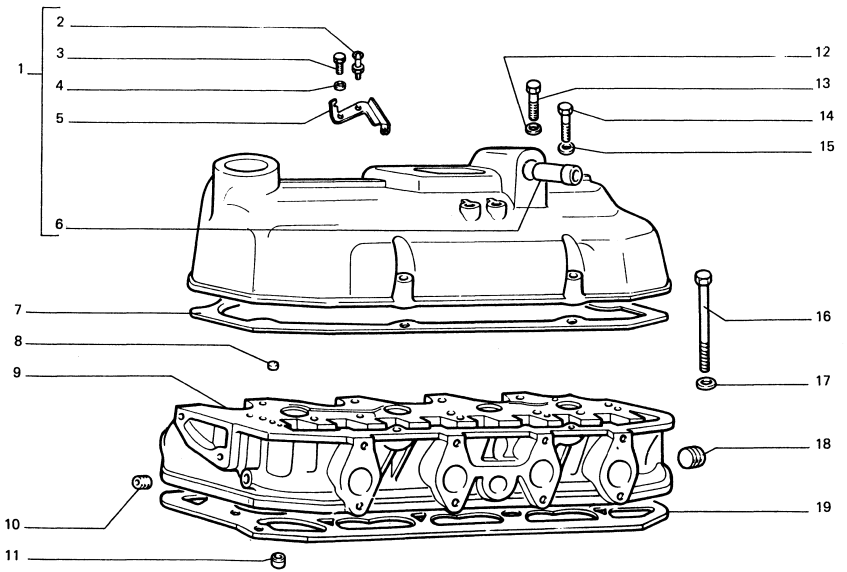

14 = 12 + 13

L.P.	ZMIANA	NR CZĘŚCI	ZASTOSOWANIE	UWAGI
1		039937		
2		10902211 10902221		
3		039423		
4		10519450 11197770 10516470		
5		039420		
6		4381874		
7	SOST	4027732 062925	CON 062925	
8		10158701		
9		4356474		
10		016990		
11		4195109		
12		10516471		
13		10903011		
14		13824811		
15		10519401		
16		15974730		
17		4062416		
18		10269950		
19		052101 056945	MORPAK GOETZE	

ZMIANA: WPROWADZENIE: STOPIEŃ ZAMIENNOŚCI:

10101

2

2 · 1995

DOTYCZY: SILNIK FSO – 1600

0205 = HYDRAULICZNE KASOWANIE LUZU ZAWOROWEGO

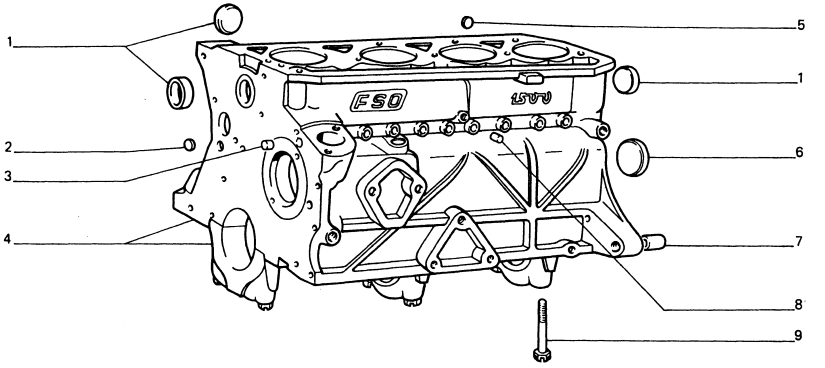

L.P.	ZMIANA	NR CZĘŚCI	ZASTOSOWANIE	UWAGI
1		14329801		
2		10158701		
3		062387	(0205)	
4		031148		
		062374	(0205)	
5		10158401		
6		034923		
7		877205		
8		062388	(0205)	
9		4025557		

ZMIANA: WPROWADZENIE: STOPIEŃ ZAMIENNOŚCI:

10101/05

1

2 - 1995

DOTYCZY: SILNIK Z CENTRALNYM WTRYSKIEM PALIWA

0205 = HYDRAULICZNE KASOWANIE LUZU ZAWOROWEGO

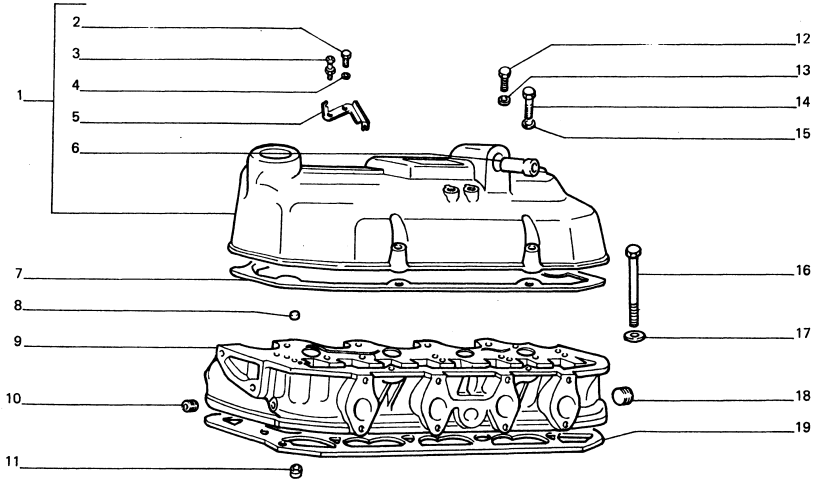

14 = 12 + 13

L.P.	ZMIANA	NR CZĘŚCI	ZASTOSOWANIE	UWAGI
1		059226*		
2		10902211 10902221		
3		039423		
4		10519450 10516470		
5		039420		
6		4381874		
7		062925		
8		10158701		
9		4356474		
10		016990		
11		4195109		
12		10903011		
13		10516471		
14		13824811		
15		10519401		
16		15974730		
17		4062416		
18		10269950		
19		052101 056945	MORPAK GOETZE	

ZMIANA: WPROWADZENIE: STOPIEŃ ZAMIENNOŚCI:

10101/05

2

2 - 1995

DOTYCZY: SILNIK Z CENTRALNYM WTRYSKIEM PALIWA

0205 = HYDRAULICZNE KASOWANIE LUZU ZAWOROWEGO

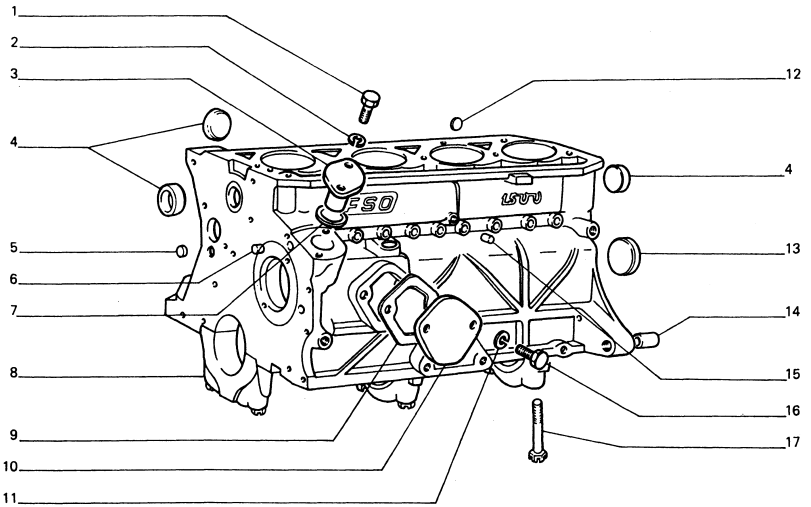

L.P.	ZMIANA	NR CZĘŚCI	ZASTOSOWANIE	UWAGI
1		10902211		
2		11197770		
3		051565		
4		14329801		
5		10158701		
6		062387	(0205)	
7		4076865		
8		031148		
		062374	(0205)	
9		4081258		
10		051422		
11		11198070		
12		10158401		
13		034923		
14		877205		
15		062388	(0205)	
16		16043211		
17		4025557		

ZMIANA: WPROWADZENIE: STOPIEŃ ZAMIENNOŚCI:

DOTYCZY: SILNIK FSO – 1600

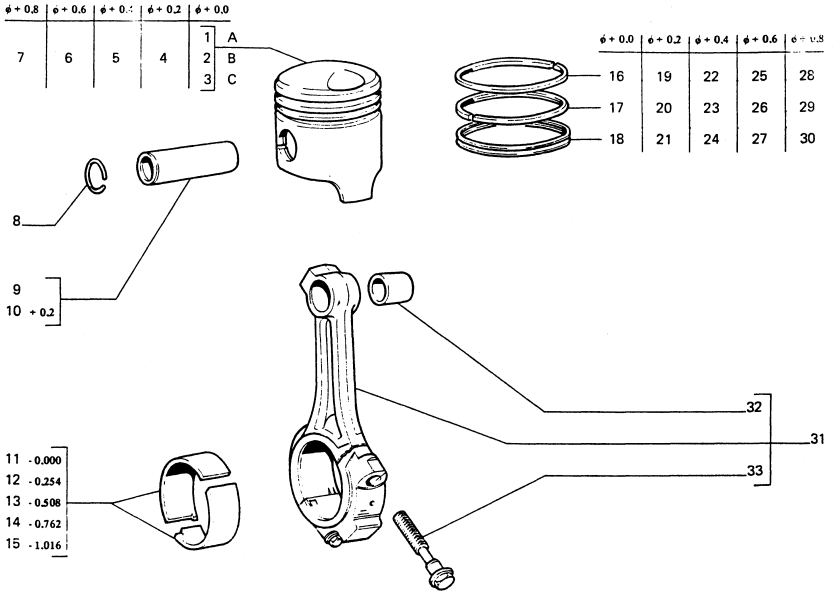

L.P.	ZMIANA	NR CZĘŚCI	ZASTOSOWANIE	UWAGI
20		4232974 7589975		
21		057624 057835		
22		4204744 7589971		
23		4232975 7589976		
24		057625 057836		
25		4204745 7589972		
26		4232976 7589977		
27		057626 057837		
28		057671 057831		
29		057672 057832		
30		057838 057627		
31		016615		
32		4025617 4058779		
33		4119148		

ZMIANA. WPROWADZENIE: STOPIEŃ ZAMIENNOSCi:

10102

DOTYCZY: SILNIK FSO – 1600

0205 – HYDRAULICZNE KASOWANIE LUZU ZAWOROWEGO

9 = 10 + 11

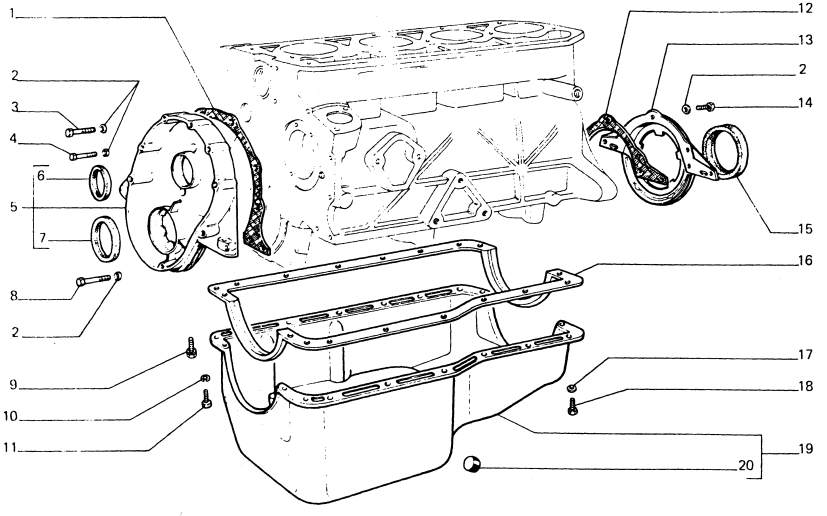

* DLA 059575 POUR FUER FOR

** – DLA 059574 POUR FUER FOR

*** – DLA 059576 POUR FUER FOR

ZMIANA: WPROWADZENIE: STOPIEN ZAMIENNOSCI:

L.P.	ZMIANA	NR CZĘSCI	ZASTOSOWANIE	UWAGI
1		4025572		
2		11197770		
3		10902711		
4		10903611		
5		059575		
		059574		
		059576		
6		018573		
		4376646		
7		057230	ELRING	(*)
		057231	GOETZE	(**)
		059545	RFT	(***)
8		10903811		
9		13824521		
10		10516471		
11		10902421		
12		4025574		
13		4356469		
14		10902411		
15		057232	ERLING	
		057233	GOETZE	
		059546	RFT	
16		055384		
		057213		
17		11197473		
18		10902221		
19		041043		
		062624	(0205)	
20		14325301		
		010823	(0205)	
		4120182	(0205)	
		7550995	(0205)	

DOTYCZY: SILNIK Z CENTRALNYM WTRYSKIEM PALIWA

0205 = HYDRAULICZNE KASOWANIE LUZU ZAWOROWEGO

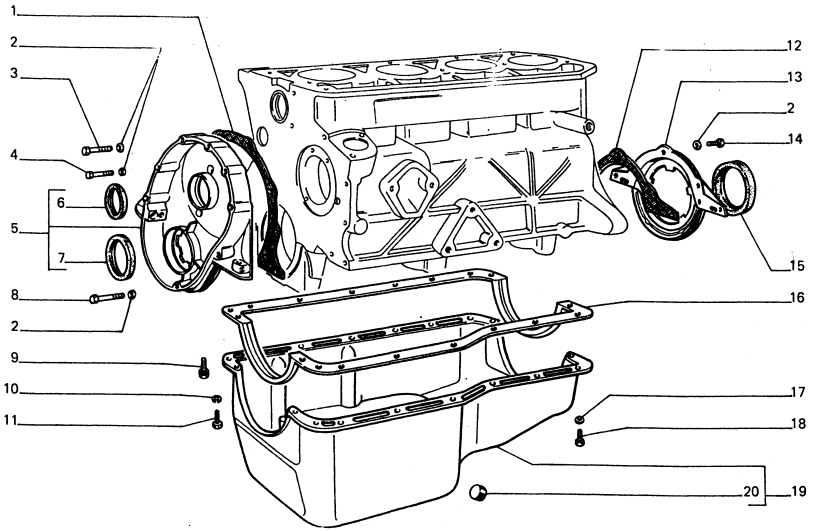

* – DLA 062724 POUR FUER FOR

** – DLA 062725 POUR FUER FOR

*** – DLA 062723 POUR FUER FOR

9 = 10 + 11

ZMIANA:

WPROWADZENIE:

STOPIEŃ ZAMIENNOŚCI:

L.P.	ZMIANA	NR CZĘŚCI	ZASTOSOWANIE	UWAGI
1		4025572		
2		11197770		
3		10902711		
4		10903611		
5		062723		
		062724		
		062725		
6		018573		
		4376646		
7		057230	ERLING	(*)
		057231	GOETZE	(**)
		059545	RFT	(***)
8		10903811		
9		13824521		
10		10516471		
11		10902421		
12		4025574		
13		4356469		
14		10902411		
15		057232	ERLING	
		057233	GOETZE	
		059546	RFT	
16		055384		
		057213		
17		11197473		
18		10902221		
19		041043		
		062624	(0205)	
20		14325301		
		010823	(0205)	
		4120182	(0205)	
		7550995	(0205)	

10102/05

2

2 - 1995

DOTYCZY: SILNIK Z CENTRALNYM WTRYSKIEM PALIWA

0205 = HYDRAULICZNE KASOWANIE LUZU ZAWOROWEGO

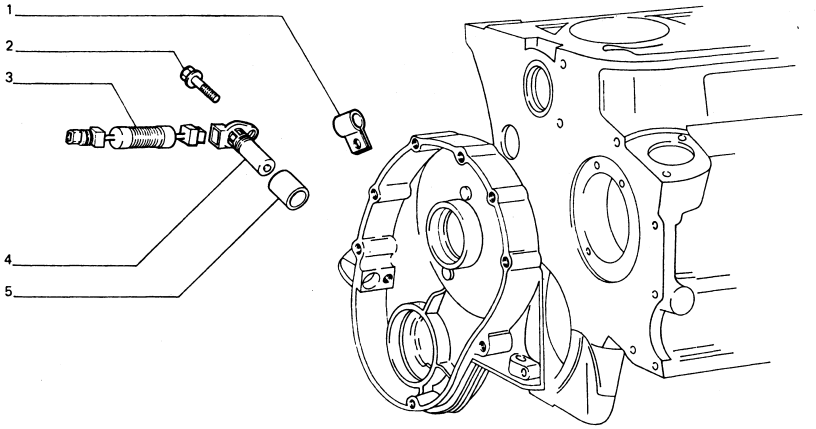

L.P.	ZMIANA	NR CZĘŚCI	ZASTOSOWANIE	UWAGI
1		10418201		
2		13825211		
3		056446		
4		062661		
5		062632		

ZMIANA: WPROWADZENIE: STOPIEŃ ZAMIENNOŚCI:

DOTYCZY: SILNIK CITROEN – 1,905

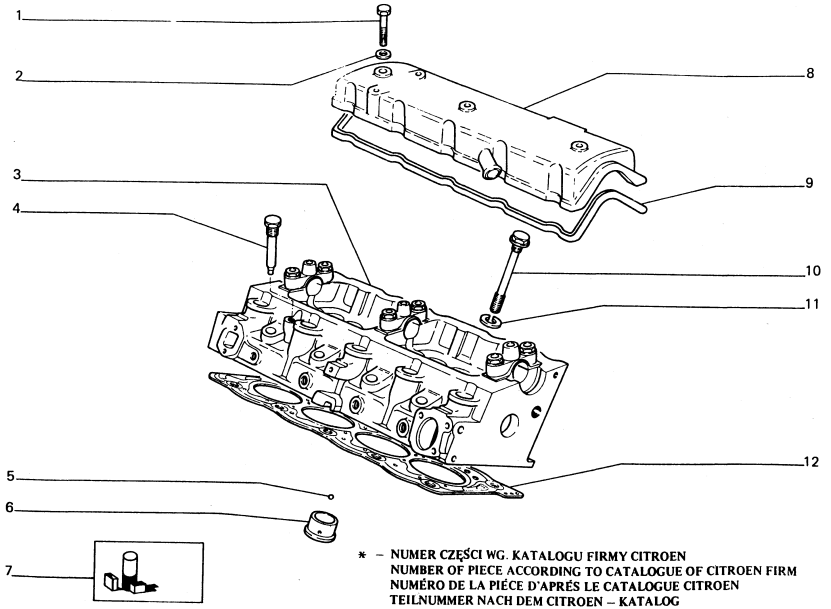

* – NUMER CZĘŚCI WG. KATALOGU FIRMY CITROEN
NUMBER OF PIECE ACCORDING TO CATALOGUE OF CITROEN FIRM
NUMÉRO DE LA PIÉCE D'APRÉS LE CATALOGUE CITROEN
TEILNUMMER NACH DEM CITROEN – KATALOG

L.P.	ZMIANA	NR CZĘŚCI	ZASTOSOWANIE	UWAGI
1		69 7161 055066		(*)
2		7932567610 055110		(*)
3		0200 J3 060612		(*)
4		020801 055122		(*)
5		0217 O3 055120		(*)
6	C 242	9456000461 055118		(*) ø 32,45
	D 242	9456086680 063046		(*) ø 32,45
	C 242	9456000463 055119		(*) ø 32,65
	D 242	9456086880 063047		(*) ø 32,65
7		95644581 056664		(*)
8		93510211 055107		(*)
9		93501444 055108		(*)
10		020465 055121		(*)
11		020513 055123		(*)
12		0209 KO 055116 0209 K1 055117		(*) 1,61 (*) 1,71

ZMIANA: D 242

WPROWADZENIE:

STOPIEŃ ZAMIENNOŚCI:

DOTYCZY: SILNIK CITROEN 1905

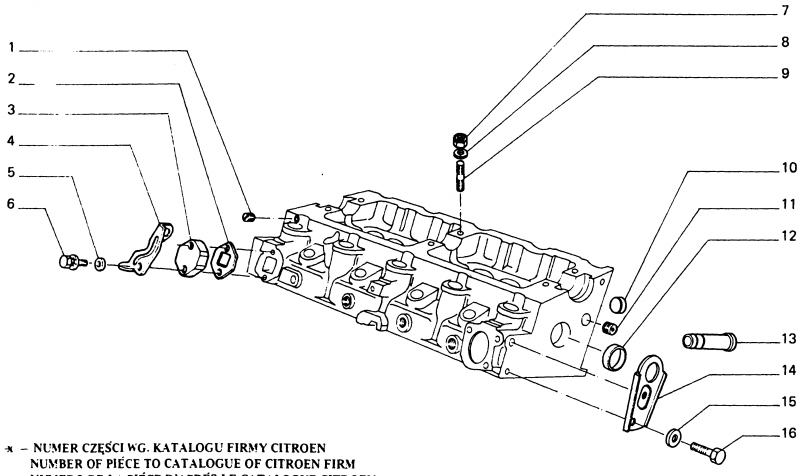

* – NUMER CZĘŚCI WG. KATALOGU FIRMY CITROEN
NUMBER OF PIÉCE TO CATALOGUE OF CITROEN FIRM
NUMERO DE LA PIÉCE D'APRÈS LE CATALOGUE CITROEN
TEILNUMMER NACH DEM CITROEN – KATALOG

L.P.	ZMIANA	NR CZĘŚCI	ZASTOSOWANIE	UWAGI
1		016325 055139		(*)
2		96042960 060591		(*)
3		023437 055142		(*)
4		93510851 056665		(*)
5		7903057003 055083		(*)
6		692250 055301		(*)
7		7932568310 055141		(*)
8		7903053392 055241		(*)
9		025047 055140		(*)
10		023403 055145		(*)
11		7903075093 055144		(*)
12		015909 055138		(*)
13		024544 060592		(*)
14		188021 055132		(*)
15		696213 055100		(*)
16		7903201663 055134		(*)

ZMIANA: WPROWADZENIE: STOPIEŃ ZAMIENNOŚCI:

DOTYCZY: SILNIK CITROEN – 1,905

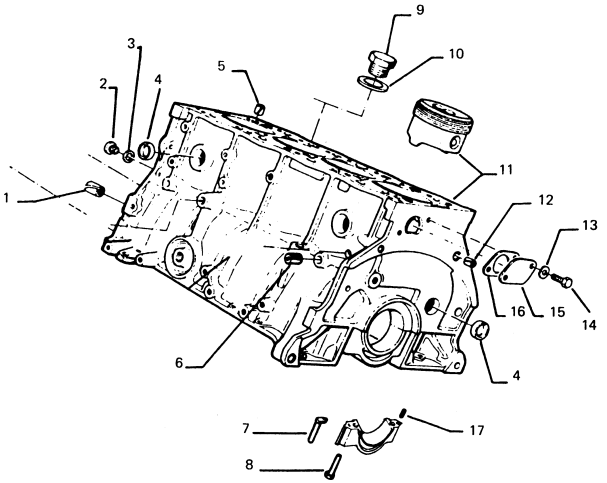

* – NUMER CZĘŚCI WG. KATALOGU FIRMY CITROEN
NUMBER OF PIECE ACCORDING TO CATALOGUE OF CITROEN FIRM
NUMERO DE LA PIÈCE D'APRÈS LE CATALOGUE CITROEN
TEILNUMMER NACH DEM CITROEN – KATALOG

ZMIANA: WPROWADZENIE: STOPIEN ZAMIENNOŚCI:

L.P.	ZMIANA	N.. CZĘŚCI	ZASTOSOWANIE	UWAGI
1		696852 055175		(*)
2		016384 055170		(*)
3		96139482 055168		(*)
4		023403 055145		(*)
5		696835 055176		(*)
6		016318 055171		(*)
7		012705 055169		(*)
8		013235 060618		(*)
9		93502063 055072		(*)
10		024301 055126		(*)
11		95661903		(*)
	C 242	055084		
		0130 P5		(*)
	D 242	063058		
12		013116 055177		(*)
13		696213 055100		(*)
14		7903101154 055178		(*)
15		014523 055155		(*)
16		014712 055166		(*)
17		012708 055173		(*)
		97599211		(*)
	C 242	055174		

DOTYCZY: SILNIK CITROEN – 1,905

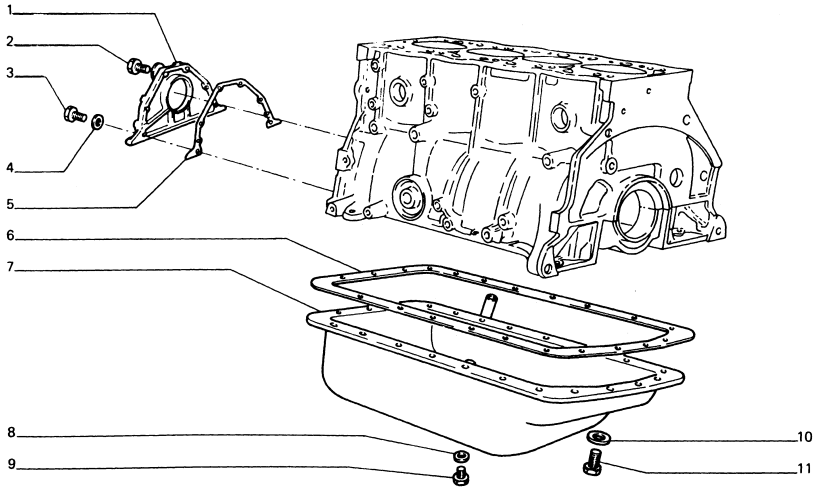

L.P.	ZMIANA	NR CZĘŚCI	ZASTOSOWANIE	UWAGI
1		014524 055079		(*)
2		7903001603 055081		(*)
3		692172 055082		(*)
4		7903057003 055083		(*)
5		014714 055080		(*)
6	C 236	96042653 054905		(*)
7	SOST	055649 062347	CON 062347	
8		9614712880 062351		(*) (**)
9	C 236	14325301 062350		(***) (**)
10		7903053390 055078		(*)
11		7903101753 055074 7903001707 055076 7903009256 055077		(*) (*) (*)

* – NUMER CZĘŚCI WG. KATALOGU FIRMY CITROEN
NUMBER OF PIECE ACCORDING TO CATALOGUE OF CITROEN FIRM
NUMÉRO DE LA PIÉCE D'APRÉS LE CATALOGUE CITROEN
TEILNUMMER NACH DEM CITROEN – KATALOG

** – DLA 054531
POUR
FUER
FOR

*** – DLA 054532
POUR
FUER
FOR

ZMIANA:
C 236

WPROWADZENIE:

STOPIEŃ ZAMIENNOŚCI:

10103

1

DOTYCZY: SILNIK FSO - 1600

2 - 1995

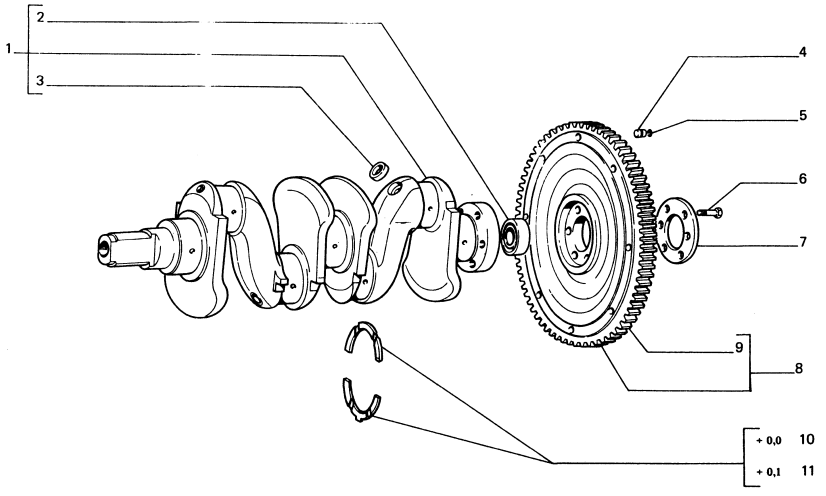

L.p.	ZMIANA	NR CZĘŚCI	ZASTOSOWANIE	UWAGI
1		4376648		
2		24940410		
3		14328801		
4		4395696		
5		13400276		
6		14348670		
7		4377860		
8		019405		
		4357370		
9		4056134		
10		814337		
		4113604		
		4135998		
		4208528		
11		816966		
		4113607		
		4136001		
		4208531		

ZMIANA: WPROWADZENIE: STOPIEŃ ZAMIENNOŚCI:

10103

2

02 - 1995

DOTYCZY: SILNIK FSO - 1600

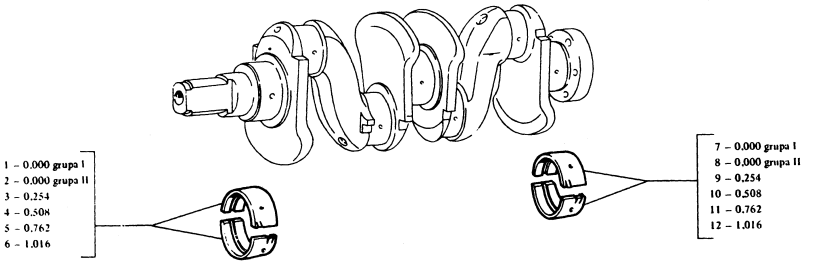

L.P.	ZMIANA	NR CZĘŚCI	ZASTOSOWANIE	UWAGI
1		4397894		
2		055464		
3		4397896		
4		4397897		
5		4397898		
6		4397899		
7		4397900		
8		055466		
9		4397902		
10		4397903		
11		4397904		
12		4397905		

ZMIANA: WPROWADZENIE: STOPIEŃ ZAMIENNOŚCI:

DOTYCZY: SILNIK CITROEN – 1.905

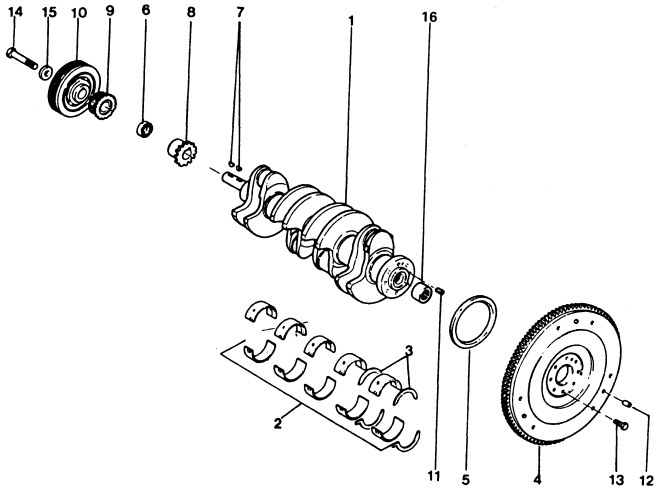

* – NUMER CZĘŚCI WG KATALOGU FIRMY CITROEN
NUMBER OF PIECE ACCORDING TO CATALOGUE OF CITROEN FIRM
NUMÉRO DE LA PIÉCE D'APRÉS LE CATALOGUE CITROEN
TEILNUMMER NACH DEM CITROEN – KATALOG

ZMIANA: WPROWADZENIE: STOPIEŃ ZAMIENNOŚCI:

L.P.	ZMIANA	NR CZĘŚCI	ZASTOSOWANIE	UWAGI
1		050199 055147		(*)
2		9400113938 055148 011394 055149		(*) nominał (*) podwym.
3		011779 055150 0118 A8 055151		(*) nominał (*) nadwym.
4		93502729 055152		(*)
5		012728 055153		(*)
6		032622 055154		(*)
7		697609 054977		(*)
8		91503585 055156		(*)
9		051336 055157		(*)
10		96089389 055159		(*)
11		053733 055158		(*)
12		696512 055160		(*)
13		7903001427 055161		(*)
14		051648 055165		(*)
15		051632 055163		(*)
16		054690		

10105 / 01

1

DOTYCZY: SILNIK FSO – 1600

2 - 1995

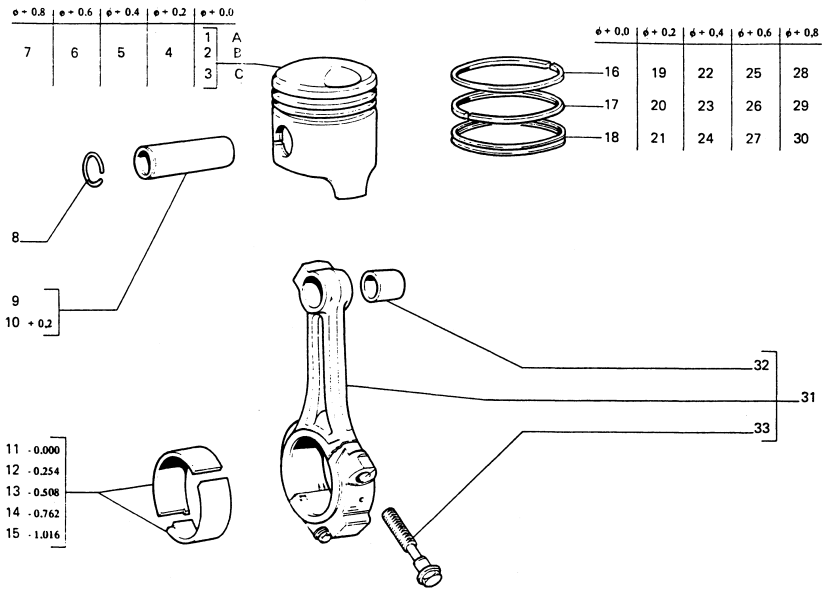

L.P.	ZMIANA	NR CZĘŚCI	ZASTOSOWANIE	UWAGI
1		057612		
2		057613		
3		057614		
4		057618		
5		057619		
6		057620		
7		057621		
8		057683		
9		057681		
10		057682		
11		4208781		
		4209298		
		4397886		
12		4208829		
		4209300		
		4397888		
13		4208830		
		4209301		
		4397889		
14		4208831		
		4209302		
		4397890		
15		4208832		
		4397891		
		4209303		
16		4204741		
		7589968		
		4348679		
		5964049		
17		4232972		
		7589973		
		4348691		
		5964054		
18		057622		
		057833		
19		4204743		
		7589970		

ZMIANA. WPROWADZENIE: STOPIEŃ ZAMIENNOŚCI:

DOTYCZY: SILNIK FSO – 1600

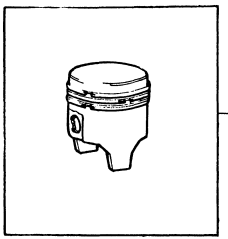

A	1
B	2
C	3

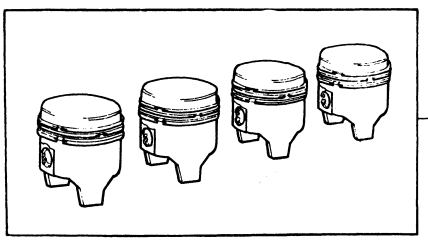

+ 0,2	4
+ 0,4	5
+ 0,6	6
+ 0,8	7

L.P.	ZMIANA	NR CZĘŚCI	ZASTOSOWANIE	UWAGI
1		057686		
2		057687		
3		057688		
4		057699		
5		057700		
6		057701		
7		057702		

ZMIANA: WPROWADZENIE: STOPIEŃ ZAMIENNOŚCI:

DOTYCZY: SILNIK CITROEN – 1.905

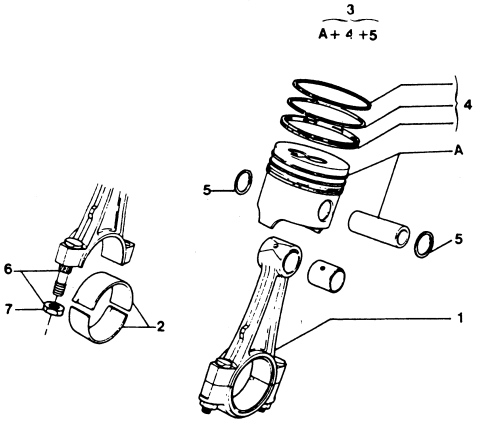

L.P.	ZMIANA	NR CZĘŚCI	ZASTOSOWANIE	UWAGI
1		060339 054957		(*)
2		060680 054958 0606 H0 054959		(*) nominał (*) podwym.
3		062815 054961 062816 054960 062817 054962 062818 054963		(*) nominał (*) nadw. 83,20 (*) nadw. 83,50 (*) nadw. 83,80
4		064081 054964 064082 054966 0640 G6 054967 0640 G7 054968		(*) nominał (*) nadw. 83,20 (*) nadw. 83,50 (*) nadw. 83,80
5		063020 054969		(*)
6		060737 054970		(*)
7		7903032109 054971		(*)

* – NUMER CZĘŚCI WG KATALOGU FIRMY CITROEN
NUMBER OF PIECE ACCORDING TO CATALOGUE OF CITROEN FIRM
NUMÉRO DE LA PIÈCE D'APRÈS LE CATALOGUE CITROEN
TEILNUMMER NACH DEM CITROEN – KATALOG

ZMIANA: WPROWADZENIE: STOPIEŃ ZAMIENNOSCI:

10106

DOTYCZY: SILNIK FSO – 1600

2 - 1995

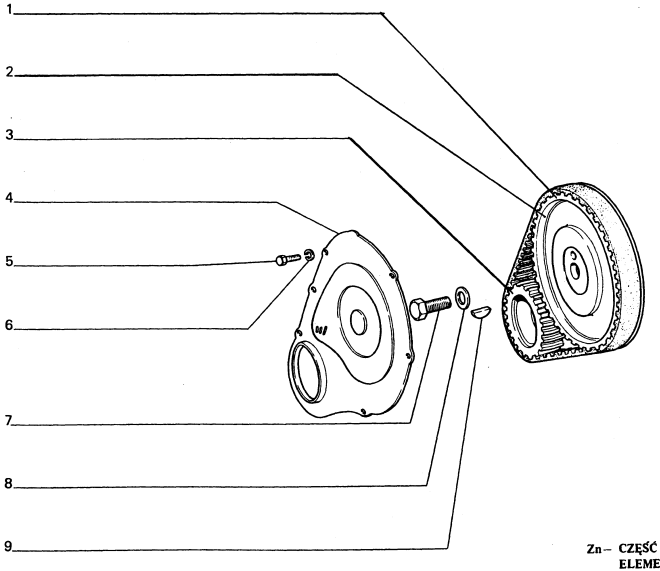

Zn – CZĘŚĆ CYNKOWANA
ELEMENT ZINGUE
DER ZINKTEIL
ZINC PLATING ELEMENT

L.P.	ZMIANA	NR CZĘŚCI	ZASTOSOWANIE	UWAGI
1		4365185	PIRELLI	
		039320	SAVA KRANJ	
		4418465	UNIROYAL	
2		4376182		
		4377523		
3		4357401		
4		4356821		
		057389		Zn
5		10902011		
6		11197770		
7		14233730		
8		4357614		
9		10205920		

ZMIANA: WPROWADZENIE: STOPIEŃ ZAMIENNOŚCI:

10106/05

DOTYCZY: SILNIK Z CENTRALNYM WTRYSKIEM PALIWA.

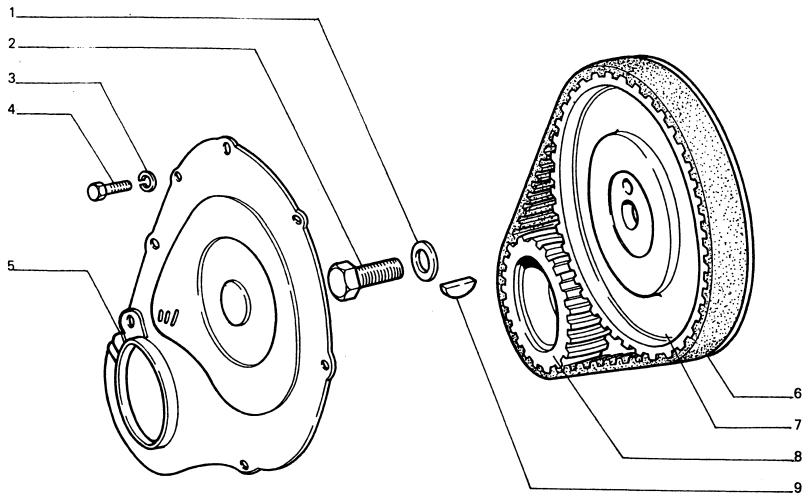

L.P.	ZMIANA	NR CZĘŚCI	ZASTOSOWANIE	UWAGI
1		4357614		
2		14233730		
3		11197770		
4		10902011		
5		051356		
6		4365185	PIRELLI	
		039320	SAVA KRANJ	
		4418465	UNIROYAL	
7		4376182		
		4377523		
8		4357401		
9		10205920		

ZMIANA: WPROWADZENIE: STOPIEN ZAMIENNOŚCI:

DOTYCZY: SILNIK CITROEN 1.905

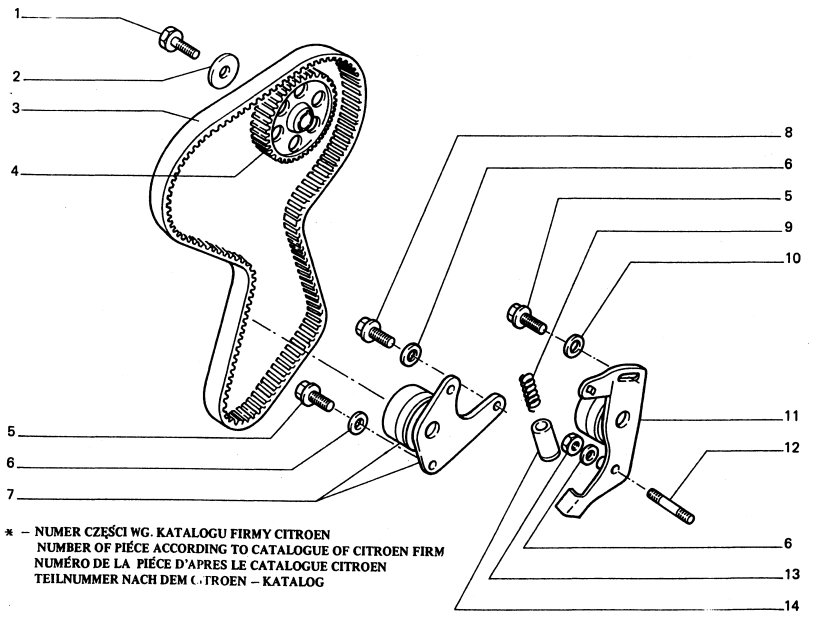

* – NUMER CZĘŚCI WG. KATALOGU FIRMY CITROEN
NUMBER OF PIÉCE ACCORDING TO CATALOGUE OF CITROEN FIRM
NUMÉRO DE LA PIÉCE D'APRES LE CATALOGUE CITROEN
TEILNUMMER NACH DEM CITROEN – KATALOG

L.P.	ZMIANA	NR CZĘŚCI	ZASTOSOWANIE	UWAGI
1		691765 060625		(*)
2		081209 054979		(*)
3		081658 055230		(*)
4		080530 055136		(*)
5		7903201663 055134		(*)
6		696213 063459		(*)
7		083013 055232		(*)
8		692222 063458		(*)
9		082715 055234		(*)
10		694505 060624		(*)
11		082933 055231		(*)
12		693004 055237		(*)
13		693238 055106		(*)
14		082716 055233		(*)

ZMIANA: WPROWADZENIE: STOPIEŃ ZAMIENNOŚCI:

DOTYCZY: SILNIK CITROEN – 1.905

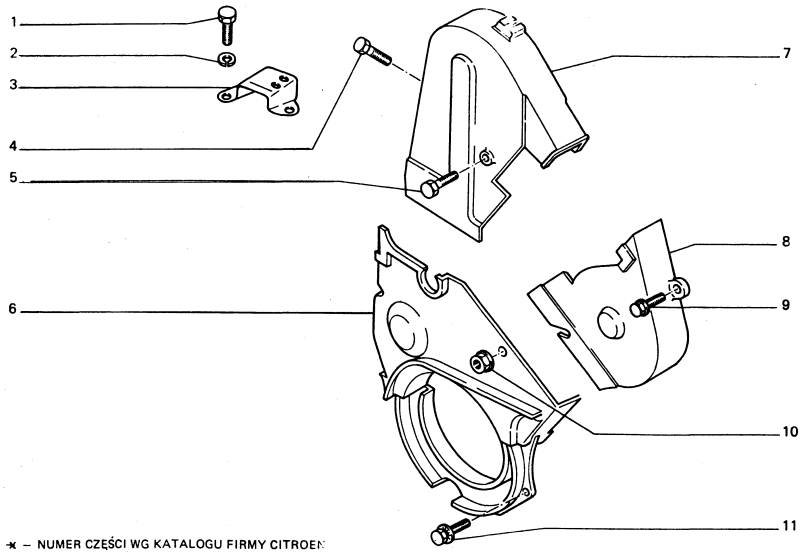

(x) – NUMER CZĘŚCI WG KATALOGU FIRMY CITROEN
NUMBER OF PIÉCE ACCORDING TO CATALOGUE OF CITROEN FIRM
NUMERO DE LA PIÉCE D'APRES LE CATALOGUE CITROEN
TEILNUMMER NACH DEM CITROEN – KATALOG

L.P.	ZMIANA	NR CZĘŚCI	ZASTOSOWANIE	UWAGI
1		054530		
2		10516870		
3		061882		
4		692270		
		063451		(x)
5		692297		
		063454		(x)
6		0320 F9		
		063270		(x)
7		0320 H3		
		063269		(x)
8		0320 H2		
		063268		(x)
9		692280		
		063452		(x)
10		693997		
		063453		(x)
11		030721		
		063450		(x)

ZMIANA: WPROWADZENIE: STOPIEŃ ZAMIENNOŚCI:

10107

2 - 1995

DOTYCZY: SILNIK FSO – 1600

0205 = HYDRAULICZNE KASOWANIE LUZU ZAWOROWEGO

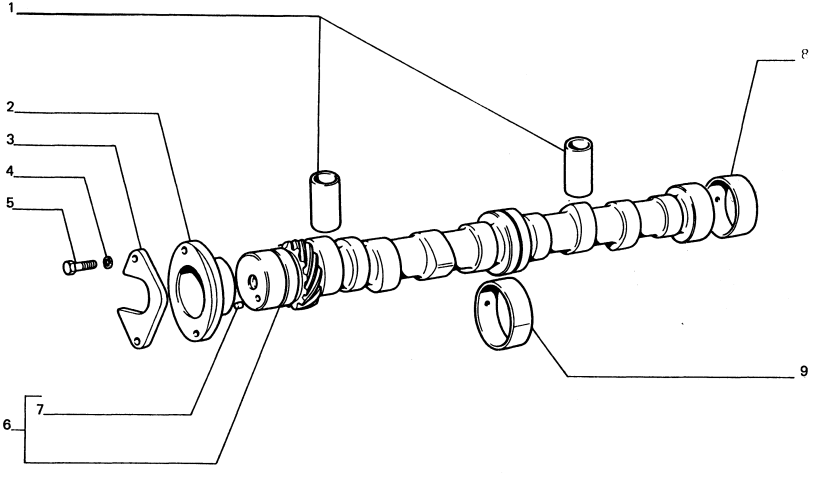

L.P.	ZMIANA	NR CZĘŚCI	ZASTOSOWANIE	UWAGI
1		4388420		+ 0,00
		035237		+ 0,00
		062486	(0205)	+ 0,00
		062379	(0205)	+ 0,00
		4388423		+ 0,00
		4388421		+ 0,05
		035238		+ 0,05
		4388424		+ 0,05
		4388422		+ 0,10
		035239		+ 0,10
		4388425		+ 0,10
2		4357405		
3		4357408		
4		11197770		
5		10902421		
6		4382273		
		062384	(0205)	
7		4116293		
8		4133985		
		4208779		
9		4208780		
		4133986		

ZMIANA: WPROWADZENIE: STOPIEŃ ZAMIENNOŚCI:

10107

2

DOTYCZY: SILNIK FSO – 1600

0205 = HYDRAULICZNE KASOWANIE LUZU ZAWOROWEGO

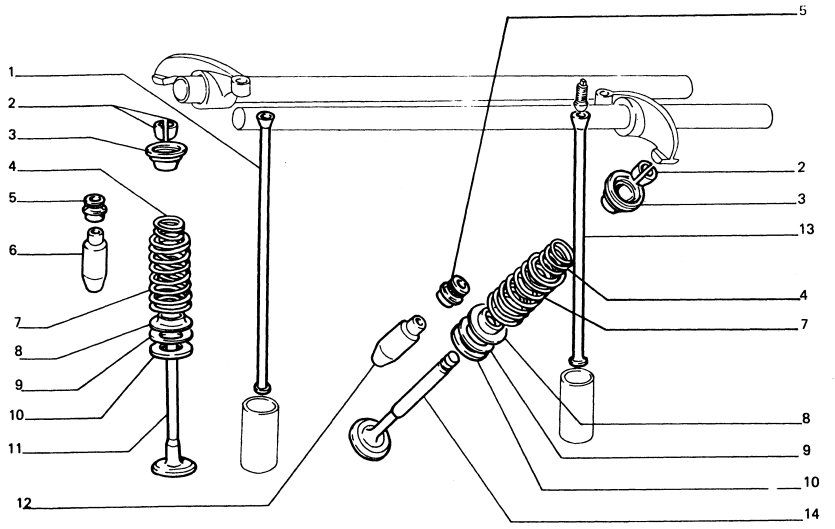

L.P.	ZMIANA	NR CZĘŚCI	ZASTOSOWANIE	UWAGI
1		4357462		
		062475	(0205)	
2		14196870		
3		4376863		
4		4118614		
		4160871		
5		4174355		
		4370933		
		052655		
		061477		
6		4387176		
		4387177		+ 0,2
7		4118615		
		4160872		
8		4363098		
9		4357419		
10		4032613	(0205)	
11		4377209		
		020920		
		059812		
12		4387174		
		4387175		+ 0,2
13		4357463		
		062476	(0205)	
14		4377208		

ZMIANA: WPROWADZENIE: STOPIEŃ ZAMIENNOŚCI:

10107

3

2 - 1995

DOTYCZY: SILNIK FSO – 1600

0205 = HYDRAULICZNE KASOWANIE LUZU ZAWOROWEGO

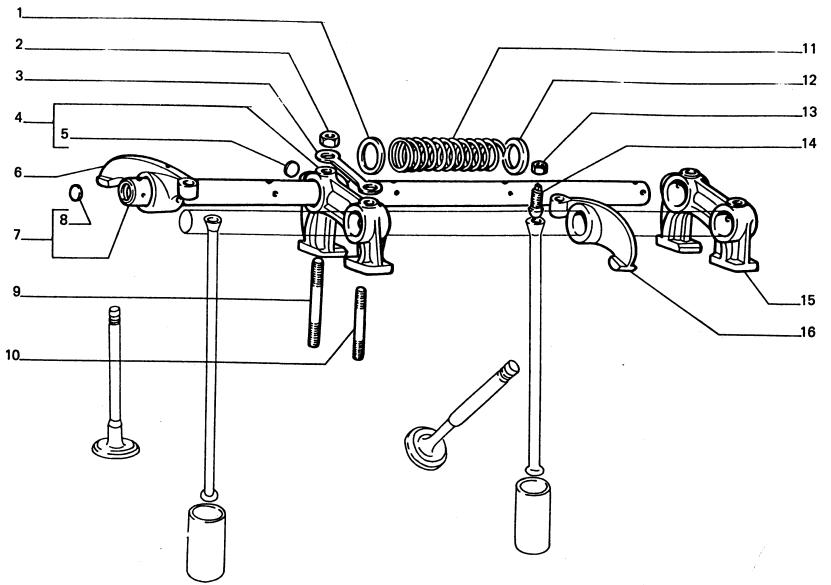

L.P.	ZMIANA	NR CZĘŚCI	ZASTOSOWANIE	UWAGI
1		4025651		
2		16100811		
3		4025655		
4		4025650		
5		14328101		
6		4025648		
		4083286		
7		4042550		
8		14328301		
9		12430520		
10		12430320		
11		059120		
12		059121		
13		4338920		
14		4351772		
15		4025652		
16		4025647		
		4083285		

ZMIANA: WPROWADZENIE: STOPIEŃ ZAMIENNOŚCI:

DOTYCZY: SILNIK CITROEN – 1.905

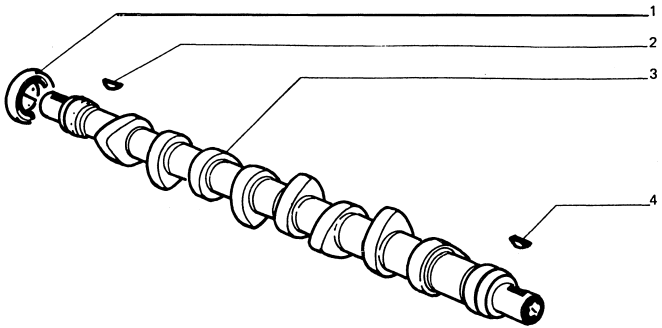

* – NUMER CZĘŚCI WG. KATALOGU FIRMY CITROEN
NUMERO DE LA PIÉCE D'APRÉS LE CATALOGUE CITROEN
TEILNUMMER NACH DEM CITROEN – KATALOG
NUMBER OF PIECE ACCORDING TO CATALOGUE OF CITROEN

L.P.	ZMIANA	NR CZĘŚCI	ZASTOSOWANIE	UWAGI
1		023614 054975		(*)
2		697609 054977		(*)
3		0801 E8 057496		(*)
4	C 242	7903070002 054978		(*)

ZMIANA: WPROWADZENIE: STOPIEŃ ZAMIENNOŚCI:

DOTYCZY: SILNIK CITROEN – 1.905

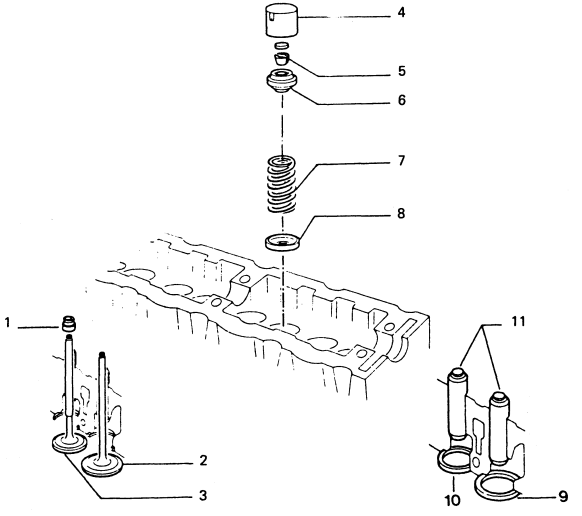

* – NUMER CZĘŚCI WG. KATALOGU FIRMY CITROEN
NUMBER OF PIECE ACCORDING TO CATALOGUE OF FIRM CITROEN
NUMÉRO DE LA PIÈCE LE CATALOGUE CITROEN
TEILNUMMER NACH DEM CITROEN – KATALOG

L.P.	ZMIANA	NR CZĘŚCI	ZASTOSOWANIE	UWAGI
1		095622		(*)
		054990		
2		094859		(*)
		054982		
3		095317		(*)
		060609		
4		094216		(*)
		054989		
5		095005		(*)
		054988		
6		095113		(*)
		054986		
7		095264		(*)
		054985		
8		095317		(*)
		060617		
9	C 242	9456033880		(*)
		054991		ø 40,4
		9456033980		(*)
		054972		ø 40,6
10	C 242	9456034180		(*)
		054992		ø 34,4
		96155231		(*)
		054993		ø 34,6
11		022075		(*)
		055129		ø 14,29
		9456028480		(*)
		055130		ø 14,59

ZMIANA: C 242 WPROWADZENIE: STOPIEŃ ZAMIENNOŚCI:

DOTYCZY: SILNIK CITROEN – 1,905

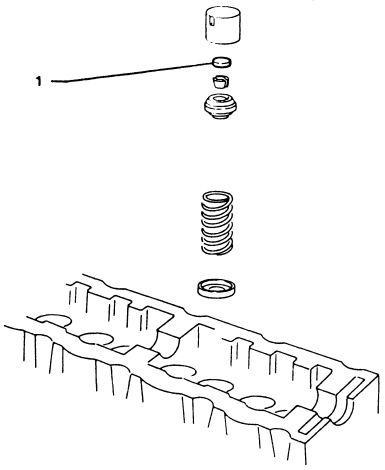

* – NUMER CZĘŚCI WG. KATALOGU FIRMY CITROEN
NUMBER OF PIECE ACCORDING TO CATALOGUE OF CITROEN FIRM
NUMÉRO DE LA PIÉCE LE CATALOGUE CITROEN
TEILNUMMER NACH DEM CITROEN – KATALOG

ZMIANA: WPROWADZENIE: STOPIEŃ ZAMIENNOŚCI:

L.P.	ZMIANA	NR CZĘŚCI	ZASTOSOWANIE	UWAGI
1		090662		(*)
		054996		≠ 2,225
		090663		(*)
		054997		≠ 2,250
		090664		(*)
		054998		≠ 2,275
		090665		(*)
		054999		≠ 2,300
		090666		(*)
		055000		≠ 2,325
		090667		(*)
		055001		≠ 2,350
		090668		(*)
		055002		≠ 2,375
		090669		(*)
		055003		≠ 2,400
		090646		(*)
		055004		≠ 2,425
		090670		(*)
		055005		≠ 2,450
		090671		(*)
		055006		≠ 2,475
		090647		(*)
		055007		≠ 2,500
		090672		(*)
		055008		≠ 2,525
		090673		(*)
		055009		≠ 2,550
		090648		(*)
		055010		≠ 2,575
		090674		(*)
		055011		≠ 2,600
		090675		(*)
		055012		≠ 2,625
		090649		(*)
		055013		≠ 2,650
		090676		(*)
		055014		≠ 2,675
		090677		(*)
		055015		≠ 2,700
		090650		(*)
		055016		≠ 2,725
		090678		(*)
		055017		≠ 2,750
		090679		(*)
		055018		≠ 2,775
		090651		(*)
		055019		≠ 2,800
		090680		(*)
		055020		≠ 2,825
		090681		(*)
		055021		≠ 2,850

DOTYCZY: SILNIK CITROEN – 1,905

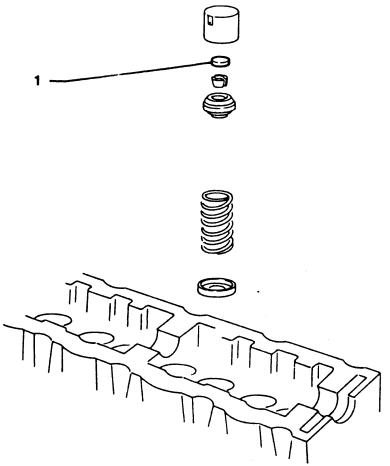

* – NUMER CZĘŚCI WG. KATALOGU FIRMY CITROEN
NUMBER OF PIECE ACCORDING TO CATALOGUE OF FIRM CITROEN
NUMÉRO DE LA PIÉCE D'APRÉS LE CATALOGUE CITROEN
TEILNUMMER NACH DEM CITROEN – KATALOG

ZMIANA: WPROWADZENIE: STOPIEŃ ZAMIENNOŚCI:

L.P.	ZMIANA	NR CZĘŚCI	ZASTOSOWANIE	UWAGI
1		090652		(*)
		055022		≠2,875
		090682		(*)
		055023		≠ 2,900
		090683		(*)
		055024		≠ 2,925
		090653		(*)
		055025		≠ 2,950
		090684		(*)
		055026		≠ 2,975
		090685		(*)
		055027		≠ 3,000
		090654		(*)
		055028		≠ 3,025
		090707		(*)
		055029		≠ 3,05
		090708		(*)
		055030		≠ 3,075
		090655		(*)
		055031		≠ 3,100
		090709		(*)
		055032		≠ 3,125
		090710		(*)
		055033		≠ 3,15
		090656		(*)
		055034		≠ 3,175
		090711		(*)
		055035		≠ 3,2
		090712		(*)
		055036		≠ 3,225
		090657		(*)
		055037		≠ 3,250
		090713		(*)
		055038		≠ 3,275
		090714		(*)
		055039		≠ 3,3
		090658		(*)
		055040		≠ 3,325
		090715		(*)
		055041		≠ 3,35
		090716		(*)
		055042		≠ 3,375
		090659		(*)
		055043		≠ 3,400
		090717		(*)
		055044		≠ 3,425
		090718		(*)
		055045		≠ 3,45
		090660		(*)
		055046		≠ 3,475
		090719		(*)
		055047		≠ 3,5
		090661		(*)
		055048		≠ 3,550

10118

DOTYCZY: SILNIK FSO – 1600

2 - 1995

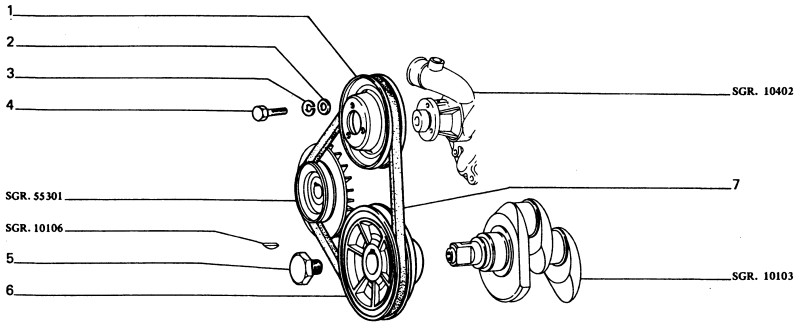

L.P.	ZMIANA	NR CZĘŚCI	ZASTOSOWANIE	UWAGI
1		4129987		
2		12624601		
3		11198070		
4		16043221		
5		4376199		
6		4376647		
7	ELIM	4169467	PIRELLI	
	ELIM	034656	GOOD YEAR	
	ELIM	029862	STOMIL	
	ELIM	024493	UNIROYAL	
		059374		

ZMIANA: WPROWADZENIE: STOPIEŃ ZAMIENNOŚCI:

10118/05

2 - 1995

DOTYCZY: SILNIK Z CENTRALNYM WTRYSKIEM PALIWA

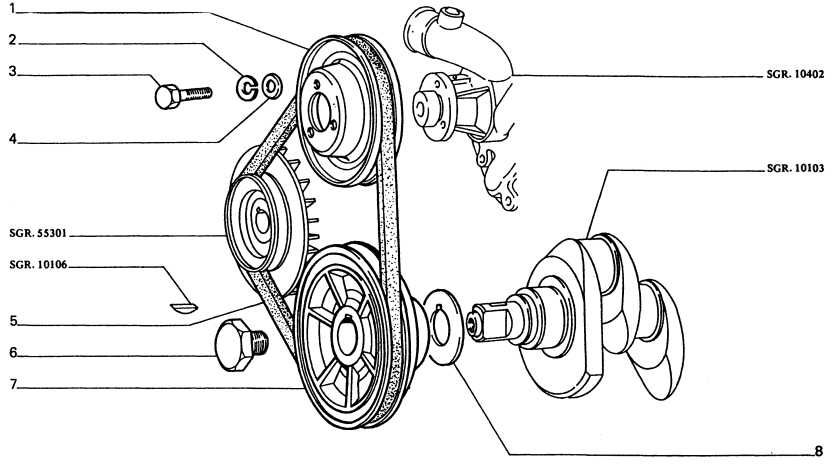

L.P.	ZMIANA	NR CZĘŚCI	ZASTOSOWANIE	UWAGI
1		4129987		
2		11198070		
3		16043221		
4		12624601		
5		059374		
6		4376199		
7		051458		
8		051360		

ZMIANA: WPROWADZENIE: STOPIEŃ ZAMIENNOŚCI:

10201

1

2 - 1995

DOTYCZY: SILNIK FSO – 1600

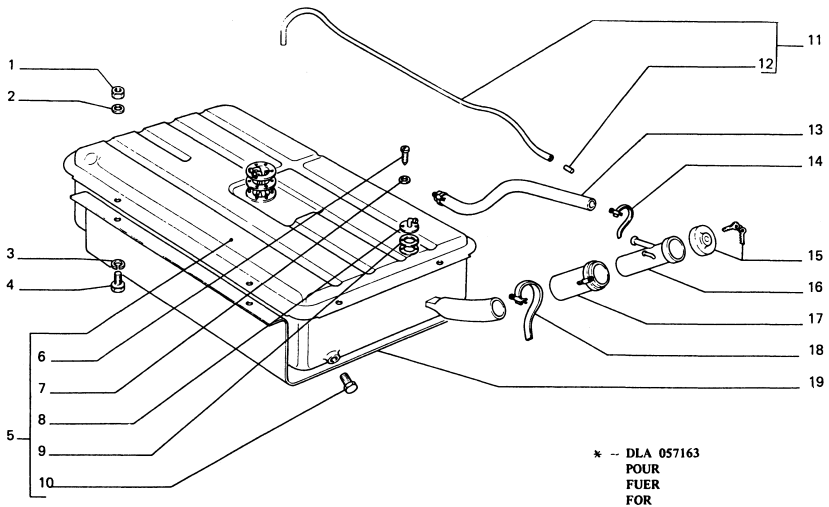

* – DLA 057163
POUR
FUER
FOR

L.P.	ZMIANA	NR CZĘŚCI	ZASTOSOWANIE	UWAGI
1		16100811		
2		12646701		
3		10516670		
4		16043421		
5	SOST	040065	CON 057163	
		057163		
6		034587		
7		034588		
8		039275		
9		039276		
10		039274		
11		039038		
12		4219806		
13		034585		
14		10291990		
		040156		
15		5946484		
16		039034		
17		039277		
18		039033		
19		057165		(*)

ZMIANA: WPROWADZENIE: STOPIEŃ ZAMIENNOŚCI:

DOTYCZY: SILNIK FSO – 1600

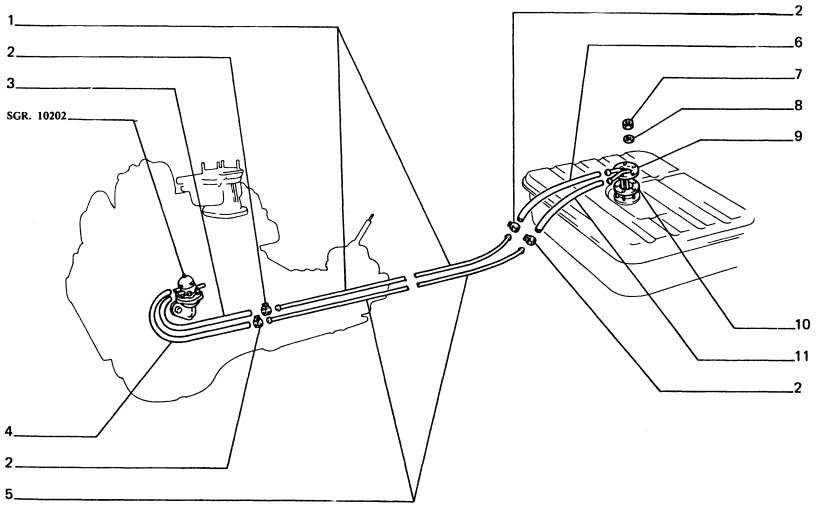

L.P.	ZMIANA	NR CZĘŚCI	ZASTOSOWANIE	UWAGI
1	ELIM	034592		
	ELIM	034593		
	SOST	058607	CON 058613	
		058613		
2		10168590		
		10168790		
3		051339		
		041333		
4		051301		
		041332		
5	ELIM	034590		
	ELIM	034591		
	SOST	058606	CON 058612	
		058612		
6	ELIM	051302		
		054598		
		054599		
7		10794011		
8		11195370		
9		036816		
10		992273		
11	ELIM	051303		
		055483		
		051652		

ZMIANA: WPROWADZENIE: STOPIEŃ ZAMIENNOŚCI:

10201/05

1

2 - 1995

DOTYCZY : SILNIK Z CENTRALNYM WTRYSKIEM PALIWA

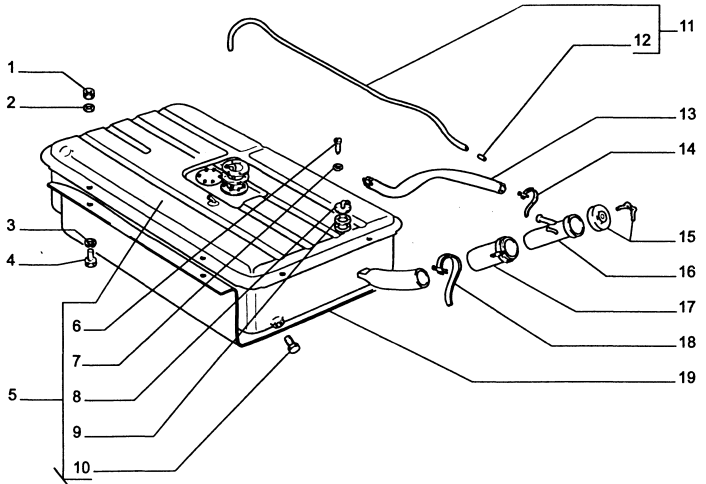

ZMIANA: WPROWADZENIE: STOPIEŃ ZAMIENNOŚCI:

L.P	ZMIANA	NR. CZĘŚCI	ZASTOSOWANIE	UWAGI
1		16100811		
2		12646701		
3		10516670		
4		16043421		
5		062570		
6		034587		
7		034588		
8		039275		
9		039276		
10		039274		
11		039038		
12		4219806		
13		034585		
14		10291990		
		040156		
15		5946484		
16		039034		
17		039277		
18		039033		
19		057165		

10201/05

2

2 - 1995

DOTYCZY: SILNIK Z CENTRALNYM WTRYSKIEM PALIWA

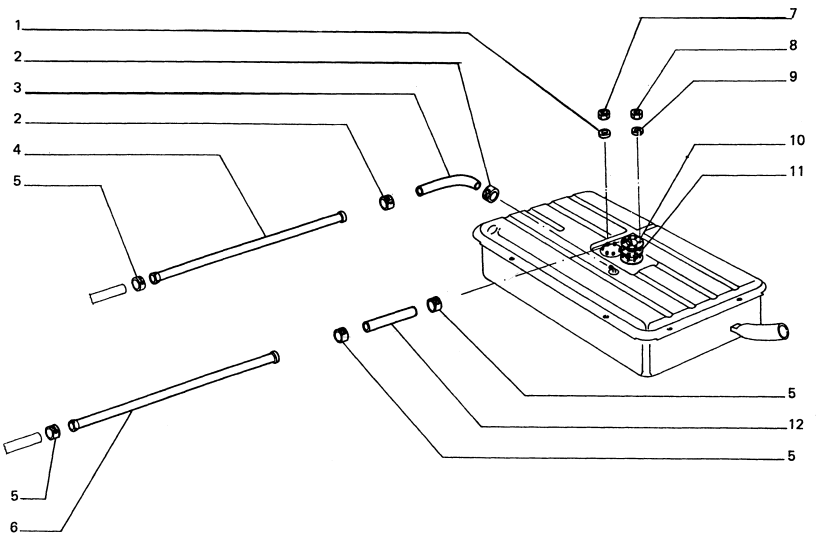

L.P.	ZMIANA	NR CZĘŚCI	ZASTOSOWANIE	UWAGI
1		11195370		
2		10168590		
3		054599		
4		058613		
5		10168790		
6		058612		
7		10794011		
8		15896411		
9		11195471		
10		062602		
11		051647		
12		035793		

ZMIANA: WPROWADZENIE: STOPIEŃ ZAMIENNOŚCI:

DOTYCZY: SILNIK Z CENTRALNYM WTRYSKIEM PALIWA

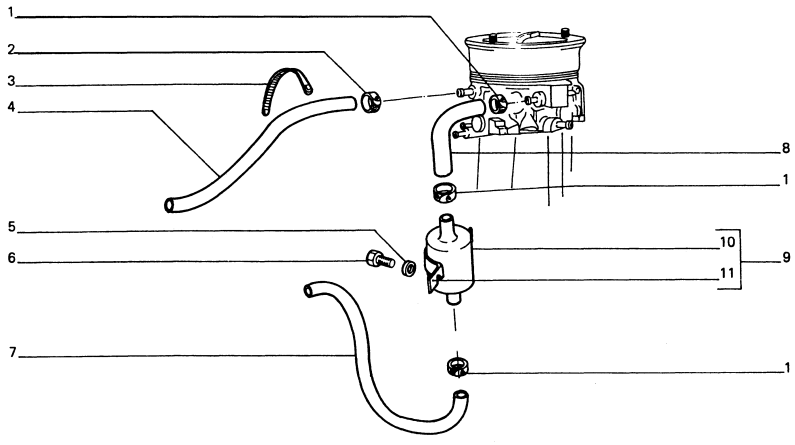

L.P	ZMIANA	NR CZĘŚCI	ZASTOSOWANIE	UWAGI
1		10168798		
2		10168590		
3		14568387		
4		056722 056723		
5		12644401		
6		10902221		
7		051580		
8		051581		
9		051587		
10		051720		
11		051721		

ZMIANA: WPROWADZENIE: STOPIEŃ ZAMIENNOŚCI:

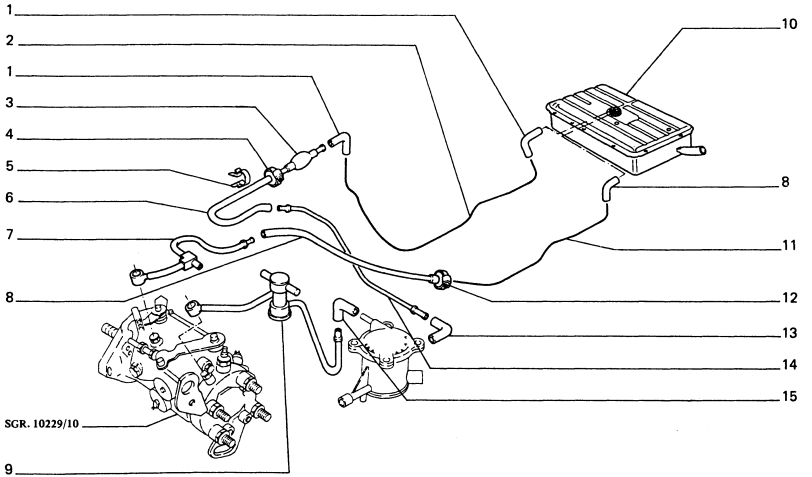

POZOSTAŁE CZĘŚCI PATRZ TABLICA 10201
POURAUTRES PIÉCES, VOIR TABLEAU
UBRIGE TAILEN SEHEN SIE AUF TAFEL
REMAINING PARTS, SEE TABLE

(*) – NUMER CZĘŚCI WG. KATALOGU FIRMY CITROEN
NUMERO DE LA PIÉCE D'APRES LE CATALOGUE CITROEN
TEILNUMMER NACH DEM CITROEN – KATALOG
NUMBER OF PIECE ACCORDING TO CATALOGUE OF CITROEN

L.P.	ZMIANA	NR CZĘŚCI	ZASTOSOWANIE	UWAGI
1		035794		
2		058612		
3		157973 057279		(*)
4		10168790		
5		14570080		
6		051580		
7		96131905 057519		(*)
8		035793		
9		96132088 057518		(*)
10		062578		
11		058613		
12		10168590		
13		157976 057516		(*)
14		96131907 057515		(*)
15		96127759 057517		(*)

ZMIANA: WPROWADZENIE: STOPIEŃ ZAMIENNOŚCI:

10202

DOTYCZY: SILNIK FSO – 1600

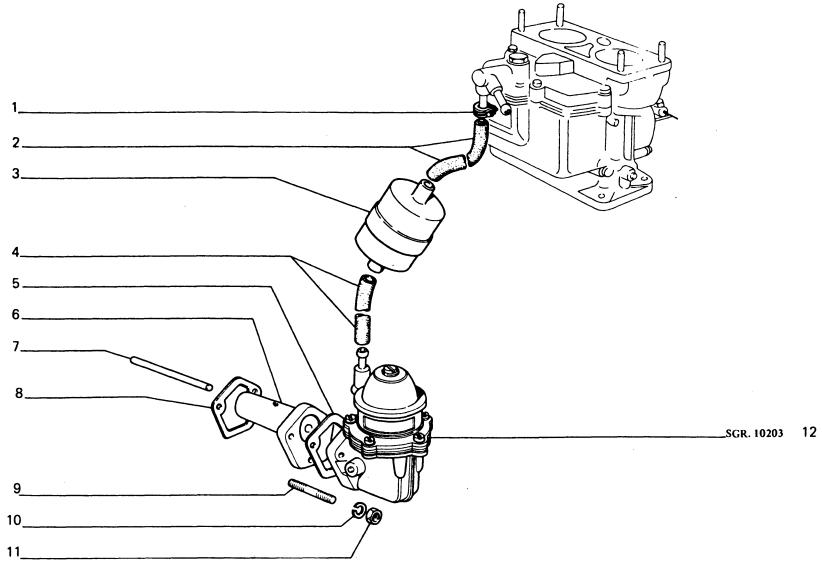

L.P.	ZMIANA	NR CZĘŚCI	ZASTOSOWANIE	UWAGI
1		10168790		
2		051304		
3		4360117		
		061889		
4		051451		
		051685		
5		4143730		0,3
6		4144918		
7		4064592		
8		4143730		0,3
		4081258		0,7
		4081257		1,2
9		13517311		
10		11198070		
11		16100811		
12		041161		
		039183		

ZMIANA: WPROWADZENIE: STOPIEŃ ZAMIENNOŚCI:

10203

DOTYCZY: SILNIK FSO – 1600

12 - 1992

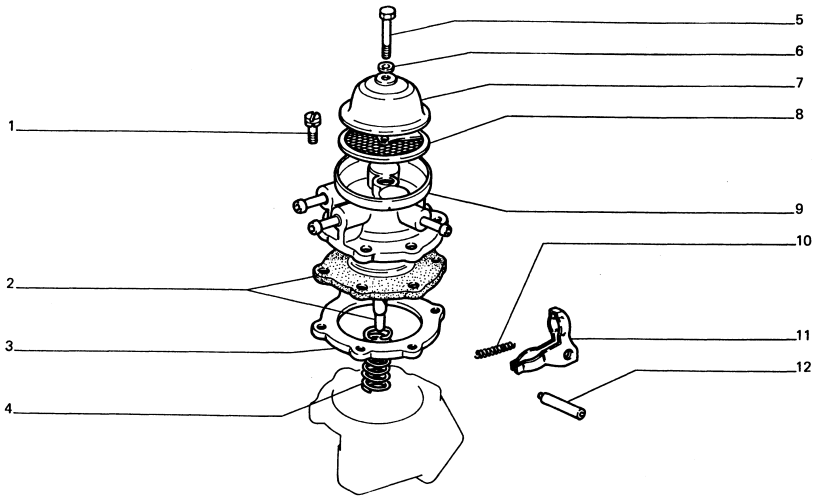

L.P.	ZMIANA	NR CZĘŚCI	ZASTOSOWANIE	UWAGI
1		9913989		
2		028810		
3		9915965		
4		028809		
5		9910053		
6		9920703		
7		9910054		
8		9920704		
9		041300		
10		9910066		
11		9925977		
12		014235		

ZMIANA: WPROWADZENIE: STOPIEŃ ZAMIENNOŚCI:

10204

DOTYCZY SILNIK FSO – 1600

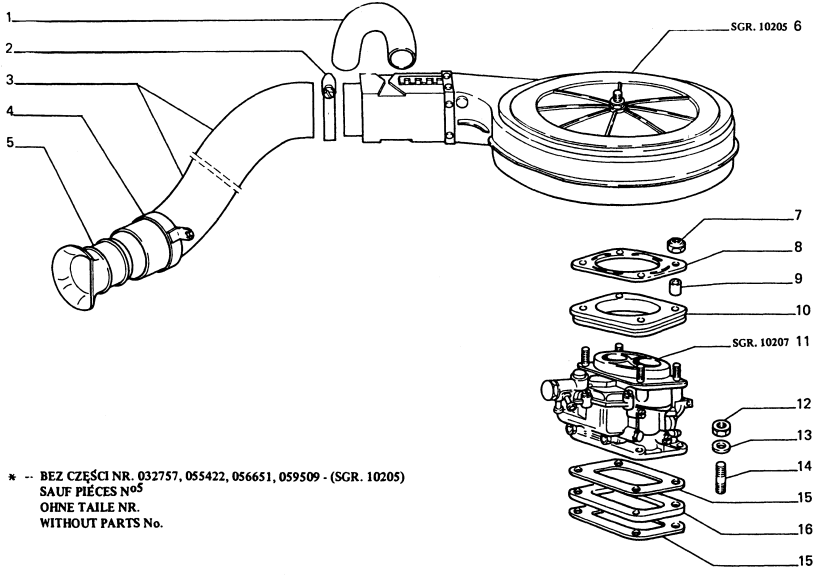

* -- BEZ CZĘŚCI NR. 032757, 055422, 056651, 059509 - (SGR. 10205)
SAUF PIÉCES N°S
OHNE TAILE NR.
WITHOUT PARTS No.

L.P.	ZMIANA	NR CZĘŚCI	ZASTOSOWANIE	UWAGI
1		057328 057586		
2		033779		
3		057587 057587		
4		057589		
5		058850		
6		057581		(x)
7		12574111		
8		4062542		
9		4079280		
10		4079257		
11		041208		34 S2 C16/100
12		16100811		
13		11198071		
14		13517211		
15		4127681		
16		4127682		

ZMIANA: WPROWADZENIE: STOPIEŃ ZAMIENNOŚCI:

10205

DOTYCZY: SILNIK FSO – 1600

2 - 1995

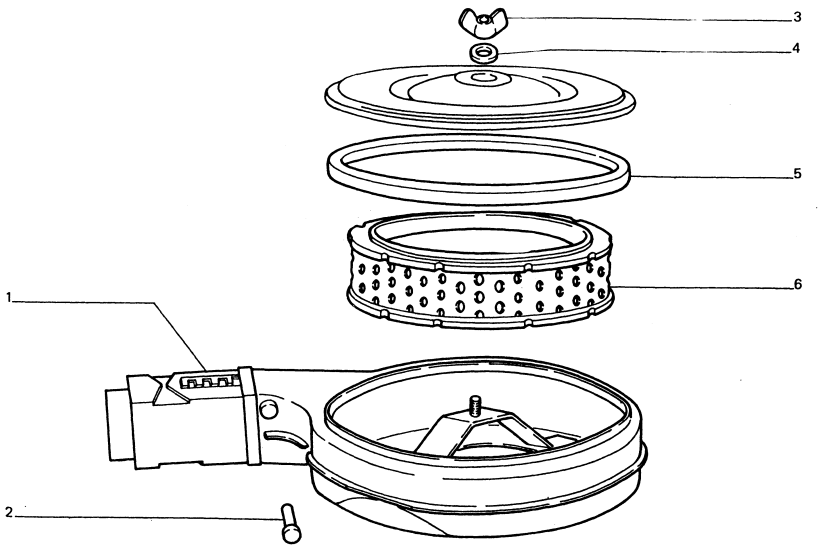

L.P.	ZMIANA	NR CZĘŚCI	ZASTOSOWANIE	UWAGI
1		058970		
2		035774		
3		033873		
		1589621		
4		1262500		
5		4119667		
6		032757		
		055422		
		056651		
		059509		

ZMIANA: WPROWADZENIE: STOPIEŃ ZAMIENNOŚCI:

DOTYCZY: SILNIK Z CENTRALNYM WTRYSKIEM PALIWA

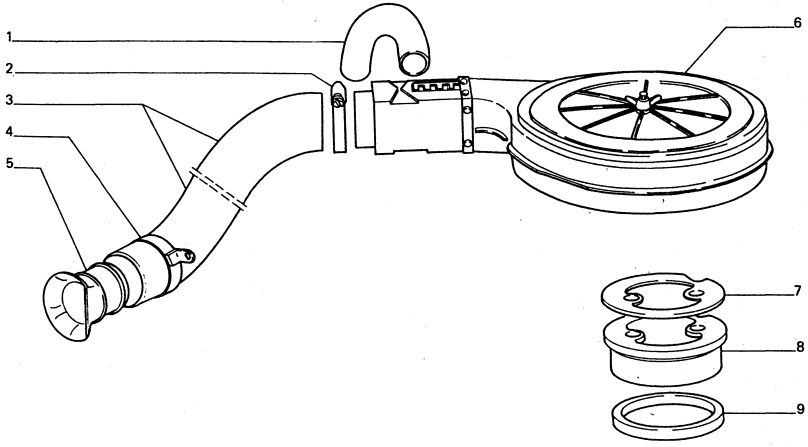

* – BEZ CZĘŚCI NR. 032757, 055422, 056651, 059509
SAUF PIÈCES N 05
OHNE TAILE NR.
WITHOUT PARTS No.

L.P.	ZMIANA	NR CZĘŚCI	ZASTOSOWANIE	UWAGI
1		05 328 057586		
2		033779		
3		057587 057588		
4		057589		
5		058850		
6		057582		(*)
7		051591		
8		051528		
9		051590		

ZMIANA: WPROWADZENIE: STOPIEŃ ZAMIENNOŚCI:

DOTYCZY: SILNIK Z CENTRALNYM WTRYSKIEM PALIWA

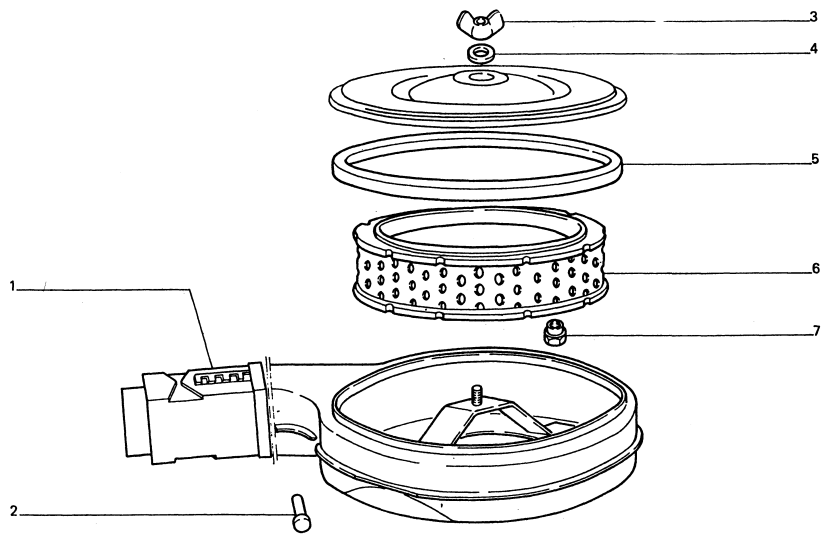

L.P.	ZMIANA	NR CZĘŚCI	ZASTOSOWANIE	UWAGI
1		057583		
2		035774		
3		033873		
		15896211		
4		12625001		
5		41[illegible]9667		
6		032757		
		055422		
		056651		
		059509		
7		16104111		

ZMIANA: WPROWADZENIE: STOPIEŃ ZAMIENNOŚCI:

10205/10

DOTYCZY: SILNIK CITROEN – 1,905

2 - 1995

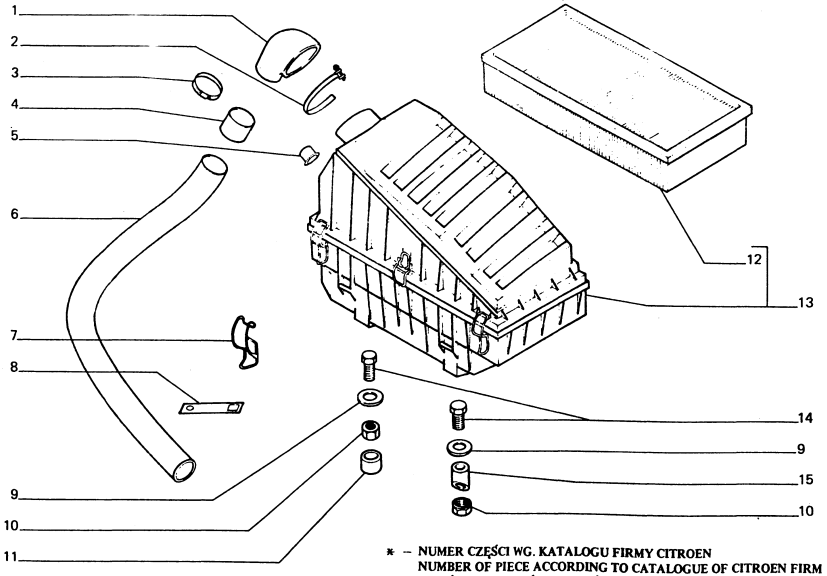

* – NUMER CZĘŚCI WG. KATALOGU FIRMY CITROEN
NUMBER OF PIECE ACCORDING TO CATALOGUE OF CITROEN FIRM
NUMÉRO DE LA PIÉCE D'APRÉS LE CATALOGUE CITROEN
TEILNUMMER NACH DEM CITROEN – KATALOG

L.P.	ZMIANA	NR CZĘŚCI	ZASTOSOWANIE	UWAGI
1		054389		
2		10292390		
3		033779		
4		054890		
5		96041737		(*)
		054693		
6		054888		
7		75491922		(*)
		055215		
8		054938		
9		10519601		
10		15896211		
11		054920		
12		96010991		(*)
		060627		
13		054546		
14		055312		
15		054921		

ZMIANA: WPROWADZENIE: STOPIEŃ ZAMIENNOŚCI:

10207

2 - 1995

DOTYCZY: SILNIK FSO – 1600

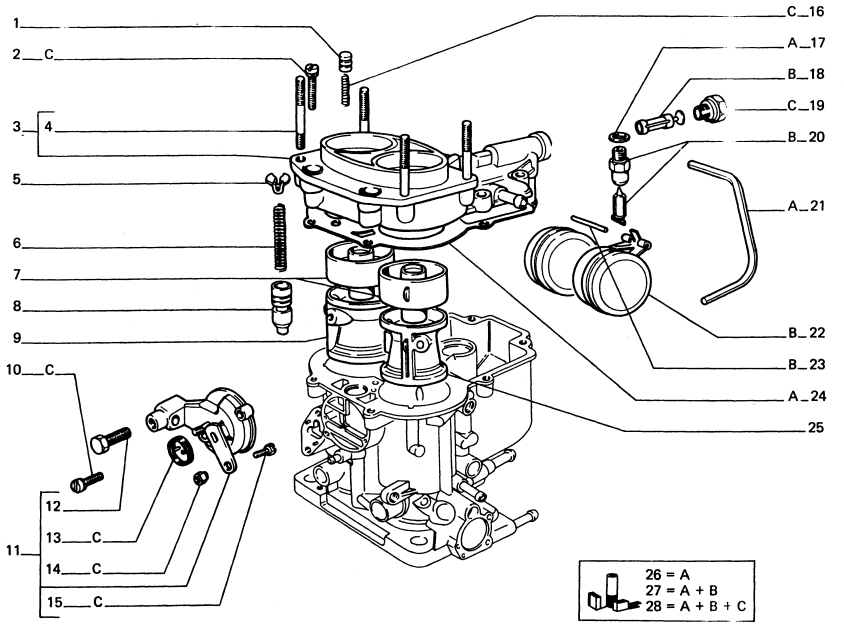

L.P.	ZMIANA	NR CZĘŚCI	ZASTOSOWANIE	UWAGI
1		9909233		
2		9904687		
3		041299		
4		033835		
5		9909145		
6		9907273		
7		9907276		ø 4,5
8		033854		
9		033857		ø 26
10		9909139		
11		033852		
12		9907429		
13		9914788		
14		9907862		
15		9907861		
16		017545		
17		014129		0,5
		014130		0,7
		014131		1,0
18		033837		
19		033836		
20		9911186		ø 1,75
21		033865		
22		9911187		
23		9904802		
24		033838		
25		033856		ø 24
26		033866		
27		033867		
28		039749		

ZMIANA: WPROWADZENIE: STOPIEŃ ZAMIENNOŚCI:

10207

2

2 - 1995

DOTYCZY: SILNIK FSO – 1600

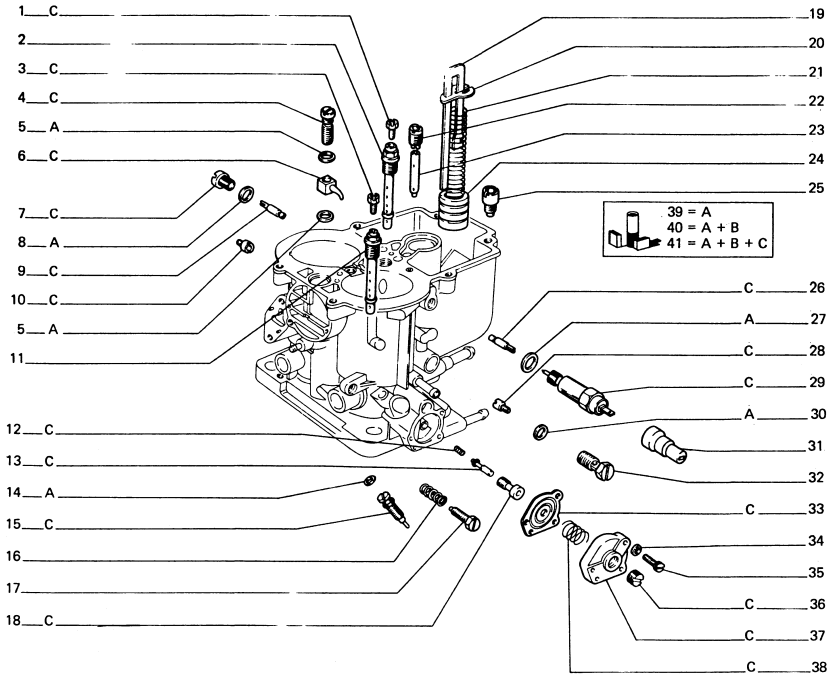

L.P.	ZMIANA	NR CZĘŚCI	ZASTOSOWANIE	UWAGI
1		9905201		ø 2,30
2		9911268		F 30
3		9906754		ø 2,00
4		9905100		
5		9904983		
6		014147		ø 0,50
7		9919731		
8		9918723		
9		017547		ø 1,00
10		033853		ø 1,40
11		021596		F 35
12		033858		
13		033859		
14		9919875		
15		033846		
16		9905030		
17		9907261		
18		033860		
19		9911188		
20		9907253		
21		9917346		

ZMIANA: WPROWADZENIE: STOPIEŃ ZAMIENNOŚCI:

10207

DOTYCZY: SILNIK FSO – 1600

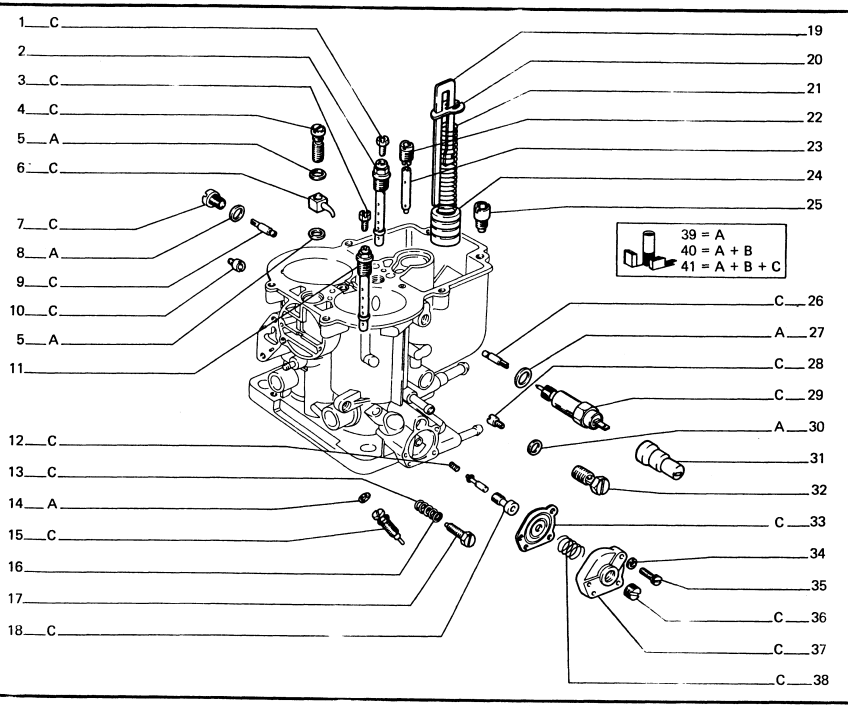

L.P.	ZMIANA	NR CZĘŚCI	ZASTOSOWANIE	UWAGI
22		032[illegible]39		
23		9912195		F 1/1,50
24		9911190		
25		9908962		
26		033843		ϕ 0,50
27		033844		
28		9924778		ϕ 1,15
29		033845		
30		9905071		
31		4426067		
32		9905070		
33		033861		
34		033888		
35		033887		
36		033864		
37		033863		
38		033862		
39		033866		
40		033867		
41		039749		

ZMIANA: WPROWADZENIE: STOPIEŃ ZAMIENNOŚCI:

10207

DOTYCZY: SILNIK FSO – 1600

2 - 1995

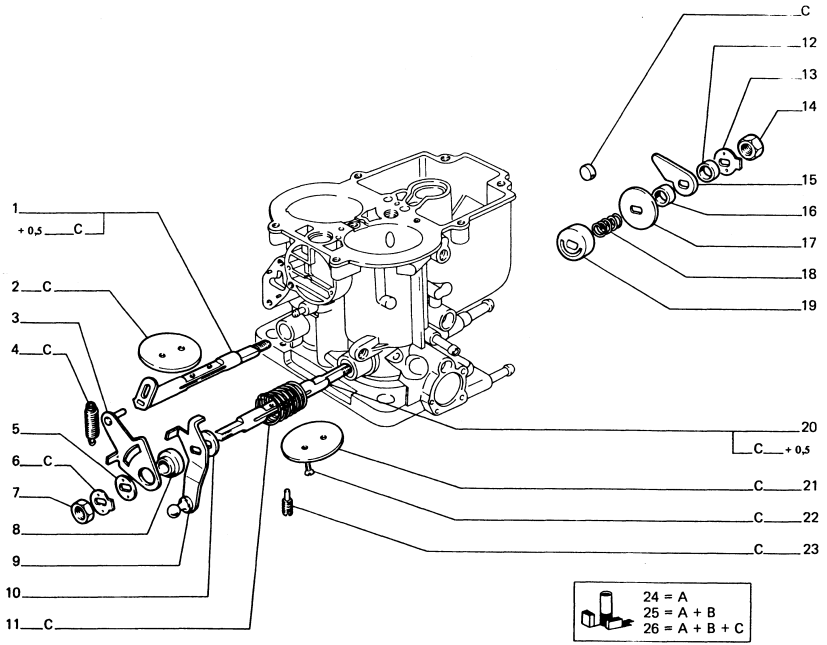

L.P.	ZMIANA	NR CZĘŚCI	ZASTOSOWANIE	UWAGI
1		033851		
2		9914777		
3		033850		
4		9911206		
5		9905136		
6		9911196		
7		9904615		
8		033849		
9		033848		
10		9912664		
11		9911201		
12		033840		
13		033841		
14		9905045		
15		9918395		
16		9917350		
17		9917348		
18		9915971		
19		9916766		
20		033847		
21		9914776		
22		9904610		
23		9914778		
24		033866		
25		033867		
26		039749		

ZMIANA: WPROWADZENIE: STOPIEŃ ZAMIENNŚCI:

10217/05

2 - 1995

DOTYCZY: SILNIK Z CENTRALNYM WTRYSKIEM PALIWA

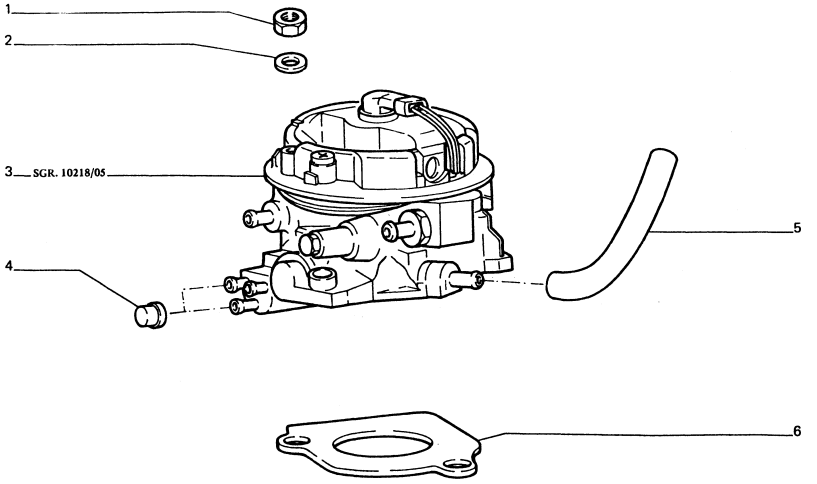

L.P.	ZMIANA	NR CZĘŚCI	ZASTOSOWANIE	UWAGI
1		16100811		
2		11198070		
3		051578		
4		4097367		
5		056723		
6		051579		

ZMIANA: WPROWADZENIE: STOPIEŃ ZAMIENNOŚCI:

10218/05

DOTYCZY: SILNIK Z CENTRALNYM WTRYSKIEM PALIWA

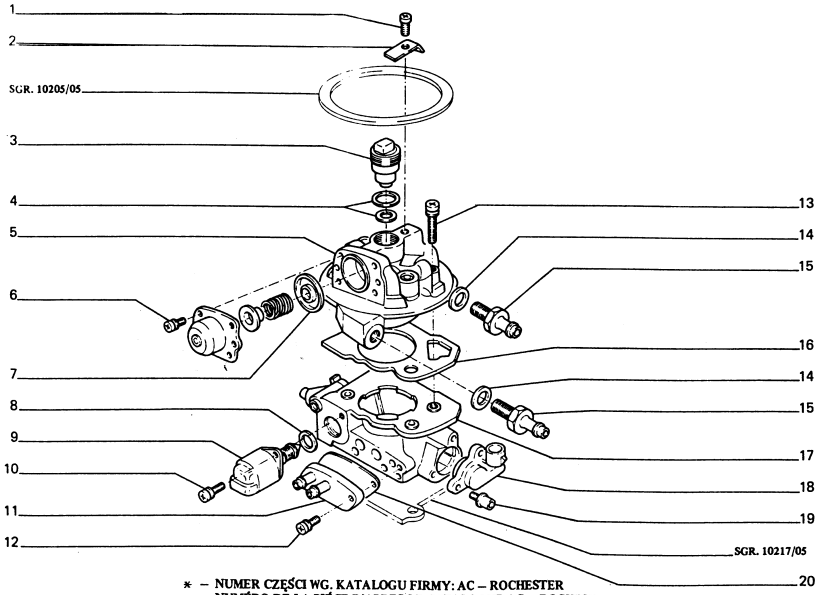

* – NUMER CZĘŚCI WG. KATALOGU FIRMY: AC – ROCHESTER
NUMÉRO DE LA PIÉCE D'APRES LE CATALOGUE AC – ROCHESTER
TEILNUMMER NACH DEM AC – ROCHESTER – KATALOG
NUMBER OF PIECE ACCORDING TO CATALOGUE OF AC - ROCHESTER

L.P.	ZMIANA	NR CZĘŚCI	ZASTOSOWANIE	UWAGI
1		17081350 059353		(*)
2		17083285 059352		(*)
3		17112022 059350		(*)
4		17111447 059351		(*)
5		17112021 059349		(*)
6		17080663 059356		(*)
7		17069133 059368		(*)
8		17082049 059362		(*)
9		17112023 059361		(*)
10		17081928 059363		(*)

ZMIANA: WPROWADZENIE: STOPIEŃ ZAMIENNOŚCI:

DOTYCZY: SILNIK Z CENTRALNYM WTRYSKIEM PALIWA

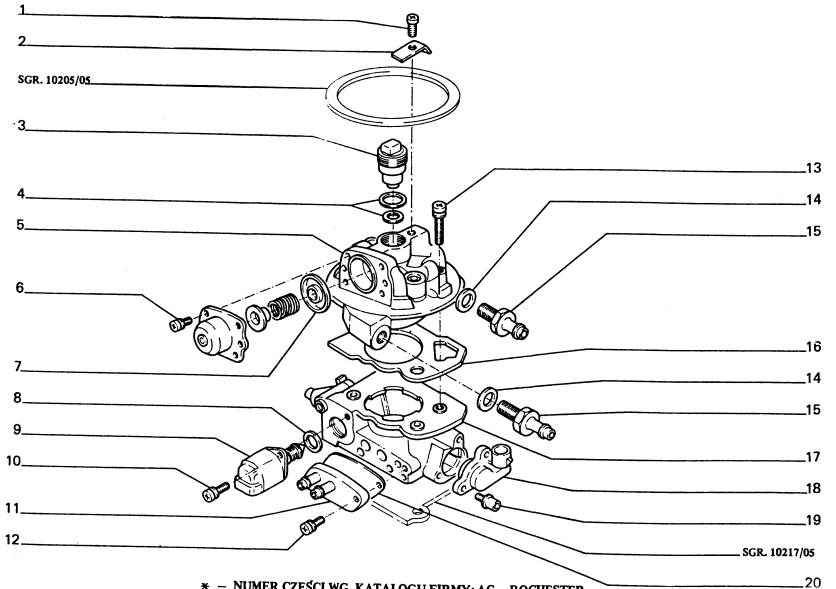

* – NUMER CZĘŚCI WG. KATALOGU FIRMY: AC – ROCHESTER
NUMÉRO DE LA PIÉCE D'APRES LE CATALOGUE AC – ROCHESTER
TEILNUMMER NACH DEM AC – ROCHESTER – KATALOG
NUMBER OF PIECE ACCORDING TO CATALOGUE OF AC – ROCHESTER

L.P.	ZMIANA	NR CZĘŚCI	ZASTOSOWANIE	UWAGI
11		17081775 059364		(*)
12		17080666 059366		(*)
13		11082413 059367		(*)
14		17075288 059355		(*)
15		17069168 059354		(*)
16		17069158 059358		(*)
17		17112025 059357		(*)
18		17080692 059359		(*)
19		17069157 059360		(*)
20		17081123 059365		(*)

ZMIANA: WPROWADZENIE: STOPIEŃ ZAMIENNOŚCI:

10221

DOTYCZY: SILNIK FSO – 1600

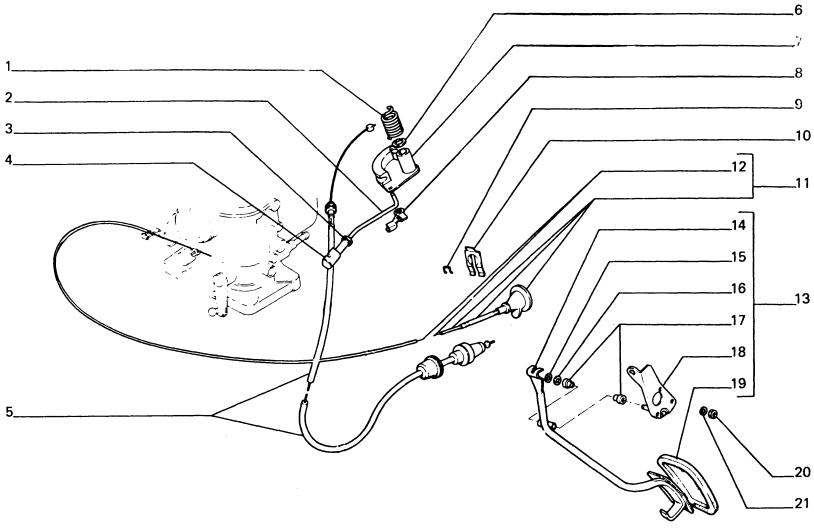

L.P.	ZMIANA	NR CZĘŚCI	ZASTOSOWANIE	UWAGI
1		039421		
2		051204		
3		15896411		
4		15153580		
5	C 245	039422		
	D 245	060597		
6		11087876		
7		039419		
8		814838		
9		811731		
10		880673		
11		4384840		
12		19150570		
13		4380205		
14		4380203		
15		11065976		
16		12638601		
17		4349575		
18		4380409		
19		4213235		
20		10516471		
21		15896211		

ZMIANA: D 245

WPROWADZENIE:

STOPIEŃ ZAMIENNOŚCI:

DOTYCZY: SILNIK Z CENTRALNYM WTRYSKIEM PALIWA

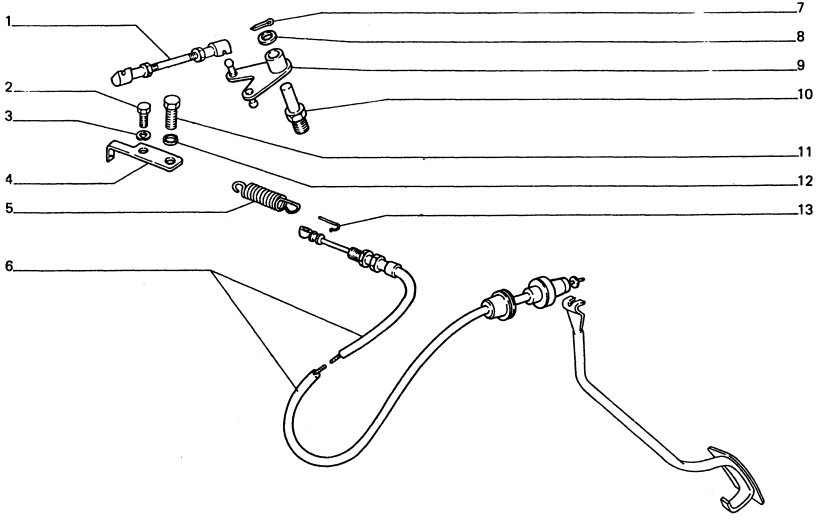

L.P.	ZMIANA	NR CZĘŚCI	ZASTOSOWANIE	UWAGI
1		052460		
2		16043211		
3		11198071		
4		059228		
5		059227		
6		061010		
7		10734201		
8		10519601		
9		057148		
10		811666		
11		10902211		
		10902221		
12		11197770		
		10516470		
13		060601		

ZMIANA: WPROWADZENIE: STOPIEŃ ZAMIENNOŚCI:

DOTYCZY: SILNIK Z CENTRALNYM WTRYSKIEM PALIWA

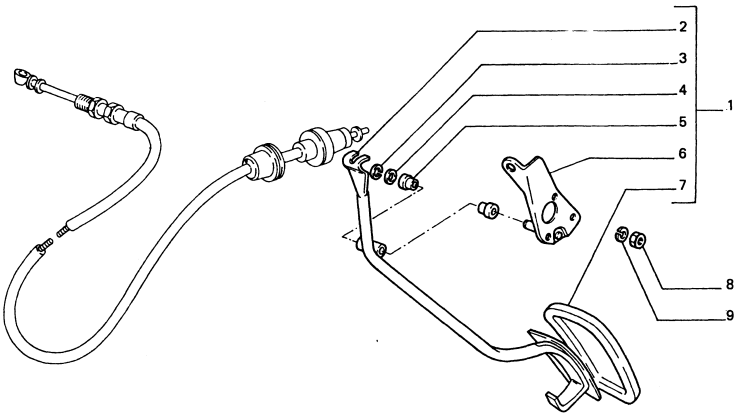

L.P.	ZMIANA	NR CZĘŚCI	ZASTOSOWANIE	UWAGI
1		4380205		
2		4380203		
3		11065976		
4		12633601		
5		4349575		
6		4380409		
7		4213235		
8		10516471		
9		15896211		

ZMIANA: WPROWADZENIE: STOPIEŃ ZAMIENNOŚCI:

10221/05

3

2 - 1995

DOTYCZY: SILNIK Z CENTRALN[illegible] WTRYSKIEM PALIWA

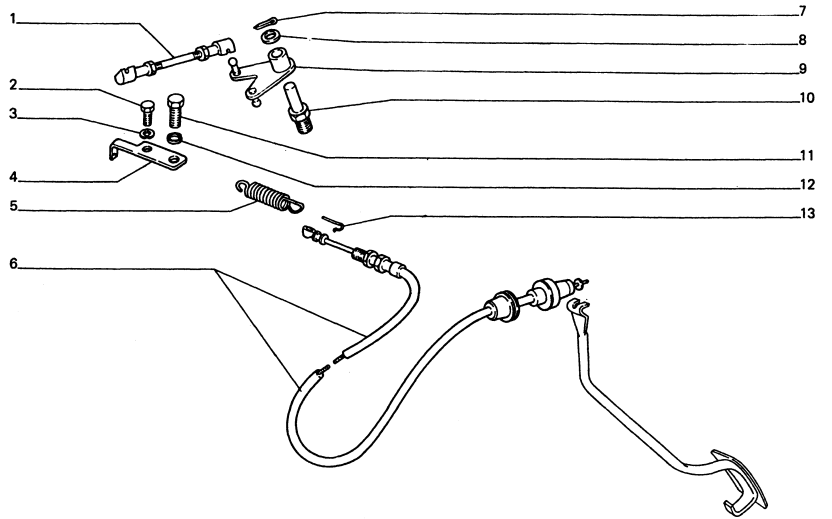

L.P.	ZMIANA	NR CZĘŚCI	ZASTOSOWANIE	UWAGI
1		052460		
2		16043211		
3		11198071		
4		059228		
5		059227		
6		061010		
7		10734201		
8		10519601		
9		057148		
10		811666		
11		10902211		
		10902221		
12		11197770		
		10516470		
13		060601		

ZMIANA: WPROWADZENIE: STOPIEŃ ZAMIENNOŚCI:

10221/10

DOTYCZY: SILNIK CITROEN – 1.905

2 - 1995

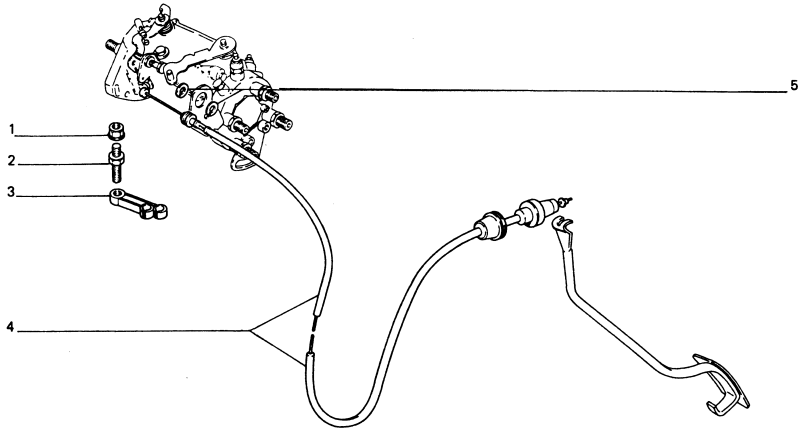

POZOSTAŁE CZĘŚCI PATRZ TABLICA 10221
POUR AUTRES PIECES TABLEAU
UBRIGE TEILEN SEHEN SIE AUF DIE TAFEL
REMANING PARTS, SEE TABLE

L.P.	ZMIANA	NR CZĘŚCI	ZASTOSOWANIE	UWAGI
1		693513 063506		(x)
2		244308 063505		(x)
3		163131 062096		(x)
4	C 242 D 242	054927 060599		
5		054698		

ZMIANA: D 242

WPROWADZENIE:

STOPIEŃ ZAMIENNOŚCI:

DOTYCZY: SILNIK CITROEN – 1.905

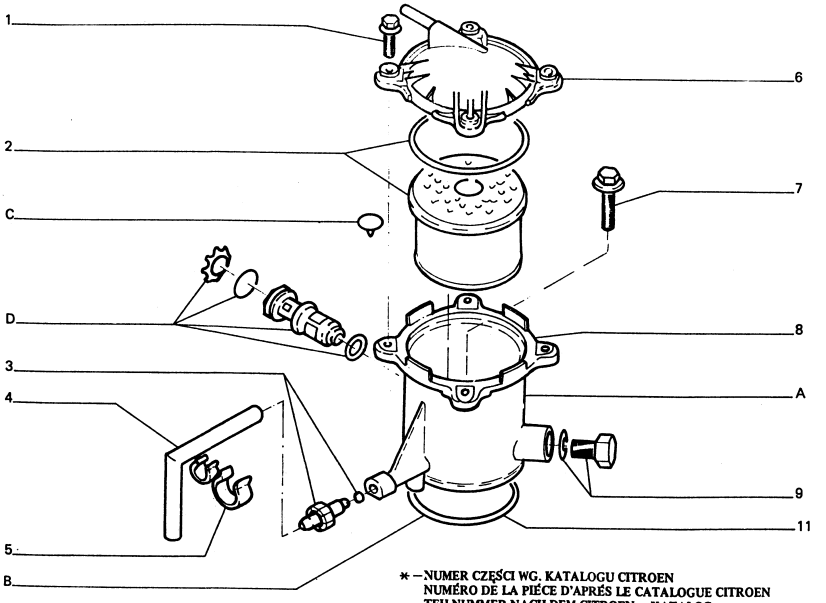

8 = A + B + 3

10 = C + D

* – NUMER CZĘŚCI WG. KATALOGU CITROEN
NUMÉRO DE LA PIÈCE D'APRÈS LE CATALOGUE CITROEN
TEILNUMMER NACH DEM CITROEN – KATALOG
NUMBER OF PIECE ACCORDING TO CATALOGUE OF CITROEN

L.P.	ZMIANA	NR CZĘŚCI	ZASTOSOWANIE	UWAGI
1		6913 L5 057514		(*)
2		96098964 057506		(*)
3		95663010 057509		(*)
4		7905026721 057511		(*)
5		96088652 057512		(*)
6		96133449 057507		(*)
7		692249 057513		(*)
8		95663009 057505		(*)
9		95663011 057510		(*)
10		95663012 057508		(*)
11		191211 063063		(x)

ZMIANA: WPROWADZENIE: STOPIEŃ ZAMIENNOŚCI:

DOTYCZY: SILNIK CITROEN – 1.905

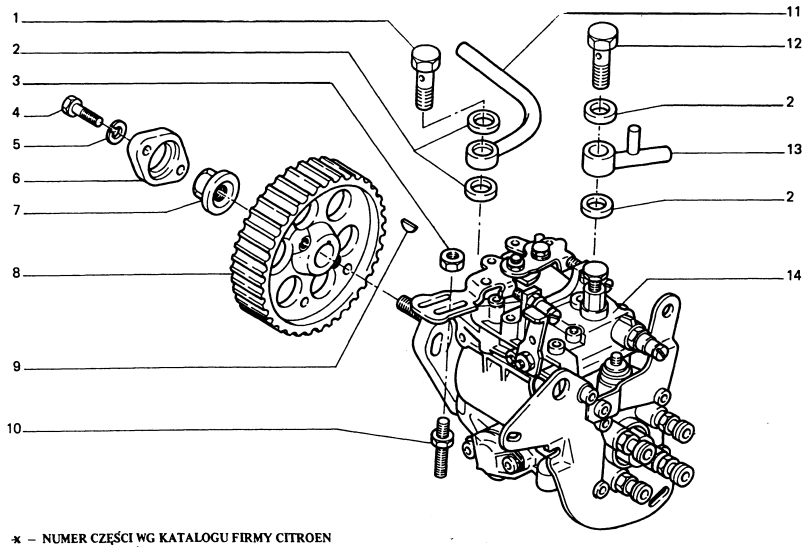

L.P.	ZMIANA	NR CZĘŚCI	ZASTOSOWANIE	UWAGI
1		1563 C5		
		055288		(x)
2		193314		
		055289		(x)
3		025103		
		063512		(x)
4		692172		
		055283		(x)
5		7903057003		
		055083		(x)
6		96081300		
		055284		(x)
7		193210		
		055285		(x)
8		193022		
		055286		(x)
9		193122		
		060619		(x)
10		93502650		
		063511		(x)
11		1563 C7		
		060620		(x)
12		156358		
		063513		(x)
13		96004535		
		055677		(x)
14		1920 N8		
		061679		(x)

x – NUMER CZĘŚCI WG KATALOGU FIRMY CITROEN
NUMMER OF PIÉCE ACCORDING TO CATALOGUE OF CITROEN
NUMÉRO DE LA PIÉCE D'APRES LE CATALOGUE CITROEN
TEILNUMMER NACH DEM CITROEN – KATALOG

ZMIANA: WPROWADZENIE: STOPIEŃ ZAMIENNOŚCI:

DOTYCZY: SILNIK CITROEN – 1.905

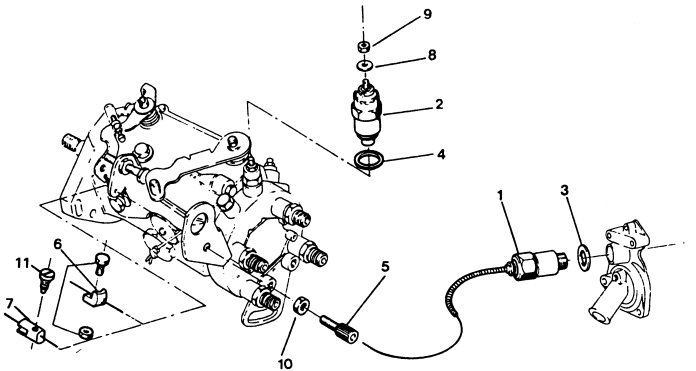

* – NUMER CZĘŚCI WG KATALOGU FIRMY CITROEN
NUMBER OF PIECE ACCORDING TO CATALOGUE OF CITROEN FIRM
NUMÉRO DE LA PIÉCE LE CATALOGUE CITROEN
TEINUMMER NACH DEM CITROEN – KATALOG

L.P.	ZMIANA	NR CZĘŚCI	ZASTOSOWANIE	UWAGI
1		164752 055255		(*)
2		168041 055256		(*)
3		97533536 055257		(*)
4		7901168042 055258		(*)
5		164734 055259		(*)
6		95586658 055260		(*)
7		1664 HO 055261		(*)
8		695855 055262		(*)
9		693673 055128		(*)
10		693319 055264		(*)
11		1664 H1 055265		(*)

ZMIANA: WPROWADZENIE: STOPIEŃ ZAMIENNOŚCI:

DOTYCZY: SILNIK CITROEN – 1.905

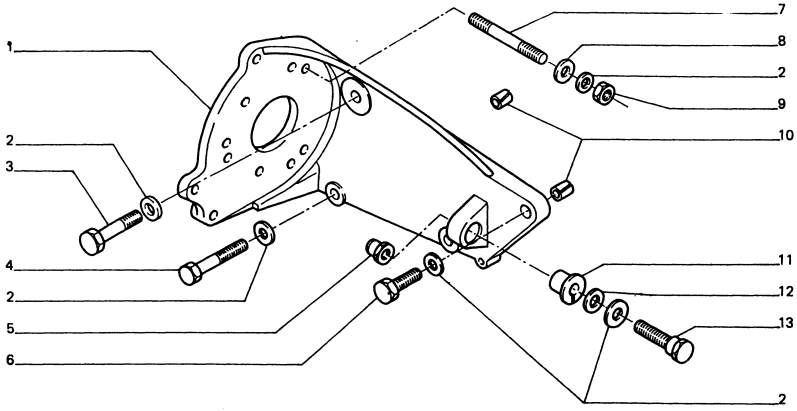

NUMER CZĘŚCI WG. KATALOGU FIRMY CITROEN
NUMERO DE LA PIÉCE D'APRÉS LE CATALOGUE CITROEN
TEILNUMMER NACH DEM CITROEN – KATALOG
NUMBER OF PIECE ACCORDING TO CATALOGUE OF CITROEN

L.P.	ZMIANA	NR CZĘŚCI	ZASTOSOWANIE	UWAGI
1		192633		
		061680		(*)
2		696213		
		055100		(*)
3		692183		
		060629		(*)
4		7903201039		
		056605		(*)
5		93510619		
		056622		(*)
6		691462		
		061681		(*)
7		692923		
		056631		(*)
8		7903053392		
		055241		(*)
9		693238		
		055106		(*)
10		696838		
		056635		(*)
11		192317		
		056621		(*)
12		694905		
		060624		(*)
13		192320		
		061682		(*)

ZMIANA: WPROWADZENIE: STOPIEŃ ZAMIENNOŚCI:

DOTYCZY: SILNIK CITROEN – 1,905

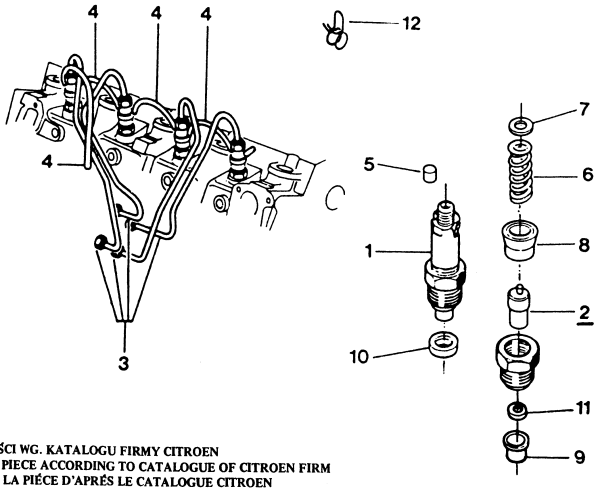

* – NUMER CZĘŚCI WG. KATALOGU FIRMY CITROEN
NUMBER OF PIECE ACCORDING TO CATALOGUE OF CITROEN FIRM
NUMÉRO DE LA PIÉCE D'APRÉS LE CATALOGUE CITROEN
TEILNUMMER NACH DEM CITROEN – KATALOG

L.P.	ZMIANA	NR CZĘŚCI	ZASTOSOWANIE	UWAGI
1	C 242	93501092		(*)
		055180		
	D 242	198011		(*)
		063067		
2	C 242	96047300		(*)
		055181		
	D 242	198177		(*)
		063068		
3		157039		(*)
		055183		
4		157362		(*)
		055184		
5		157509		(*)
		055185		
6		198813		(*)
		055186		
7		9401989480		(*)
		055187		≠0,80
		9401989490		(*)
		055188		≠0,84
		9401989660		(*)
		055189		≠0,88
		9401989510		(*)
		055190		≠0,94
		9401989670		(*)
		055191		≠0,98
		9401989280		(*)
		055192		≠1,00
		9401989290		(*)
		055193		≠1,04
		9401989300		(*)
		055194		≠1,10
		9401989310		(*)
		055195		≠1,14
		9401989320		(*)
		055196		≠1,20
		9401989330		(*)
		055197		≠1,24
		9401989340		(*)
		055198		≠1,30
		9401989350		(*)
		055199		≠1,34
		9401989360		(*)
		055200		≠1,40
		9401989370		(*)
		055201		≠1,44
		9401989380		(*)
		055202		≠1,50
		9401989390		(*)
		055204		≠1,54
8		198502		(*)
		055203		
9		198204		(*)
		055205		
10		198105		(*)
		055206		
11		198102		(*)
		055207		
12		157510		(*)
		055113		

ZMIANA: D 242

WPROWADZENIE:

STOPIEŃ ZAMIENNOŚCI:

10254

1

2 - 1995

DOTYCZY: SILNIK FSO – 1600

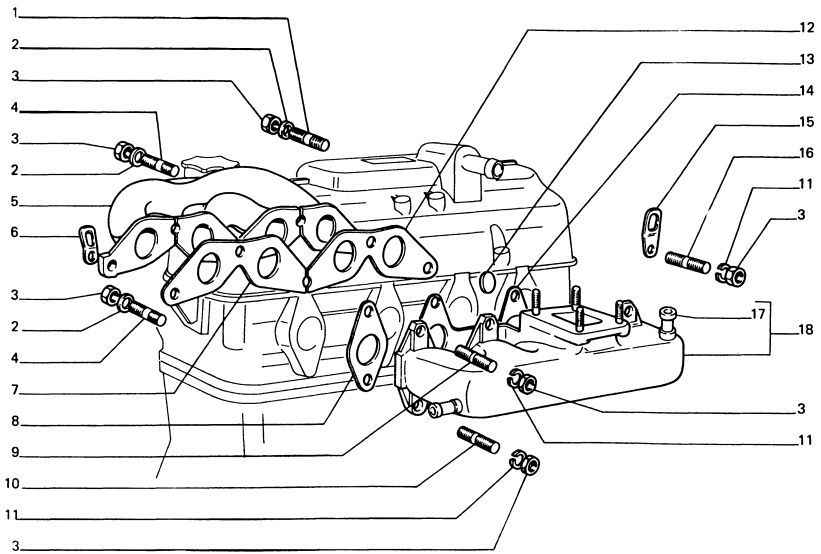

L.P.	ZMIANA	NR CZĘŚCI	ZASTOSOWANIE	UWAGI
1	SOST	13543921 058045	CON 058045	
2		12647101		
3		16100811		
4		1354382[illegible]		
5		0180[illegible]		
6		4117892		
7		407229[illegible] 4356483 4363413		
8		4127670		
9		13517021		
10		13543621		
11		11198070		
12		4088354 4356484 4363414		
13		10158401 10158701		
14		4127665		
15		4117893		
16		13517221		
17		4082627		
18		029754		

ZMIANA:

WPROWADZENIE:

STOPIEŃ ZAMIENNOŚCI:

10254

2

2 - 1995

DOTYCZY: SILNIK FSO – 1600

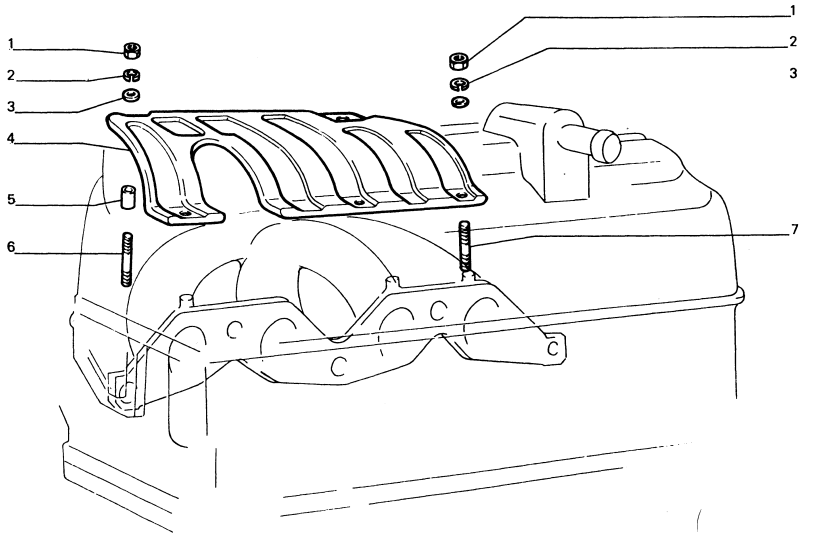

L.P.	ZMIANA	NR CZĘŚCI	ZASTOSOWANIE	UWAGI
1		1589621		
2		10516470		
3		12644401		
4		040886		
5		018434		
6		11500425		
7		11500725		

ZMIANA: WPROWADZENIE: STOPIEŃ ZAMIENNOŚCI:

10254/05

1

2 - 1995

DOTYCZY: SILNIK Z CENTRALNYM WTRYSKIEM PALIWA

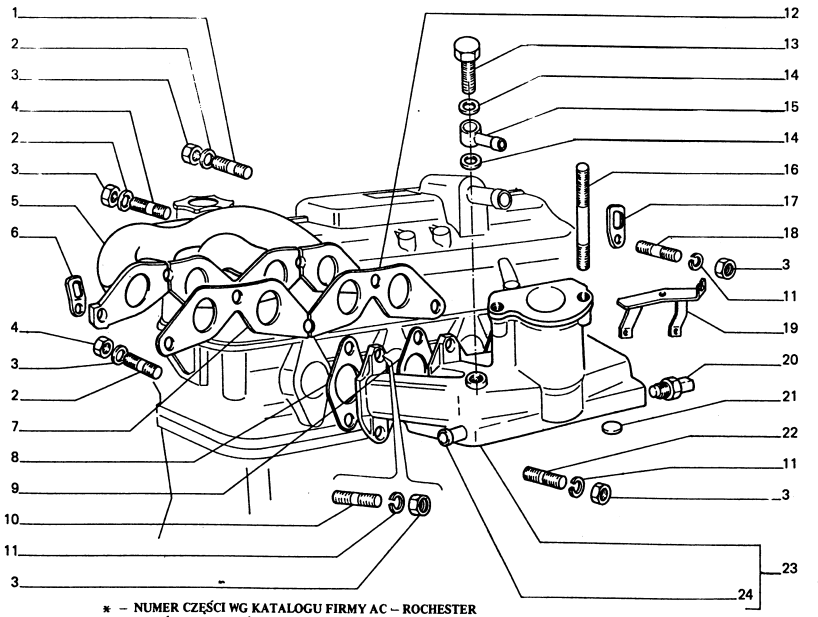

* – NUMER CZĘŚCI WG KATALOGU FIRMY AC – ROCHESTER
NUMÉRO DE LA PIÉCE D'APRES LE CATALOGUE AC – ROCHESTER
TEILNUMMER NACH DEM AC – ROCHESTER – KATALOG
NUMBER OF PIECE ACCORDING TO CATALOGUE OF AC – ROCHESTER

ZMIANA: WPROWADZENIE: STOPIEŃ ZAMIENNOŚCI:

L.P.	ZMIANA	NR CZĘŚC.	ZASTOSOWANIE	UWAGI
1		058045		
2		12647101		
3		16100811		
4		13543821		
5		018089		
6		4117892		
7		4072291		
		4356483		
		4363413		
8		4127670		
9		4127665		
10		13517021		
11		11198070		
12		4088354		
		4356484		
		4363414		
13		4102490		
14		016900		
15		054439		
16		051467		
17		4117893		
18		13517221		
19		051575		
20		25036898		(*)
		051557		
21		10158401		
		10158701		
22		13543621		
23		054449		
24		4082627		

DOTYCZY: SILNIK Z CENTRALNYM WTRYSKIEM PALIWA

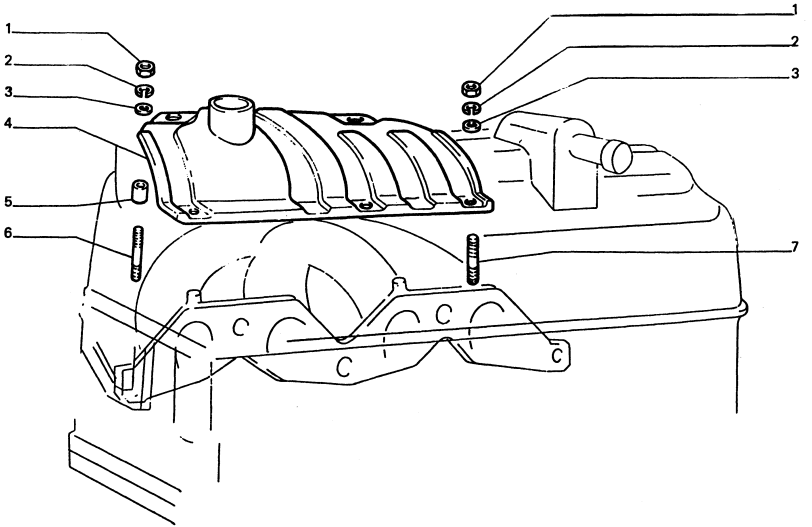

L.P.	ZMIANA	NR CZĘŚCI	ZASTOSOWANIE	UWAGI
1		15896211		
2		10516470		
3		12644401		
4		040886		
5		018434		
6		11500425		
7		11500725		

ZMIANA:

WPROWADZENIE:

STOPIEŃ ZAMIENNOŚCI:

DOTYCZY: SILNIK CITROEN - 1.905

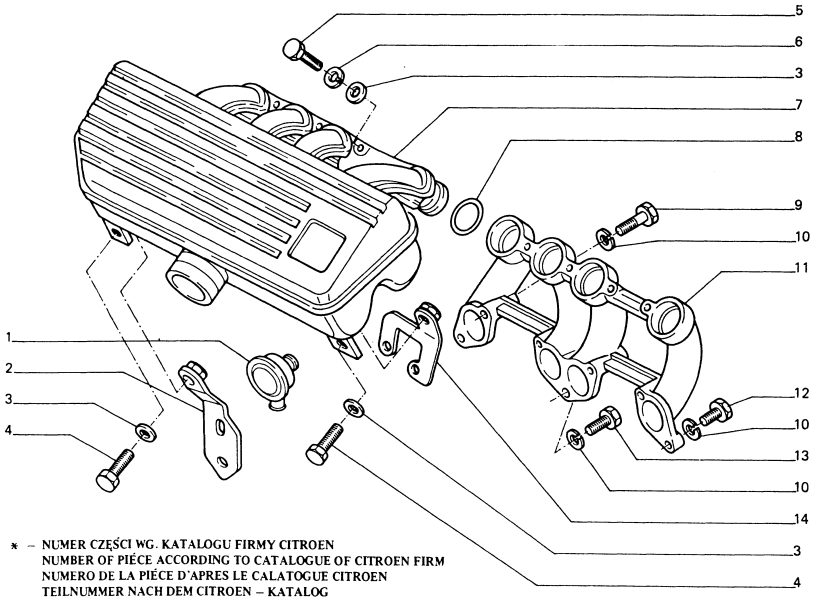

* – NUMER CZĘŚCI WG. KATALOGU FIRMY CITROEN
NUMBER OF PIÉCE ACCORDING TO CATALOGUE OF CITROEN FIRM
NUMERO DE LA PIÉCE D'APRES LE CALATOGUE CITROEN
TEILNUMMER NACH DEM CITROEN – KATALOG

L.P.	ZMIANA	NR CZĘŚCI	ZASTOSOWANIE	UWAGI
1		036158		
		054572		(*)
2		036355		(*)
		057497		
3		12643701		
4		13824311		
5		13824611		
6		7903057013		(*)
		055067		
7		9615365580		(*)
		054473		
8		036520		(*)
		054474		
9		7903009137		(*)
		055099		
10		696213		(*)
		055100		
11	C 242	93510151		(*)
		055097		
	D 242	034299		(*)
		063066		
12		691307		(*)
		055098		
13		7903201663		(*)
		055134		
14		96131157		(*)
		057498		

ZMIANA: D 242

WPROWADZENIE:

STOPIEŃ ZAMIENNOŚCI:

DOTYCZY: SILNIK CITROEN – 1.905

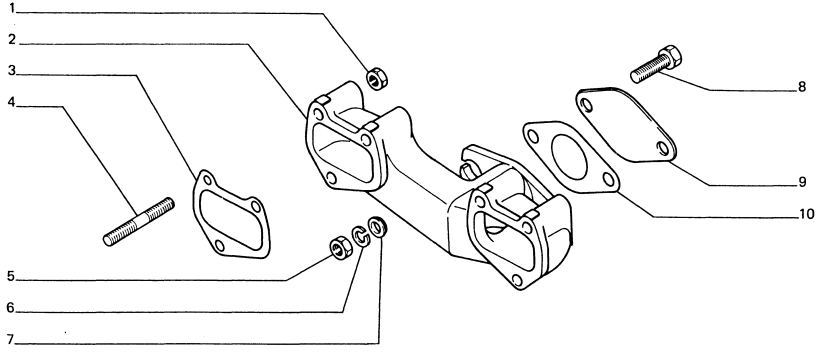

L.P.	ZMIANA	NR CZĘŚCI	ZASTOSOWANIE	UWAGI
1		693238 055106		(*)
2		93501495 055101		(*)
3		034978 055102		(*)
4		7903027328 055104		(*)
5		16100811		
6		10516670		
7		054346		
8		16043821		
9		054212		
10		054213		

* – NUMER CZĘŚCI WG KATALOGU FIRMY CITROEN
NUMBER OF PIECE ACCORDING TO CATALOGUE OF CITROEN FIRM
NUMÉRO DE LA PIÉCE D'APRÉS LE CATALOGUE CITROEN
TEILNUMMER NACH DEM CITROEN – KATALOG

ZMIANA: WPROWADZENIE: STOPIEŃ ZAMIENNOŚCI:

10258

2 - 1995

DOTYCZY: SILNIK FSO – 1600

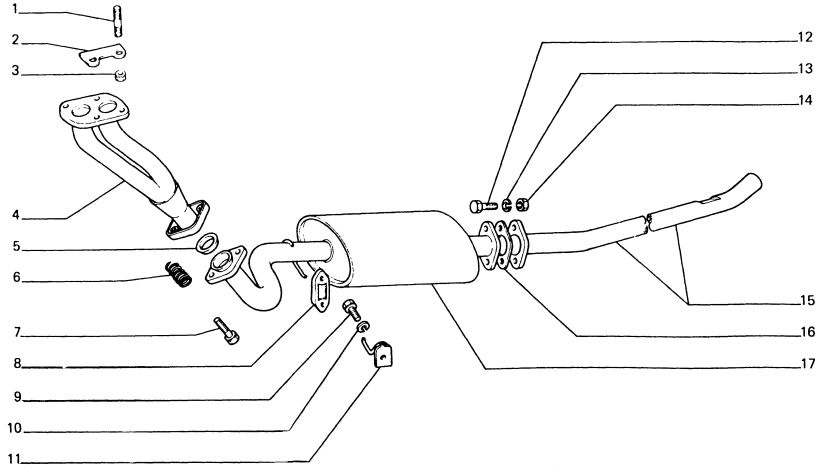

L.P.	ZMIANA	NR CZĘŚCI	ZASTOSOWANIE	UWAGI
1		13517235		
2		4355257		
3		4261250		
4		053607		
5		051802		
		053609		
		053610		
6		051801		
7		051800		
8		053611		
9		15970521		
10		11198371		
11		054187		
12		16043821		
13		11198071		
14		16100811		
15		053608		
16		053612		
17		053556		

ZMIANA: WPROWADZENIE: STOPIEŃ ZAMIENNOŚCI:

10258

2

2 - 1995

DOTYCZY: SILNIK FSO – 1600

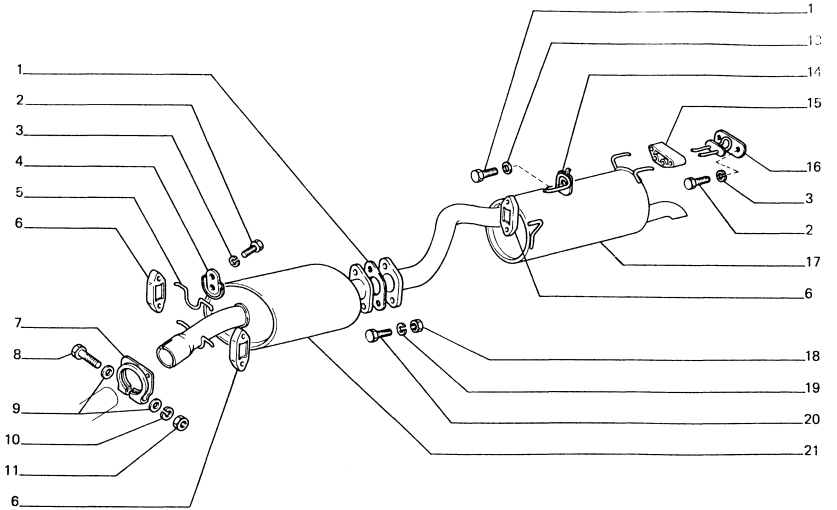

L.P.	ZMIANA	NR CZĘŚCI	ZASTOSOWANIE	UWAGI
1		053612		
2		16043221		
3		10516670		
4		053613		
5		053614		
6		053611		
7		4373156		
8		15971421		
9		12638601		
10		10513870		
11		12164711		
12		15970521		
13		11198371		
14		054187		
15		053615		
16		057130		
17		057128		
18		16100811		
19		11198071		
20		16043821		
21		053558		

ZMIANA: WPROWADZENIE: STOPIEN ZAMIENNOŚCI:

DOTYCZY: SILNIK CITROEN – 1.905

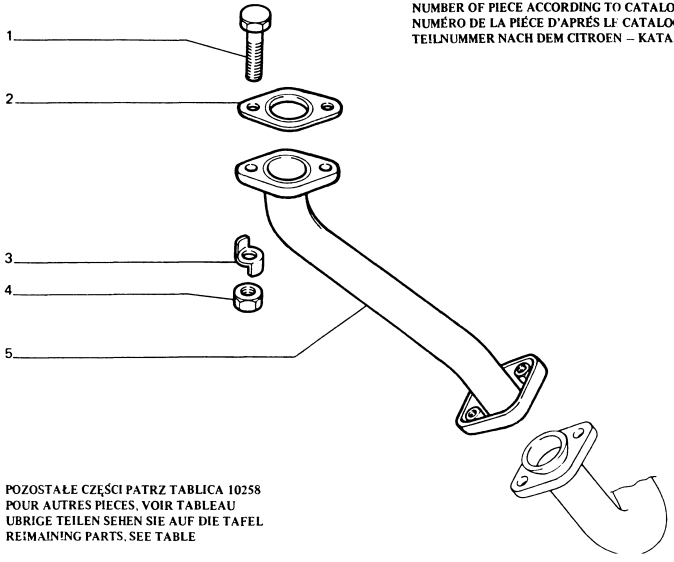

* – NUMER CZĘŚCI WG. KATALOGU FIRMY CITROEN
NUMBER OF PIECE ACCORDING TO CATALOGUE OF FIRM CITROEN
NUMÉRO DE LA PIÉCE D'APRÉS LE CATALOGUE CITROEN
TEILNUMMER NACH DEM CITROEN – KATALOG

POZOSTAŁE CZĘŚCI PATRZ TABLICA 10258
POUR AUTRES PIECES, VOIR TABLEAU
UBRIGE TEILEN SEHEN SIE AUF DIE TAFEL
REMAINING PARTS, SEE TABLE

L.P.	ZMIANA	NR CZĘŚCI	ZASTOSOWANIE	UWAGI
1		16044021		
2		171099		
		054865		(*)
		054247		
3		054563		
4		4261250		
5		054223		

ZMIANA. WPROWADZENIE: STOPIEŃ ZAMIENNOŚCI:

10259

1

12 - 1992 2 - 1995

DOTYCZY: SILNIK FSO – 1600

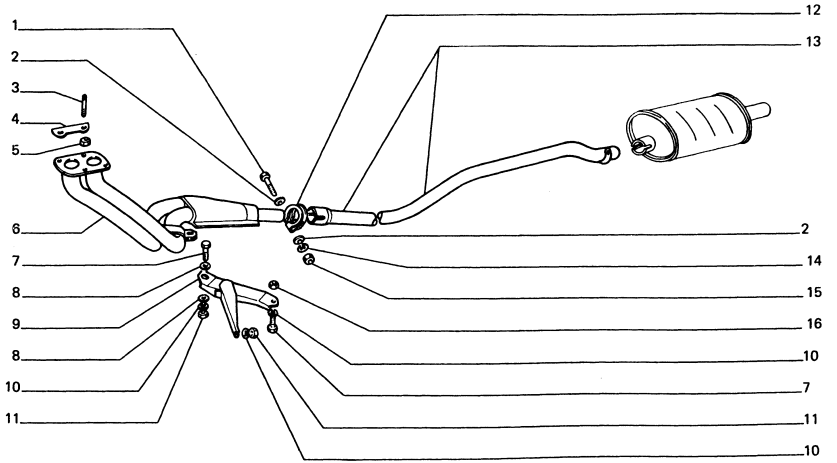

L.P.	ZMIANA	NR CZĘŚCI	ZASTOSOWANIE	UWAGI
1		15971421		
2		12638601		
3		13517235		
4		4355257		
5		261250		
6		051151		
7		15043621		
8		12646701		
9		051125		
10		10516670		
11		16100811		
12		4373156		
13		034648		
14		10516870		
15		12164711		
16		14089611		

ZMIANA: WPROWADZENIE: STOPIEŃ ZAMIENNOŚCI:

10259

2

DOTYCZY: SILNIK FSO – 1600

12 - 1992 2 - 1995

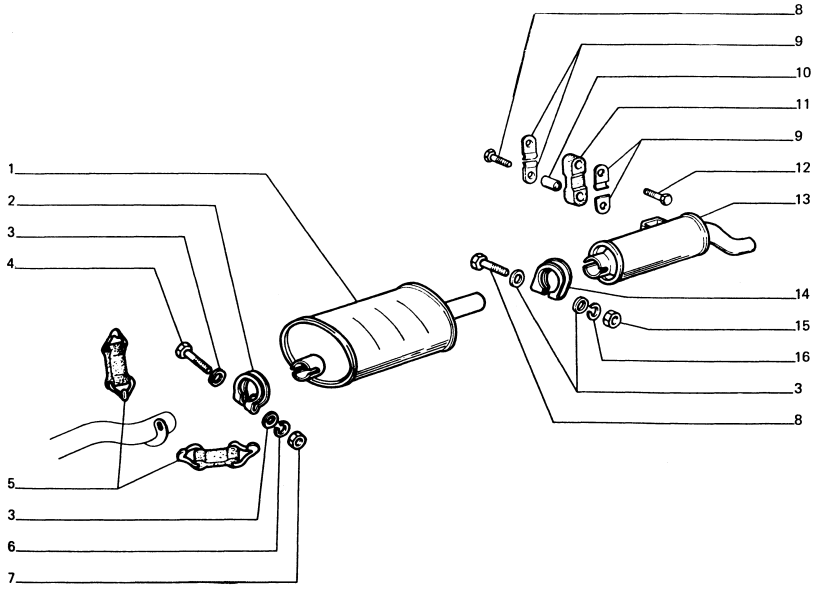

L.P	ZMIANA	NR CZĘŚCI	ZASTOSOWANIE	UWAGI
1		034650		
2		012903		
3		12638601		
4		15971421		
5		4126729		
6		10516870		
7		12164711		
8		16044721		
9		4112294		
10		4013947		
11		4112293		
12		13826721		
13		034651		
14		4082895		
15		16100811		
16		10516670		

ZMIANA: WPROWADZENIE: STOPIEŃ ZAMIENNOŚCI:

DOTYCZY: SILNIK CITROEN – 1,905

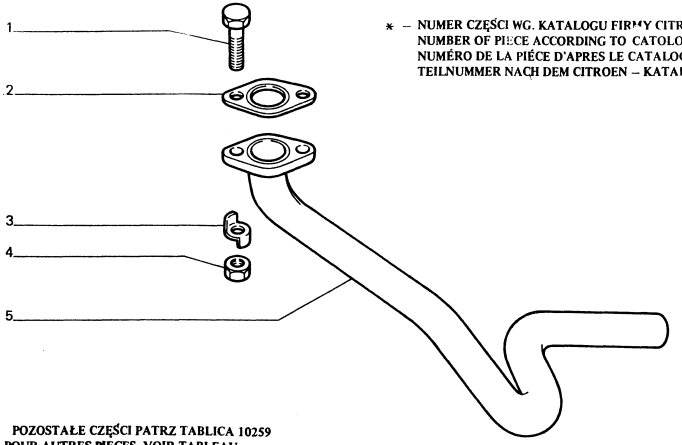

* – NUMER CZĘŚCI WG. KATALOGU FIRMY CITROEN
NUMBER OF PIECE ACCORDING TO CATOLOGUE OF CITROEN FIRM
NUMÉRO DE LA PIÉCE D'APRES LE CATALOGUE CITROEN
TEILNUMMER NACH DEM CITROEN – KATALOG

POZOSTAŁE CZĘŚCI PATRZ TABLICA 10259
POUR AUTRES PIECES, VOIR TABLEAU
UBRIGE TEILEN SEHEN SIE AUF DIE TAFEL
REMAINING PARTS, SEE TABLE

L.P.	ZMIANA	NR CZĘŚCI	ZASTOSOWANIE	UWAGI
1		16044021		
2		171099 054865 054247		(x)
3		054563		
4		4261250		
5		055380		

ZMIANA: WPROWADZENIE: STOPIEŃ ZAMIENNOŚCI:

10301

DOTYCZY: SILNIK FSO – 1600

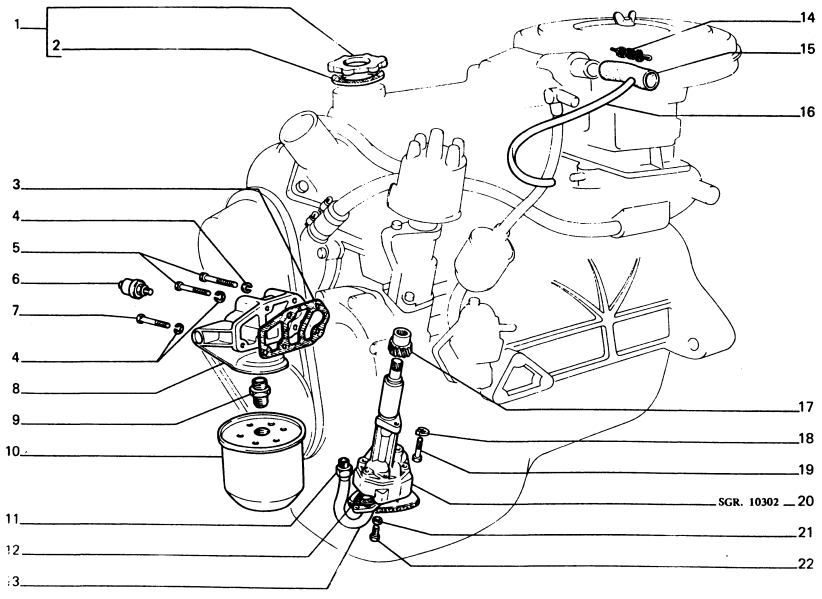

L.P.	ZMIANA	NR CZĘŚCI	ZASTOSOWANIE	UWAGI
1		416[illegible]030		
2		4161222		
3		4381881		
4		11198070		
5		16043921		
6		4151997		
		026991		
		051703		
		058006		
7		16044621		
8		053332		
9		4381882		
10		013876		
		4382101		
		4383018		
		4397164		
		061669		
11		4357452		
12		4357453		
13		4357449		
14		4114060		
15		4381870		
16		4356472		
17		024396		
18		4026364		
19		16043911		
20		040516		
21		11197770		
22		10902411		

ZMIANA: WPROWADZENIE: STOPIEŃ ZAMIENNOŚCI:

DOTYCZY: SILNIK FSO – 1600

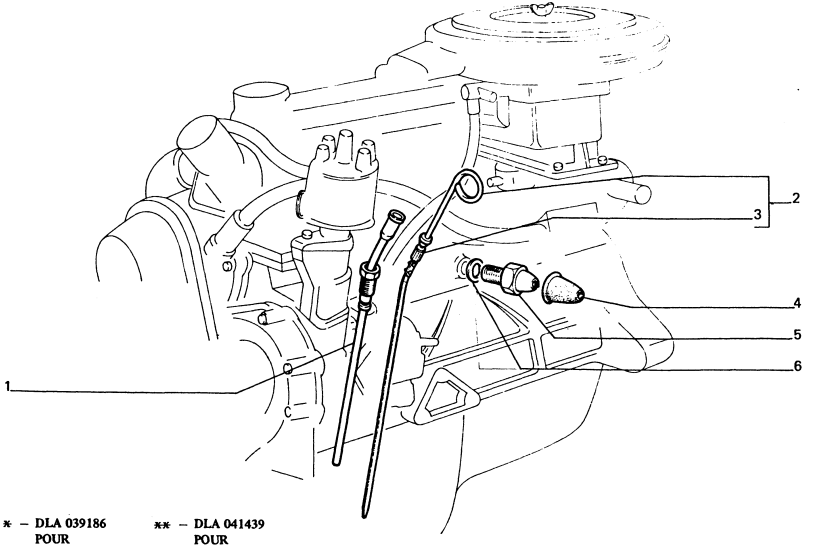

* – DLA 039186
POUR
FUER
FOR

** – DLA 041439
POUR
FUER
FOR

L.P.	ZMIANA	NR CZĘŚCI	ZASTOSOWANIE	UWAGI
1		058819		
2		039186 041439		
3		4102056 041392 041440		(*) (**) (**)
4		4151244		
5		012579		
6		10298460		

ZMIANA: WPROWADZENIE: STOPIEŃ ZAMIENNOŚCI:

DOTYCZY: SILNIK Z CENTRALNYM WTRYSKIEM PALIWA

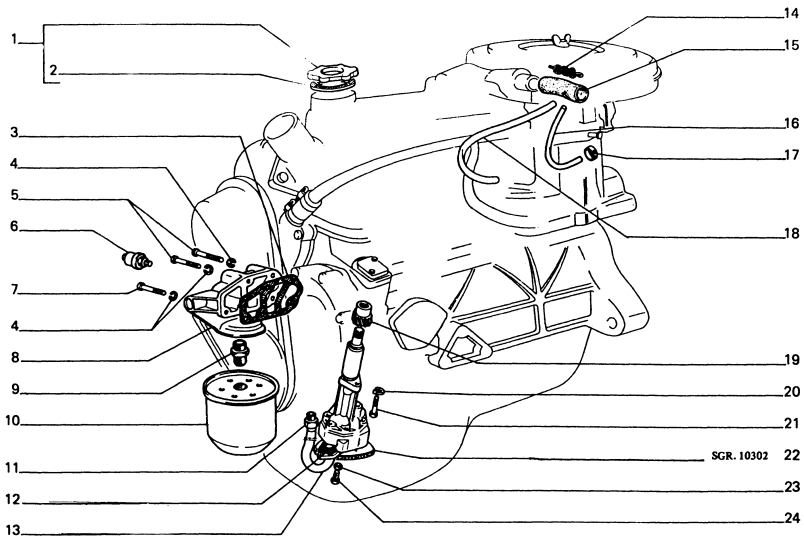

L.P.	ZMIANA	NR CZĘŚCI	ZASTOSOWANIE	UWAGI
1		4161330		
2		4161222		
3		4381881		
4		11198070		
5		16043921		
6		026991		
		051703		
		058006		
7		16044621		
8		053332		
9		4381882		
10		013876		
		4382101		
		4383018		
		4397164		
		061669		
11		4357452		
12		4357453		
13		4357449		
14		4114060		
15		4381870		
16		051566		
17		016375		
18		4356472		
19		024396		
20		4026364		
21		16043911		
22		040516		
23		11197770		
24		10902411		

ZMIANA: WPROWADZENIE: STOPIEŃ ZAMIENNOŚCI:

DOTYCZY: SILNIK Z CENTRALNYM WTRYSKIEM PALIWA

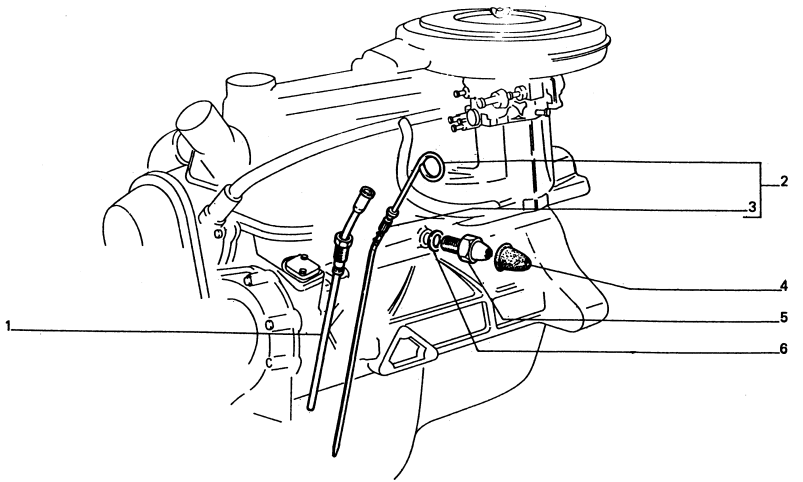

* – DLA 039186
POUR
FUER
FOR

** – DLA 041439
POUR
FUER
FOR

.P.	ZMIANA	NR CZĘŚCI	ZASTOSOWANIE	UWAGI
1		058819		
2		039186		
		041439		
3		4102056		(*)
		041392		(*)
		041440		(**)
4		4151244		
5		012579		
6		10298460		

ZMIANA:

WPROWADZENIE:

STOPIEŃ ZAMIENNOŚCI:

DOTYCZY: SILNIK CITROEN – 1,905

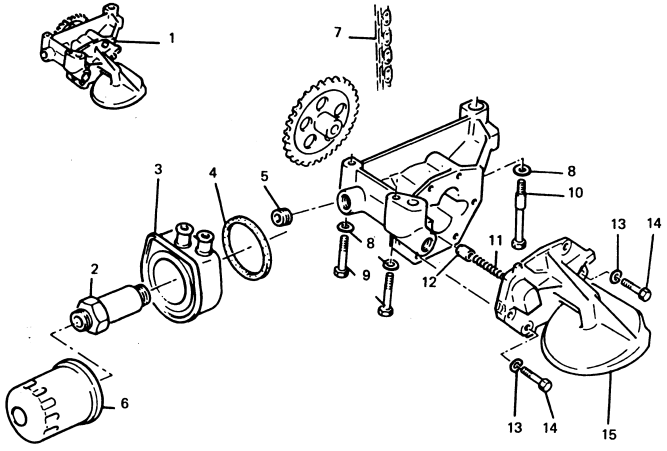

* – NUMER CZĘŚCI WG. KATALOGU FIRMY CITROEN
NUMBER OF PIECE ACCORDING TO CATALOGUE OF CITROEN FIRM
NUMÉRO DE LA PIÉCE D'APRÉS LE CATALOGUE CITROEN
TEILNUMMER NACH DEM CITROEN – KATALOG

L.P.	ZMIANA	NR CZĘŚCI	ZASTOSOWANIE	UWAGI
1		95624091 060590		(*)
2	 C 242 D 242	93501323 055055 1103 C6 063318		(*) (*)
3	 C 242 D 242	96126776 055056 1103 C9 063319		(*) (*)
4	 C 242 D 242	96085699 060596 110424 063320		(*) (*)
5		016321 055062		(*)
6		1109 J8 055054		(*)
7		91505698 060593		(*)
8		7903057003 055083		(*)
9		692132 060622 96037971 055070		(*) (*)
10		101105 055068		(*)
11		90002004 060595		(*)
12		113313 055060		(*)
13		7903057013 055067		(*)
14		7903201140 055065 692181 055066		(*) (*)
15		91506597 055057		(*)

ZMIANA: D 242 WPROWADZENIE: STOPIEŃ ZAMIENNOŚCI:

DOTYCZY. SILNIK CITROEN – 1.905

POZOSTAŁE CZĘŚCI PATRZ TAB ICA 10301
POUR AUTRES PIECES, VOIR TA EAU
UBRIGE TEILEN SEHEN SIE AU DIE TAFEL
REMAINING PARTS, SEE TABL

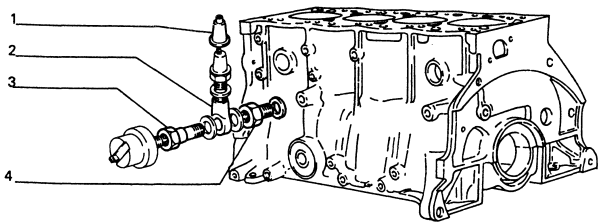

L.P.	ZMIANA	NR CZĘŚCI	ZASTOSOWANIE	UWAGI
1		4151244		
2		4376198		
3		4376197		
4		054211		

ZMIANA: WPROWADZENIE: STOPIEŃ ZAMIENNOŚCI:

DOTYCZY: SILNIK CITROEN – 1.905

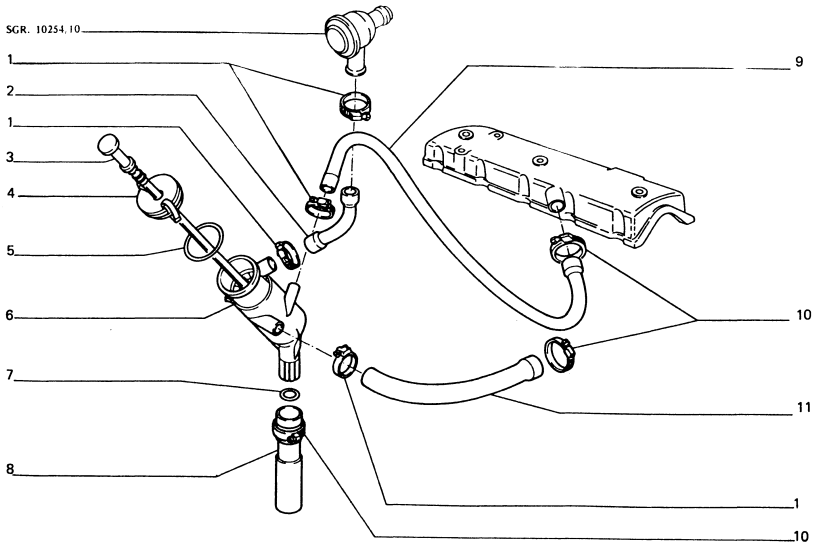

* – NUMER CZĘŚCI WG KATALOGU FIRMY CITROEN
NUMBER OF PIECE ACCORDING TO CATALOGUE OF CITROEN FIRM
NUMÉRO DE LA PIÉCE ÁPRÉS LE CATALOGUE CITROEN
TEILNUMMER NACH DEM CITROEN – KATALOG

L.P.	ZMIANA	NR CZĘŚCI	ZASTOSOWANIE	UWAGI
1		033777		
2		1180 A3		(*)
		062694		
3		057882		
4		96096380		(*)
		055247		
5		93510663		(*)
		055251		
6		118095		(*)
		063342		
7		117025		(*)
		063343		
8		054580		
9		96111318		(*)
		063344		
10		SRV 000019		(*)
		055250		
11		119248		(*)
		055248		

ZMIANA: WPROWADZENIE: STOPIEŃ ZAMIENNOŚCI:

10302

DOTYCZY: SILNIK FSO – 1600

2 - 1995

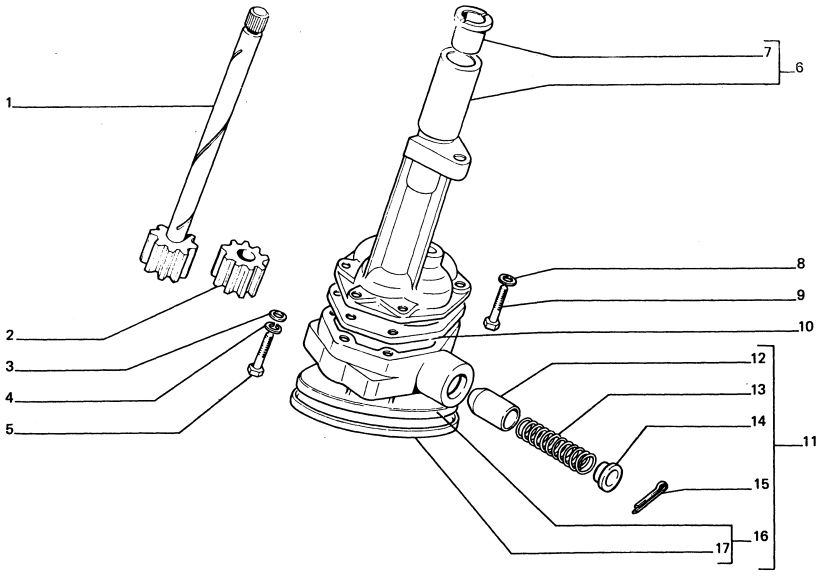

L.P.	ZMIANA	NR CZĘŚCI	ZASTOSOWANIE	UWAGI
1		040519		
2		4186692		
3		10519601		
4		11198070		
5		6044311		
6		040606		
7		4026054		
8		11197770		
9		10903621		
10		040520		
11		040118		
12		4357457		
13		4357458		
14		035160		
15		039483		
16		4357454		
17		4063104		

ZMIANA: WPROWADZENIE: STOPIEŃ ZAMIENNOŚCI:

10401

1

2 - 1995

DOTYCZY: SILNIK FSO – 1600

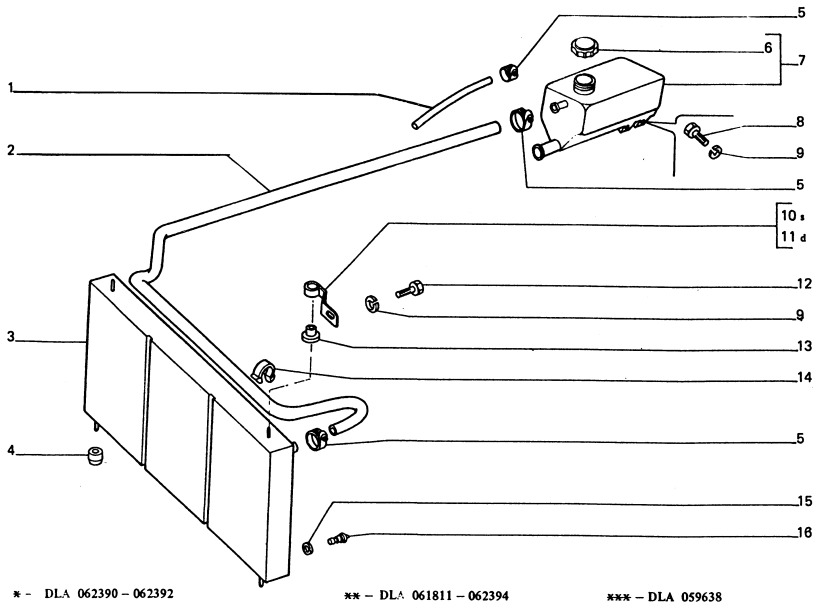

* - DLA 062390 – 062392
POUR
FULF
FOR

** – DLA 061811 – 062394
POUR
FUER
FOR

*** – DLA 059638
POUR
FUER
FOR

L.P.	ZMIANA	NR CZĘŚCI	ZASTOSOWANIE	UWAGI
1		051496		
2		058628		
3		059696		
4		059538		
5		033776		
6		059639		(*)
		059838		(**)
		062726		(***)
7		059638		
		061811		
		062394		
		062392		
		062390		
8		10902411		
9		11197770		
10		059539		
11		059540		
12		10902011		
13		059644		
14		14570080		
15		059843		
16		059844		

ZMIANA: WPROWADZENIE: STOPIEŃ ZAMIENNOŚCI:

DOTYCZY: SILNIK FSO – 1600

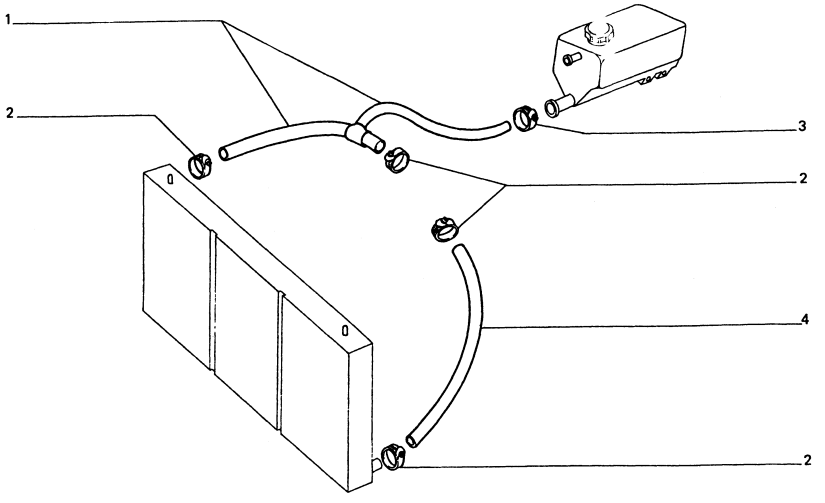

L.P.	ZMIANA	NR CZĘŚCI	ZASTOSOWANIE	UWAGI
1		059628 061786		
2		033778		
3		054613		
4		059625		

ZMIANA: WPROWADZENIE: STOPIEŃ ZAMIENNOŚCI:

DOTYCZY: SILNIK CITROEN – 1.905

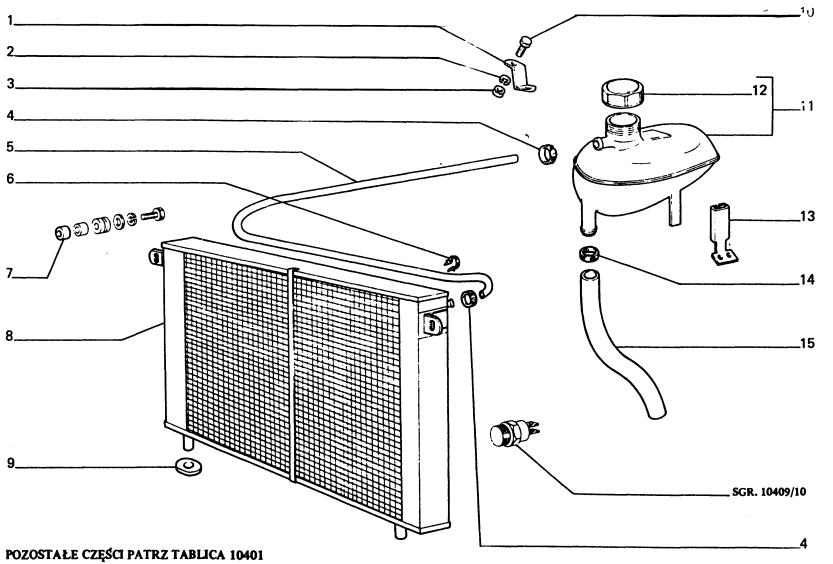

POZOSTAŁE CZĘŚCI PATRZ TABLICA 10401
POUR AUTRES PIECES, VOIR TABLEAU
UBRIGE TEILEN SEHEN SIE AUF DIE TAFEL
REMAINING PARTS, SEE TABLE

ZMIANA: WPROWADZENIE: STOPIEŃ ZAMIENNOŚCI:

L.P.	ZMIANA	NR CZĘŚCI	ZASTOSOWANIE	UWAGI
1		051488		
2		11195970		
3		15896221		
4		033777		
5		058628		
6		1[illegible]570080		
7		055394		
8		054885		
9		054246		
10		1[illegible]02421		
11		054941		
		051493		
12		051494		
13		051489		
14		054613		
15		060775		

DOTYCZY: SILNIK CITROEN – 1.905

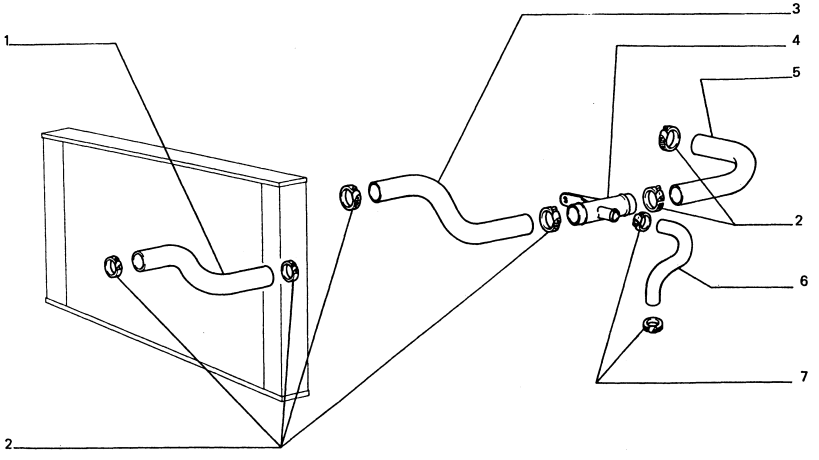

POZOSTAŁE CZĘŚCI PATRZ TABLICA 10401
POUR AUTRES PIECES, VOIR TABLEAU
UBRIGE TEILEN SEHEN SIE AUF DIE TAFEL
REMAINING PARTS, SEE TABLE

L.P.	ZMIANA	NR CZĘŚCI	ZASTOSOWANIE	UWAGI
1		054227		
2		10291290 033778		
3		054064		
4		060776		
5		060780		
6		060778		
7		033777		

ZMIANA: WPROWADZENIE: STOPIEŃ ZAMIENNOŚCI:

10402

DOTYCZY: SILNIK FSO – 1600

2 - 1995

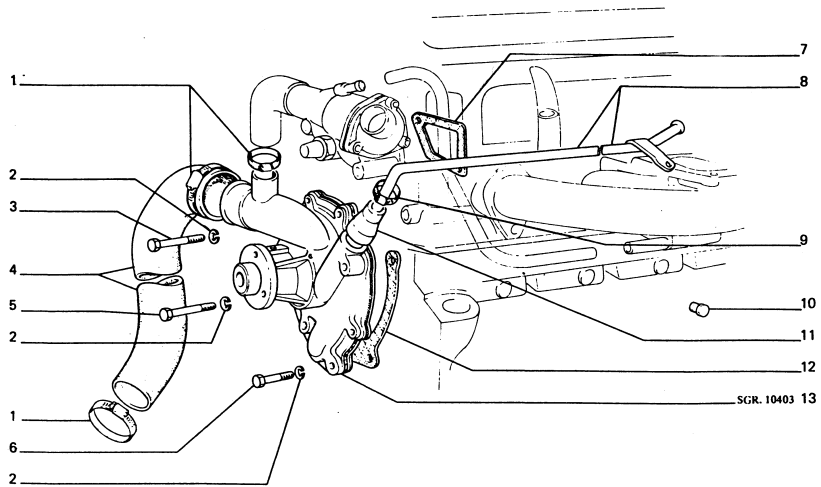

L.P.	ZMIANA	NR CZĘŚCI	ZASTOSOWANIE	UWAGI
1		033778		
2		11198070		
3		16044721		
4		029376		
5		16044521		
6		16044221		
7		4025778		
8		033045		
9		033777		
		040156		
10	SOST	011268	CON 062555	
		062555		
11		4357480		
12		4357719		
13	SOST	4357472	CON 061083	
		061083		

ZMIANA: WPROWADZENIE: STOPIEŃ ZAMIENNOŚCI:

10402

2

2 - 1995

DOTYCZY: S NIK FSO – 1600

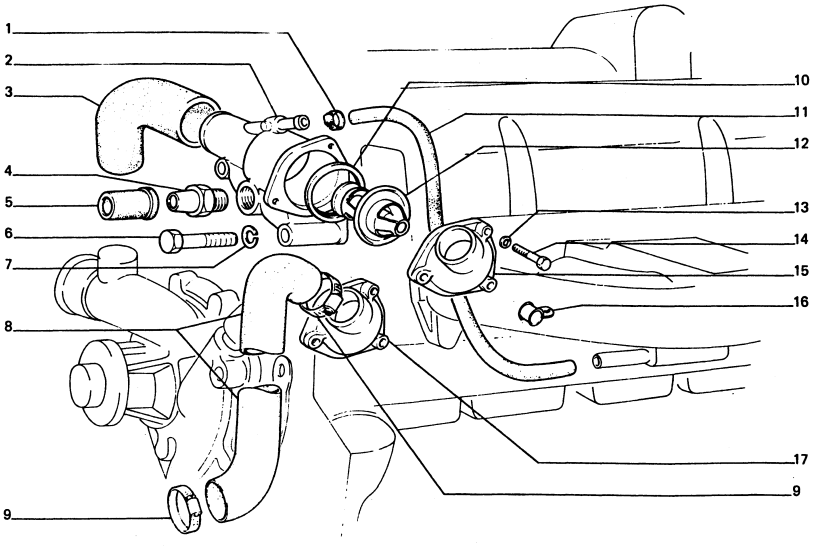

17 = 12 + 15

L.P.	ZMIANA	NR CZĘŚCI	ZASTOSOWANIE	UWAGI
1		033776		
2		4355842		
3		4355844		
4		034901		
5		4124626		
6		16044721		
7		11198070		
8		4358343		
9		033778		
10		4184495		
11		033763		
12		017102		
		4355846		
13		11197770		
14		10902821		
15		4355843		
16		030227		
17		4381886		

ZMIANA:

WPROWADZENIE:

STOPIEŃ ZAMIENNOŚCI:

DOTYCZY: SILNIK Z CENTRALNYM WTRYSKIEM PALIWA

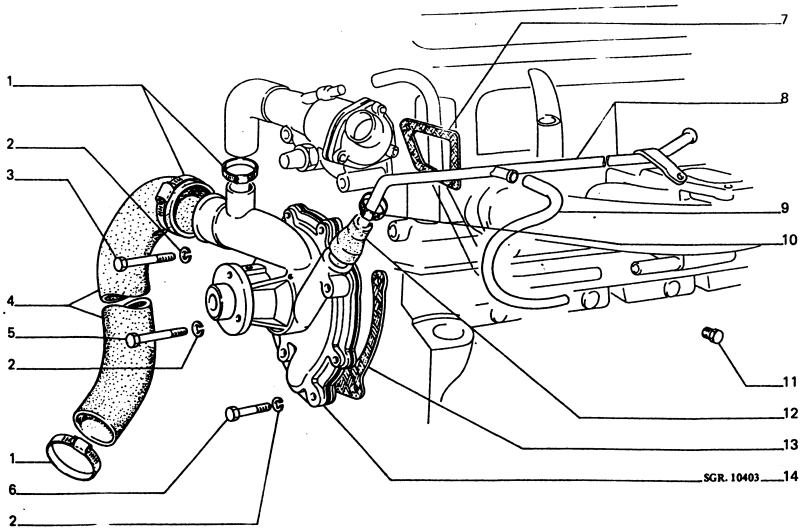

L.P.	ZMIANA	NR CZĘŚCI	ZASTOSOWANIE	UWAGI
1		033778		
2		11198070		
3		16044721		
4		029376		
5		16044521		
6		16044221		
7		4025778		
8		051423		
9		056729		
10		033777		
		040156		
11		062555		
12		4357480		
13		4357719		
14		061083		

ZMIANA: WPROWADZENIE: STOPIEŃ ZAMIENNOŚCI:

DOTYCZY: SILNIK Z CENTRALNYM WTRYSKIEM PALIWA

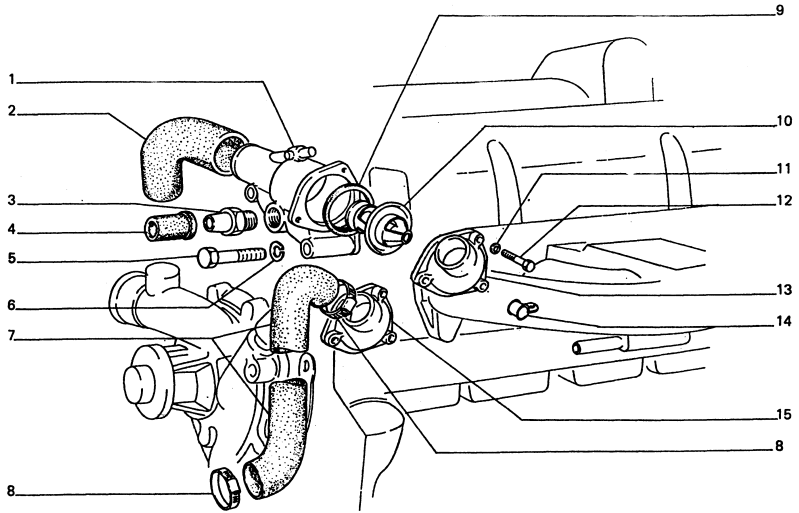

15 = 10 + 13

L.P.	ZMIANA	NR CZĘŚCI	ZASTOSOWANIE	UWAGI
1		059877		
2		4355844		
3		03[illegible]001		
4		412[illegible]026		
5		160[illegible]721		
6		1119[illegible]070		
7		4358343		
8		033778		
9		4184495		
10		017102		
		4355846		
11		11197770		
12		10902821		
13		059643		
14		030227		
15		4381886		

ZMIANA: WPROWADZENIE: STOPIEŃ ZAMIENNOŚCI:

10402 /10

1

2 - 1995

DOTYCZY: SILNIK CITROEN – 1. 905

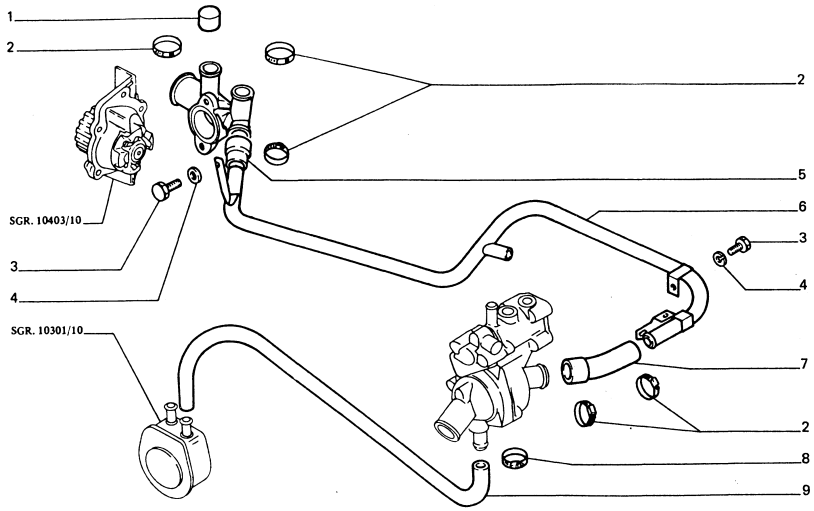

* – NUMER CZĘŚCI WG. KATALOGU FIRMY CITROEN
NEMÉRO DE LA PIÉCE D'APRÉS LE CATALOGUE CITROEN
TEILNUMMER NACH DEM CITROEN – KATALOG
NUMBER OF PIECE ACCORDING TO CATALOGUE OF CITROEN

L.P.	ZMIANA	NR CZĘŚCI	ZASTOSOWANIE	UWAGI
1		060777		
2		033777		
3		7903101154 055178		(*)
4		696213 055100		(*)
5		96136821 055291		(*)
6		060783		
7		1307 W3 055292		(*)
8		SRV 000017 055294		(*)
9		96050261 055293		(*)

ZMIANA: WPROWADZENIE: STOPIEŃ ZAMIENNOŚCI:

DOTYCZY: SILNIK CITROEN 1.905

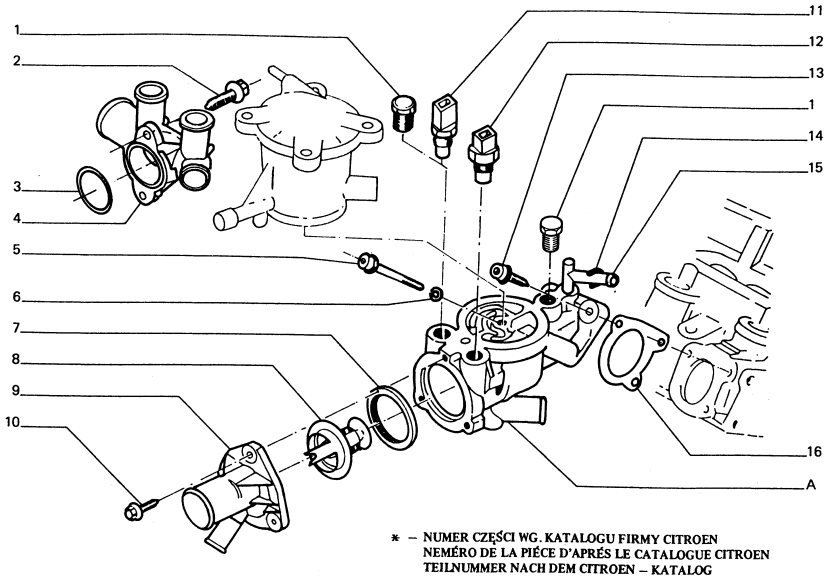

* – NUMER CZĘŚCI WG. KATALOGU FIRMY CITROEN
NEMÉRO DE LA PIÉCE D'APRÉS LE CATALOGUE CITROEN
TEILNUMMER NACH DEM CITROEN – KATALOG
NUMBER OF PIECE ACCORDING TO CATALOGUE OF CITROEN

17 = A + 7 + 8 + 9 + 10

L.P.	ZMIANA	NR CZĘŚCI	ZASTOSOWANIE	UWAGI
1		133632 055302		(*)
2		692583 057529		(*)
3	C242	96149917 057528		(*)
	D 242	134028 063335		(*)
4		1336 G4 063336		(*)
5		6913 H3 057530		(*)
6		1336 C8 057531		(*)
7		133992 057523		(*)
8		96160901 063337		(*)
9	C 242	96094931 057520		(*)
	D 242	96075023 063338		(*)
10		692568 057521		(*)
11		133809 063339		(*)
12		054608		
13		6913 D1 057525		(*)
14 15		033776 057317		
16		133962 057524		(*)
17		1336 C5 057526		(*)

ZMIANA: D 242 WPROWADZENIE: STOPIEŃ ZAMIENNOŚCI:

10403

DOTYCZY: SILNIK FSO – 1600

2 - 1995

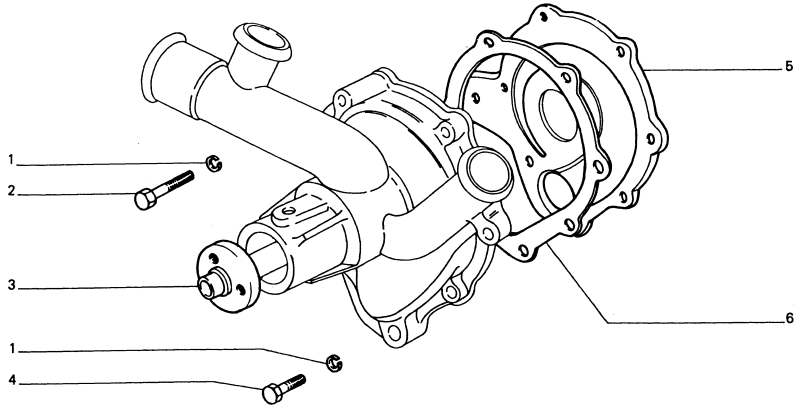

L.P.	ZMIANA	NR CZĘŚCI	ZASTOSOWANIE	UWAGI
1		11197770		
2		10903721		
3		4113645		
4		10902621		
5		4374514		
6		4357476		

ZMIANA: WPROWADZENIE: STOPIEŃ ZAMIENNOŚCI:

10403

DOTYCZY: SILNIK FSO – 1600

2 - 1995

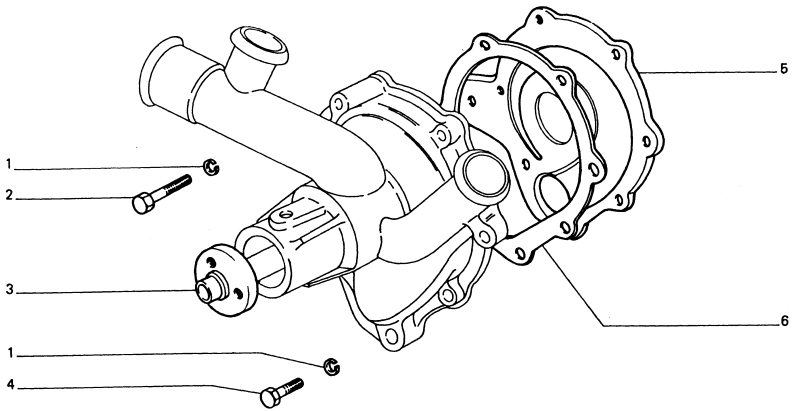

L.P.	ZMIANA	NR CZĘŚCI	ZASTOSOWANIE	UWAGI
1		11197770		
2		10903721		
3		4113645		
4		10902621		
5		4374514		
6		4357476		

ZMIANA: WPROWADZENIE: STOPIEŃ ZAMIENNOŚCI:

10409

DOTYCZY: SILNIK FSO – 1600

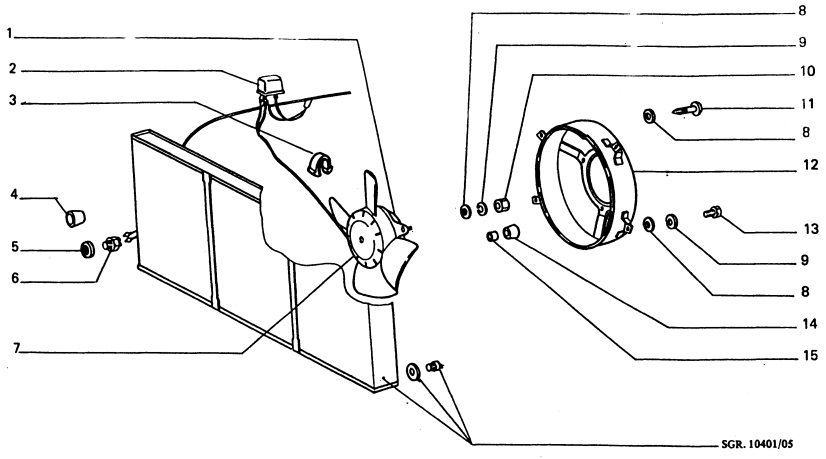

L.P.	ZMIANA	NR CZĘŚCI	ZASTOSOWANIE	UWAGI
1		058854		
2		017645		
		4320624		
		4337069		
		054784		
3		14569880		
4		033474		
5		4085631		
		003307		
6		033473		
7		014194		
		061093		
8		12643701		
9		10516470		
10		15896211		
11		061162		
12		061036		
13		10902221		
14		4214617		
15		4130913		

ZMIANA: WPROWADZENIE: STOPIEŃ ZAMIENNOŚCI:

10409

DOTYCZY: SILNIK FSO – 1600

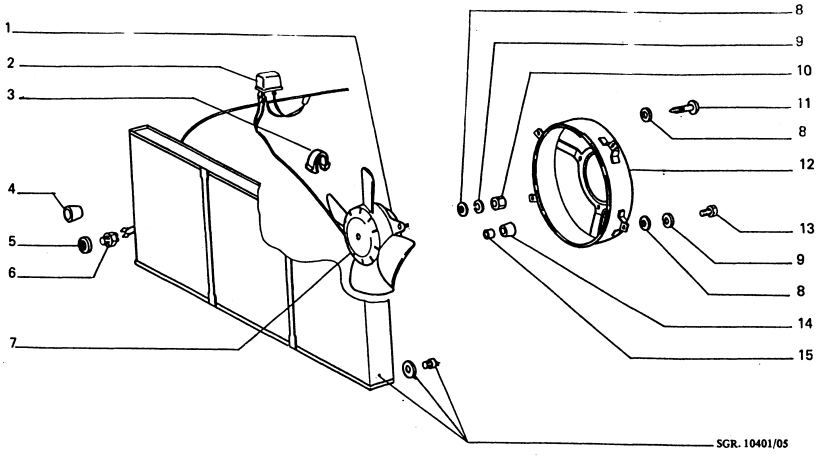

L.P.	ZMIANA	NR CZĘŚCI	ZASTOSOWANIE	UWAGI
1		058854		
2		017645		
		4320624		
		4337069		
		054784		
3		14569880		
4		033474		
5		4085631		
		003307		
6		033473		
7		014194		
		061093		
8		12643701		
9		10516470		
10		15896211		
11		061162		
12		061036		
13		10902221		
14		4214617		
15		4130913		

ZMIANA: WPROWADZENIE: STOPIEŃ ZAMIENNOŚCI:

18101

DOTYCZY: WSZYSTKICH MODELI

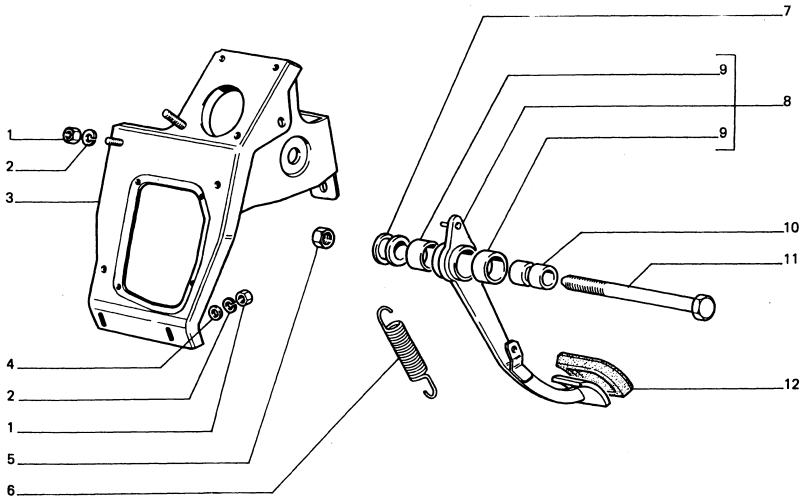

L.P.	ZMIANA	NR CZĘŚCI	ZASTOSOWANIE	UWAGI
1		16100811		
2		10516670		
3		061160		
4		12642001		
5		16105111		
6		061292		
7		4009193		
8		061304		
9		4072703		
10		4072702		
11		024837		
12		4170605		

ZMIANA: WPROWADZENIE: STOPIEŃ ZAMIENNOŚCI:

18101

2 - 1995

DOTYCZY: WSZYSTKICH MODELI

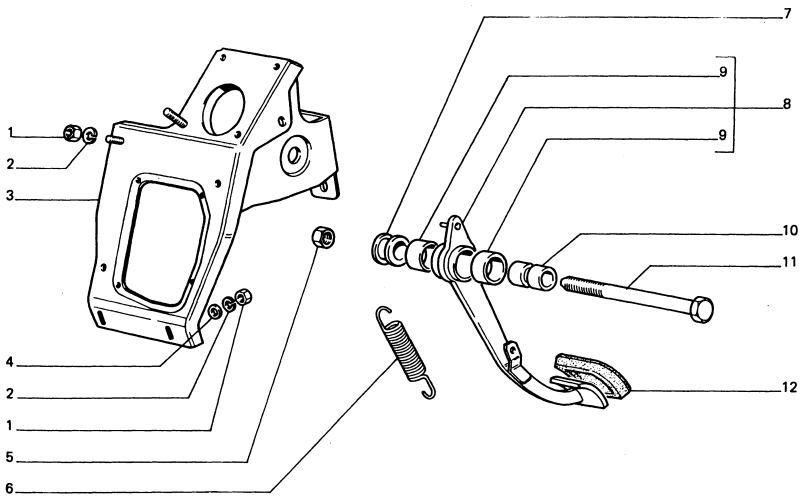

L.P.	ZMIANA	NR CZĘŚCI	ZASTOSOWANIE	UWAGI
1		16100811		
2		10516670		
3		061160		
4		12642001		
5		16105111		
6		061292		
7		4009193		
8		061304		
9		4072703		
10		4072702		
11		024837		
12		4170605		

ZMIANA: WPROWADZENIE: STOPIEŃ ZAMIENNOŚCI:

18109

2 - 1995

DOTYCZY: SILNIK FSO – 1600

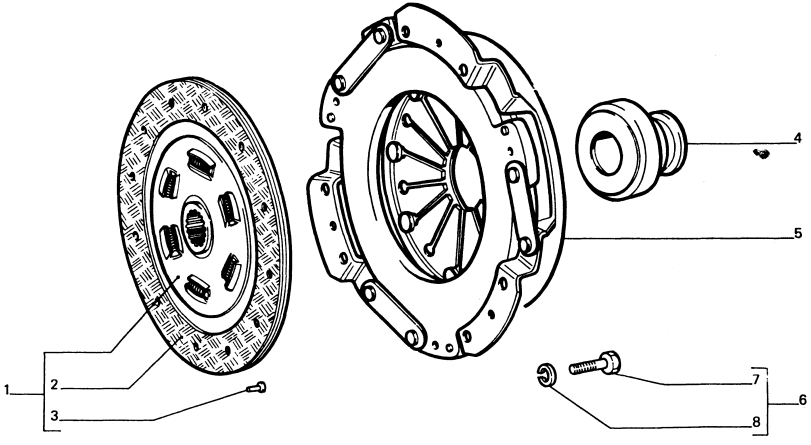

* – BEZAZBESTOWE
SANS ASBEST
ASBEST FREI
ASBESTOS FREE

L.P.	ZMIANA	NR CZĘŚCI	ZASTOSOWANIE	UWAGI
1	ELIM	4398660		
	ELIM	4415179		
	ELIM	4398662		
	ELIM	4398702		
	ELIM	020851		
	ELIM	4352020		
		039628		(*)
		041077		(*)
		062192		
2	ELIM	020836		
	ELIM	020837		
	ELIM	020838		
	ELIM	020839		
	ELIM	020840		
		039607		(*)
		041078		(*)
		062193		
3		4290516		
4		4207838		
		4305532		
5		4352013		
6		13825821		
7		16043421		
8		10516670		

ZMIANA: WPROWADZENIE: STOPIEŃ ZAMIENNOSCI:

18109

DOTYCZY: SILNIK FSO – 1600

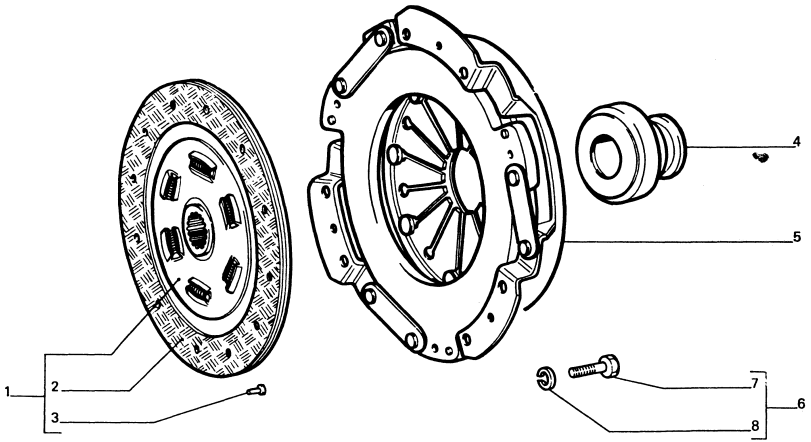

* – BEZAZBESTOWE
SANS ASBEST
ASBEST FREI
ASBESTOS FREE

L.P.	ZMIANA	NR CZĘŚCI	ZASTOSOWANIE	UWAGI
1	ELIM	4398660		
	ELIM	4415179		
	ELIM	4398662		
	ELIM	4398702		
	ELIM	020851		
	ELIM	4352020		
		039628		(*)
		041077		(*)
		062192		
2	ELIM	020836		
	ELIM	020837		
	ELIM	020838		
	ELIM	020839		
	ELIM	020840		
		039607		(*)
		041078		(*)
		062193		
3		4290516		
4		4207838		
		4305532		
5		4352013		
6		13825821		
7		16043421		
8		10516670		

ZMIANA: WPROWADZENIE: STOPIEŃ ZAMIENNOSCI:

21200

DOTYCZY: SILNIK FSO – 1600

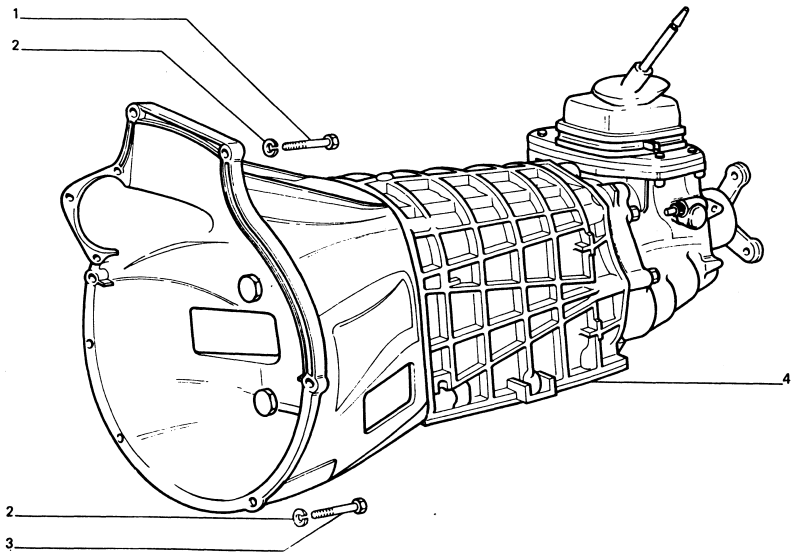

L.P.	ZMIANA	NR CZĘŚCI	ZASTOSOWANIE	UWAGI
1		11307721		
2		10517070		
3		11405321		
4	SOST	057451	CON 060274	
		060274		
	SOST	057453	CON 060276	
		060276		

ZMIANA: WPROWADZENIE: STOPIEŃ ZAMIENNOŚCI:

21200

DOTYCZY: SILNIK FSO – 1600

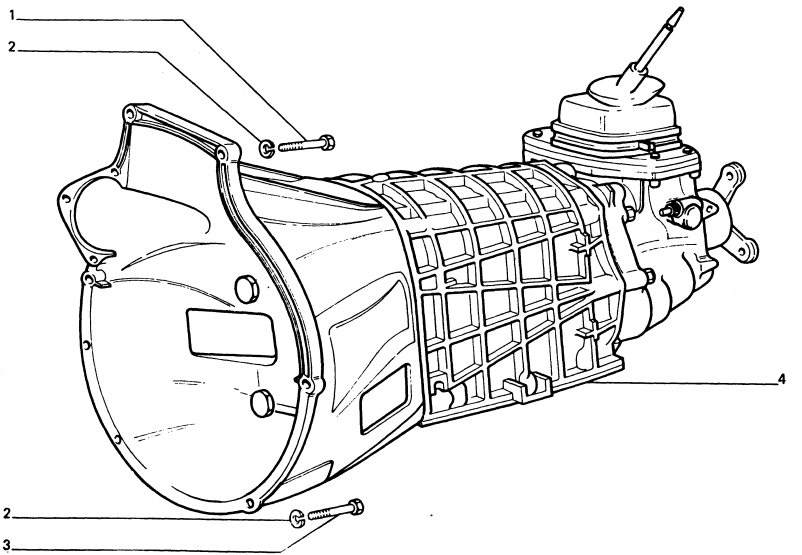

L.P.	ZMIANA	NR CZĘŚCI	ZASTOSOWANIE	UWAGI
1		11307721		
2		10517070		
3		11405321		
4	SOST	057451	CON 060274	
		060274		
	SOST	057453	CON 060276	
		060276		

ZMIANA: WPROWADZENIE: STOPIEŃ ZAMIENNOŚCI:

21206

2 - 1995

DOTYCZY: SILNIK FSO – 1600

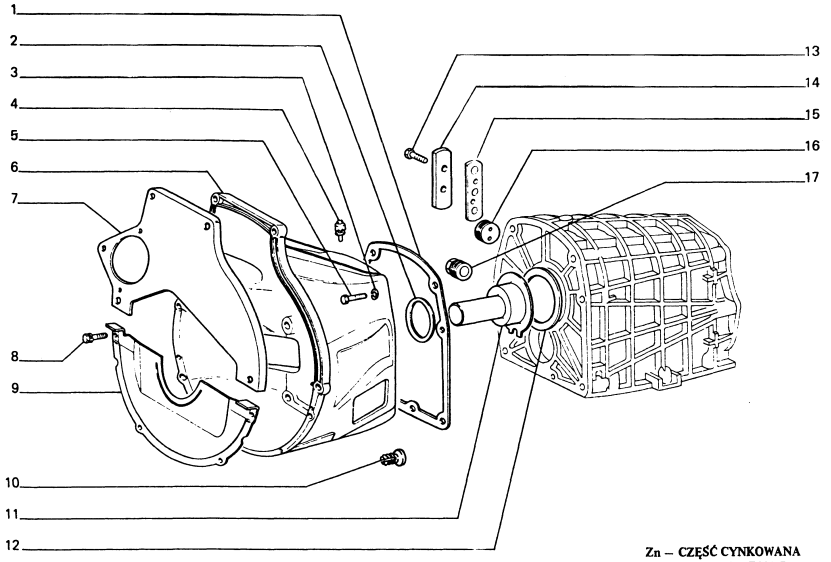

Zn – CZĘŚĆ CYNKOWANA
ELEMENT ZINGUE
DER ZINKTEIL
ZINC PLATING ELEMENT

L.P.	ZMIANA	NR CZĘŚCI	ZASTOSOWANIE	UWAGI
1		4137069		
2		063110		
3		10516870		
4		4155741		
5		4332304		
6		040382		
7		1392127		
		057392		Zn
8		13825621		
9		040907		
		057391		Zn
10		14569087		
11		4357436		
12		4326974		
13		4212140		
14		4056224		
15		4056225		
16		10269950		
17		14325301		

ZMIANA. WPROWADZENIE: STOPIEŃ ZAMIENNOŚCI:

21206

DOTYCZY: SILNIK FSO – 1600

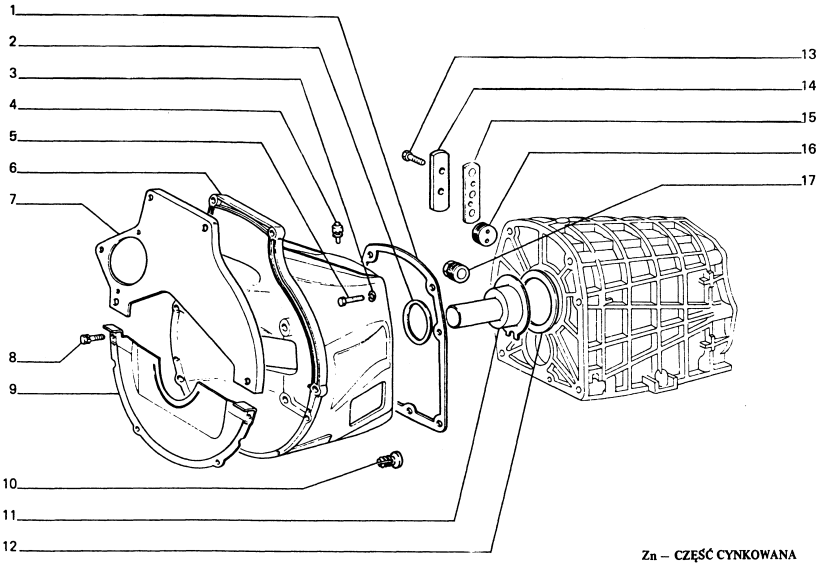

Zn – CZĘŚĆ CYNKOWANA
ELEMENT ZINGUE
DER ZINKTEIL
ZINC PLATING ELEMENT

L.P.	ZMIANA	NR CZĘŚCI	ZASTOSOWANIE	UWAGI
1		4137069		
2		063110		
3		10516870		
4		4155741		
5		4332304		
6		040382		
7		1392127		
		057392		Zn
8		13825621		
9		040907		
		057391		Zn
10		14569087		
11		4357436		
12		4326974		
13		4212140		
14		4056224		
15		4056225		
16		10269950		
17		14325301		

ZMIANA. WPROWADZENIE: STOPIEŃ ZAMIENNOŚCI:

21206

DOTYCZY: SILNIK FSO – 1600

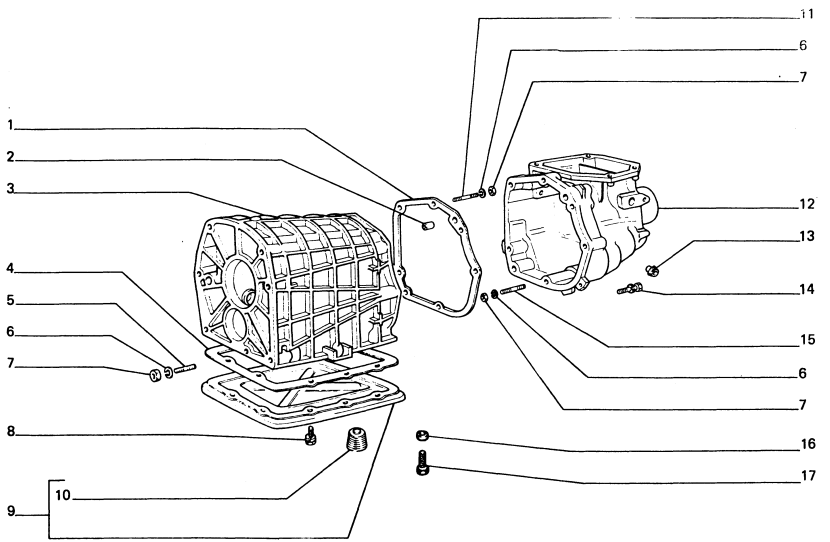

L.P.	ZMIANA	NR CZĘŚCI	ZASTOSOWANIE	UWAGI
1		4059513		
2		874690		
3		023202		
4		4059459		
5		13517421		
6		10516670		
7		16100811		
8	ELIM	13824321		
9		4172278		
		059601		
10		010823		
		4120182		
		7550995		
11		12429921		
12		4357663		
13		14324101		
		14324111		
14		13826821		
15		13543621		
16		11197770		
17		10902221		

ZMIANA: WPROWADZENIE: STOPIEŃ ZAMIENNOŚCI:

21206

2

2 -1995

DOTYCZY: SILNIK FSO – 1600

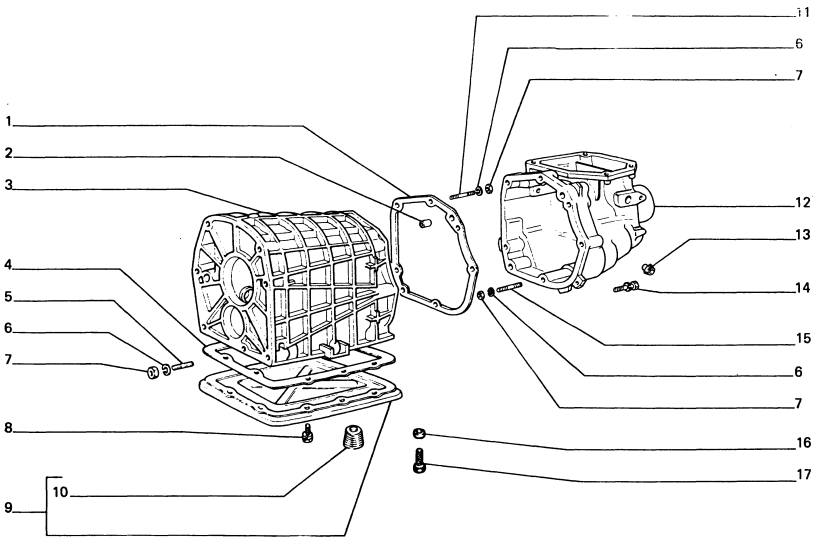

L.P.	ZMIANA	NR CZĘŚCI	ZASTOSOWANIE	UWAGI
1		4059513		
2		874690		
3		023202		
4		4059459		
5		13517421		
6		10516670		
7		16100811		
8	ELIM	13824321		
9		4172278		
		059601		
10		010823		
		4120182		
		7550995		
11		12429921		
12		4357663		
13		14324101		
		14324111		
14		13826821		
15		13543621		
16		11197770		
17		10902221		

ZMIANA: WPROWADZENIE: STOPIEŃ ZAMIENNOŚCI:

21217

DOTYCZY: SILNIK FSO – 1600

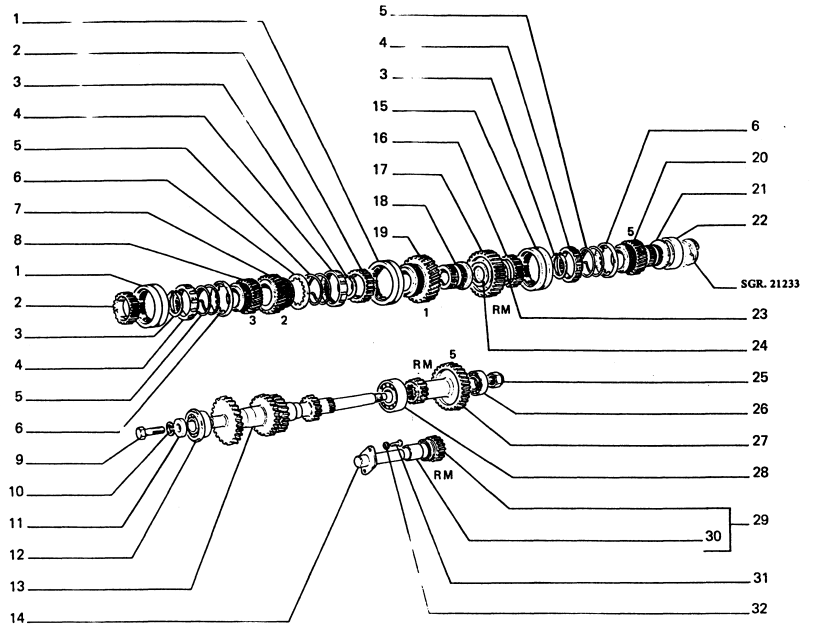

L.P.	ZMIANA	NR CZĘŚCI	ZASTOSOWANIE	UWAGI
1		4158513		
2		4158515		
3		4155241		
4		4158514		
5		4155829		
6		4158516		
7		4385210		
8		057211		
9		15540421		
10		10517070		
11		4038170		
12		4194446		
		023604		
		055680		
13	SOST	057209	CON 057227	
		057227		
14		4441660		
15		4356488		
16		4356490		
17		4356939		
18		4059466		
19		029474		
20		057210		
21		4362041		
22		4274012		
		023628		
		052230		
		055684		
23		4221000		
24		4221005		
25		4171631		
26		4247746		
		023626		
		052229		
27		057212		
28		4077339		
		023606		
		055681		
29		4073245		
30		4038174		
31		13303711		
32		12606970		

ZMIANA: WPROWADZENIE: STOPIEŃ ZAMIENNOŚCI:

21217

DOTYCZY: SILNIK FSO – 1600

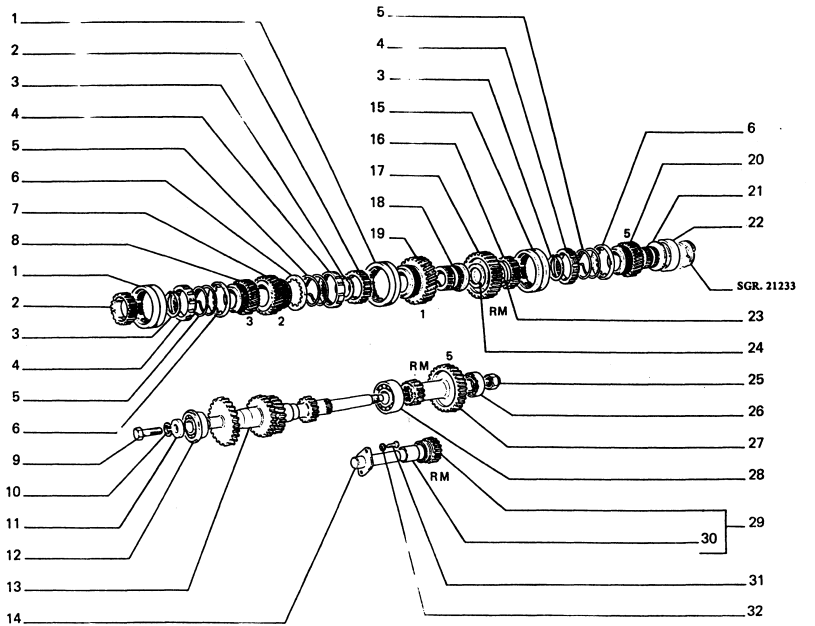

ZMIANA: WPROWADZENIE: STOPIEŃ ZAMIENNOŚCI:

L.P.	ZMIANA	NR CZĘŚCI	ZASTOSOWANIE	UWAGI
1		4158513		
2		4158515		
3		4155241		
4		4158514		
5		4155829		
6		4158516		
7		4385210		
8		057211		
9		15540421		
10		10517070		
11		4038170		
12		4194446		
		023604		
		055680		
13	SOST	057209	CON 057227	
		057227		
14		4441660		
15		4356488		
16		4356490		
17		4356939		
18		4059466		
19		029474		
20		057210		
21		4362041		
22		4274012		
		023628		
		052230		
		055684		
23		4221000		
24		4221005		
25		4171631		
26		4247746		
		023626		
		052229		
27		057212		
28		4077339		
		023606		
		055681		
29		4073245		
30		4038174		
31		13303711		
32		12606970		

21221

1

DOTYCZY: WSZYSTKICH MODELI

2 - 1995

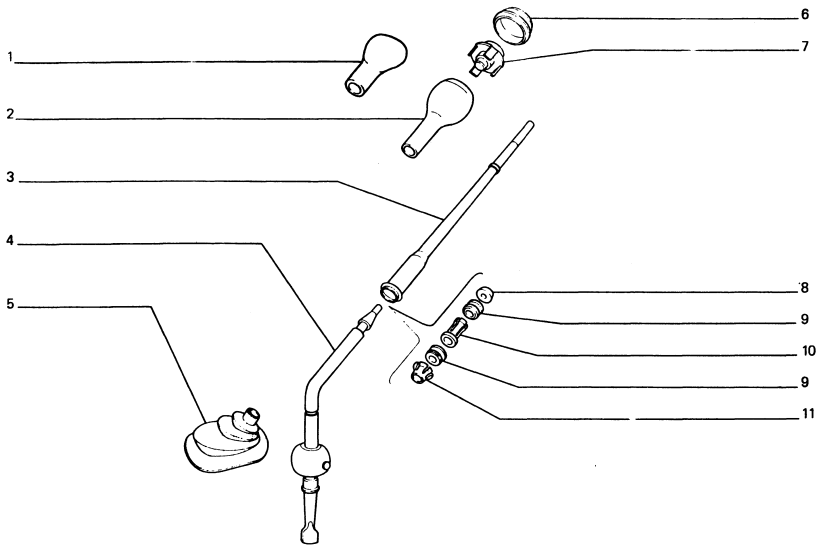

L.P.	ZMIANA	NR CZĘŚCI	ZASTOSOWANIE	UWAGI
1		056561		
2		054901		
3		054899		
4		4356775		
5		025433		
6		055245		
7		039813		
8		4193249		
9		4137841		
10		4137842		
11		4137843		

ZMIANA. WPROWADZENIE: STOPIEŃ ZAMIENNOŚCI:

21221

DOTYCZY: WSZYSTKICH MODELI

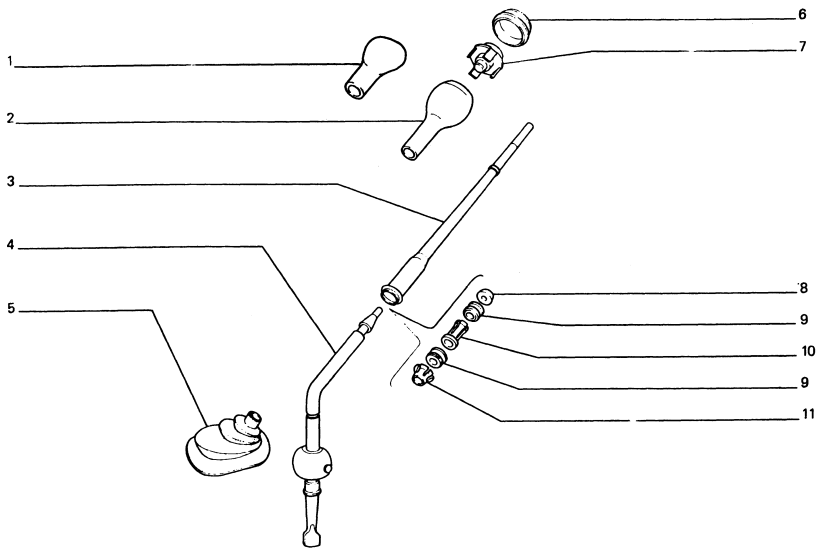

L.P.	ZMIANA	NR CZĘŚCI	ZASTOSOWANIE	UWAGI
1		056561		
2		054901		
3		054899		
4		4356775		
5		025433		
6		055245		
7		039813		
8		4193249		
9		4137841		
10		4137842		
11		4137843		

ZMIANA. WPROWADZENIE: STOPIEŃ ZAMIENNOŚCI:

21224

12 - 1992

DOTYCZY: WSZYSTKICH MODELI

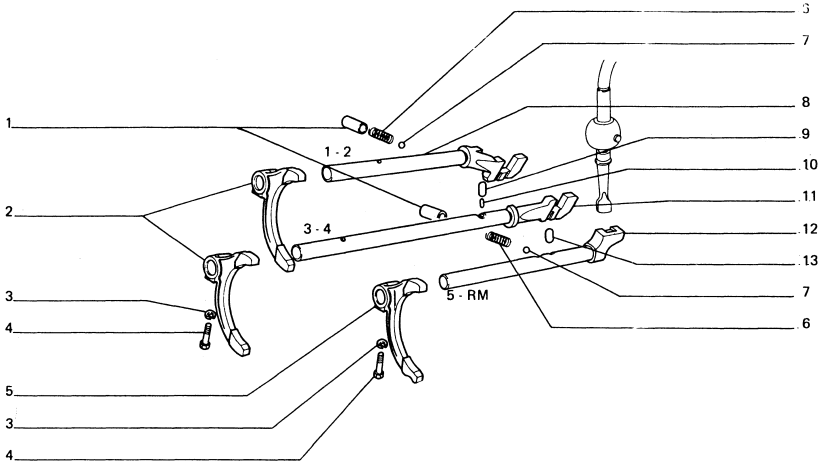

L.P.	ZMIANA	NR CZĘŚCI	ZASTOSOWANIE	UWAGI
1		983028		
2		4294118		
		4198869		
3		10516470		
4		873149		
5		4356791		
6		903027		
7		20419310		
8		4356767		
9		355300		
10		873093		
11		4356765		
12		023071		
13		874761		

ZMIANA: WPROWADZENIE: STOPIEŃ ZAMIENNOŚCI:

21224

12 - 1992

DOTYCZY: WSZYSTKICH MODELI

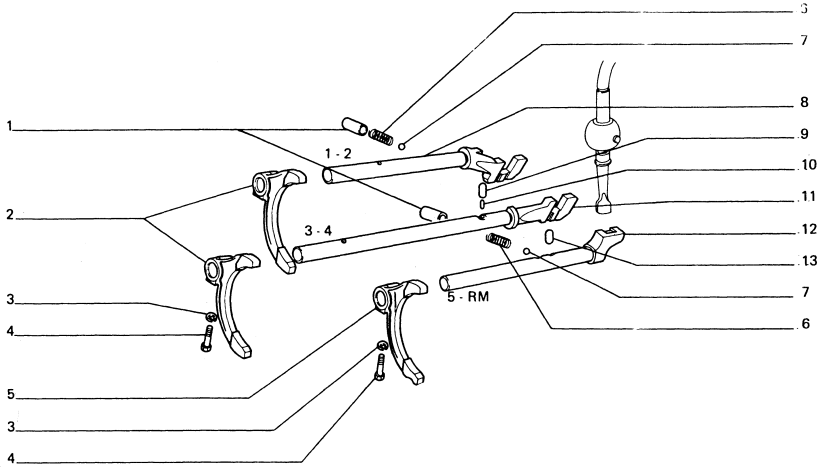

L.P.	ZMIANA	NR CZĘŚCI	ZASTOSOWANIE	UWAGI
1		983028		
2		4294118 4198869		
3		105[illegible]6470		
4		8[illegible]3149		
5		435[illegible]6791		
6		9[illegible]3027		
7		20419310		
8		4356767		
9		355300		
10		873093		
11		4356765		
12		023071		
13		874761		

ZMIANA: WPROWADZENIE: STOPIEŃ ZAMIENNOŚCI:

21233/05

DOTYCZY: SILNIK Z CENTRALNYM WTRYSKIEM PALIWA

2 - 1995

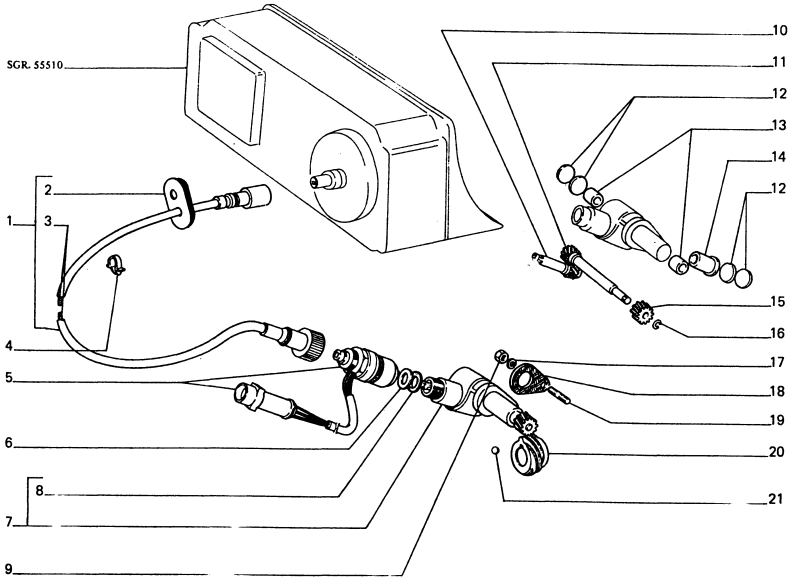

L.P.	ZMIANA	NR CZĘŚCI	ZASTOSOWANIE	UWAGI
1		058390		
2		057913		
3		058391		
4		14569680		
5		062662		
6		12644401		
7		033976		
		038990		
8		40001950		
9		15896211		
10		4170841		
		4170842		
11		4101148		
		860086		
12		4019994		
13		888019		
14		4170840		
15		018249		
16		13400276		
17		10516470		
18		811134		
19		000022		
		11500121		
20		018248		
21		20419300		

ZMIANA: WPROWADZENIE: STOPIEŃ ZAMIENNOŚCI:

21233/05

DOTYCZY: SILNIK Z CENTRALNYM WTRYSKIEM PALIWA

2 - 1995

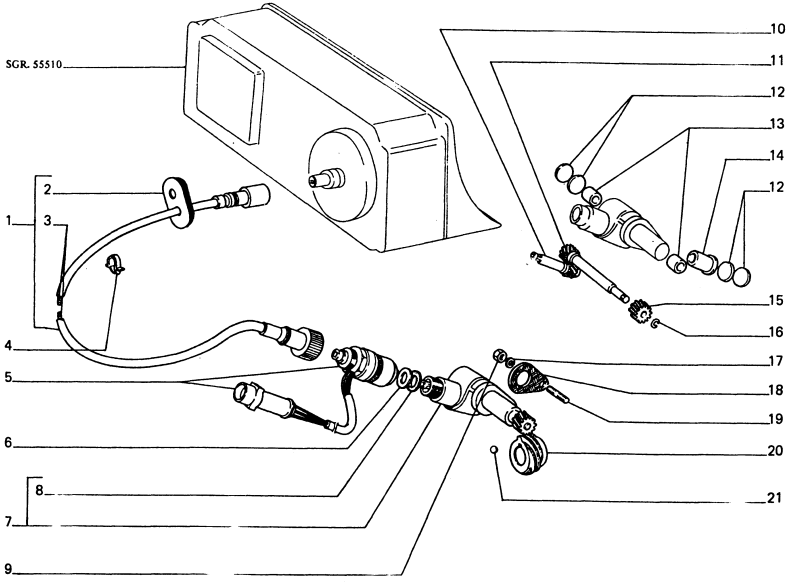

L.P.	ZMIANA	NR CZĘŚCI	ZASTOSOWANIE	UWAGI
1		058390		
2		057913		
3		058391		
4		14569680		
5		062662		
6		12644401		
7		033976		
		038990		
8		40001950		
9		15896211		
10		4170841		
		4170842		
11		4101148		
		860086		
12		4019994		
13		888019		
14		4170840		
15		018249		
16		13400276		
17		10516470		
18		811134		
19		000022		
		11500121		
20		018248		
21		20419300		

ZMIANA: WPROWADZENIE: STOPIEŃ ZAMIENNOŚCI:

24301

DOTYCZY: WSZYSTKICH MODELI

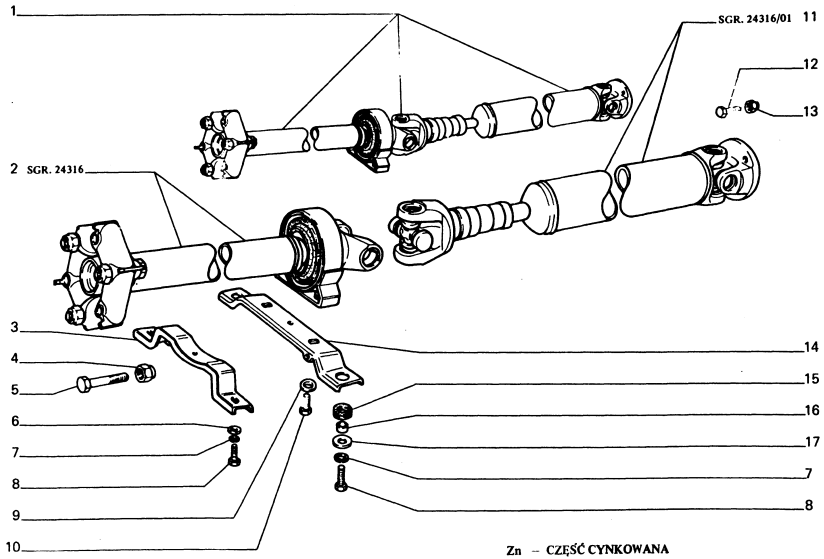

Zn – CZĘŚĆ CYNKOWANA
ELEMENT ZINGUE
DER ZINKTEIL
ZINC PLATING ELEMENT

L.P.	MIANA	NR CZĘŚCI	ZASTOSOWANIE	UWAGI
1		034038		
		039492		
2		039100		
		040081		
3		4198896		
		057394		Zn
4		16105011		
5		15541421		
6		10519601		
7		10516670		
8		16043621		
9		12598470		
10		16043321		
11		034042		
		039493		
12		4024302		
13		14048211		
		16104111		
14		4376715		
15		4074483		
16		4074482		
17		12647001		

ZMIANA: WPROWADZENIE: STOPIEŃ ZAMIENNOŚCI:

24301

DOTYCZY: WSZYSTKICH MODELI

2 - 1995

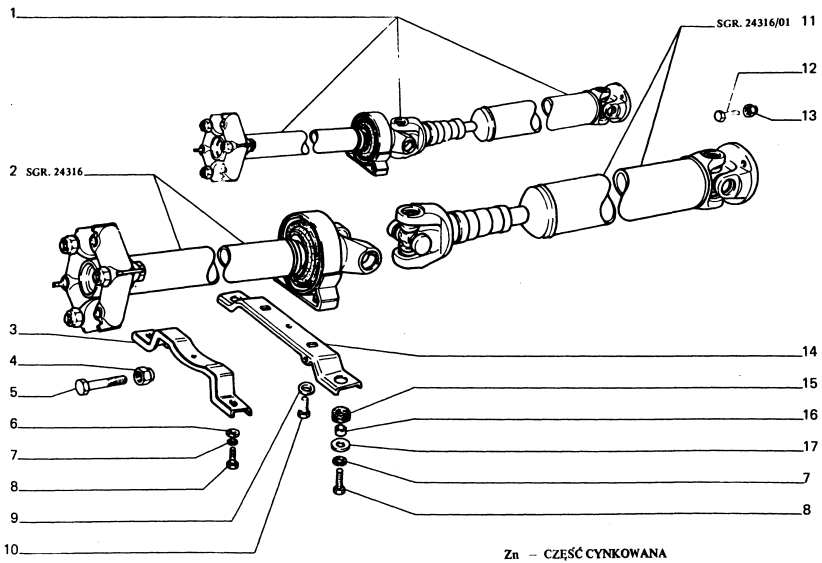

Zn – CZĘŚĆ CYNKOWANA
ELEMENT ZINGUE
DER ZINKTEIL
ZINC PLATING ELEMENT

L.P.	ZMIANA	NR CZĘŚCI	ZASTOSOWANIE	UWAGI
1		034038		
		039492		
2		039100		
		040081		
3		4198896		
		057394		Zn
4		16105011		
5		15541421		
6		10519601		
7		10516670		
8		16043621		
9		12598470		
10		16043321		
11		034042		
		039493		
12		4024302		
13		14048211		
		16104111		
14		4376715		
15		4074483		
16		4074482		
17		12647001		

ZMIANA: WPROWADZENIE: STOPIEŃ ZAMIENNOŚCI:

24316/01

12 - 1992

DOTYCZY: WSZYSTKICH MODELI

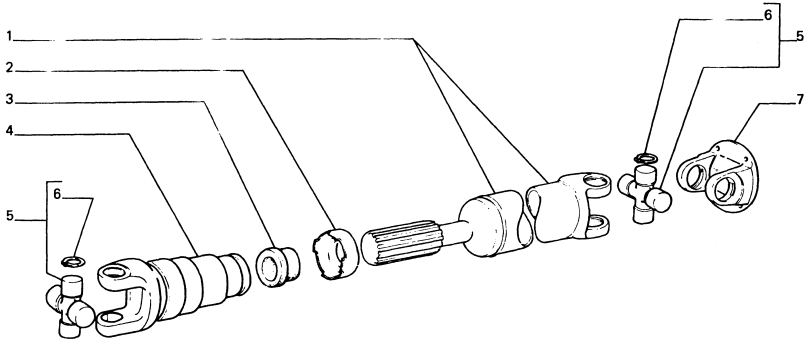

* – DLA 039493 SGR. 24301
POUR
FUER
FOR

L.P.	ZMIANA	NR CZĘŚCI	ZASTOSOWANIE	UWAGI
1		034043		
		039494		(*)
2		4602997		
3		4597280		
4		039462		(*)
		034046		
5		4606993		
6		883239		
		4574563		
		4574564		
		4574565		
		4574566		
		4628780		
7		4534785		

ZMIANA: WPROWADZENIE: STOPIEŃ ZAMIENNOŚCI:

24316/01

12 - 1992

DOTYCZY: WSZYSTKICH MODELI

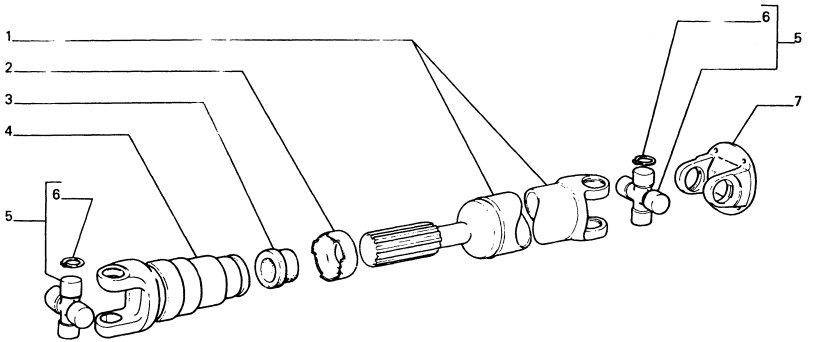

* – DLA 039493 SGR. 24301
POUR
FUER
FOR

L.P.	ZMIANA	NR CZĘŚCI	ZASTOSOWANIE	UWAGI
1		034043		
		039494		(*)
2		4602997		
3		4597280		
4		039462		(*)
		034046		
5		4606993		
6		883239		
		4574563		
		4574564		
		4574565		
		4574566		
		4628780		
7		4534785		

ZMIANA: WPROWADZENIE: STOPIEŃ ZAMIENNOŚCI:

DOTYCZY: SILNIK CITROEN – 1.905

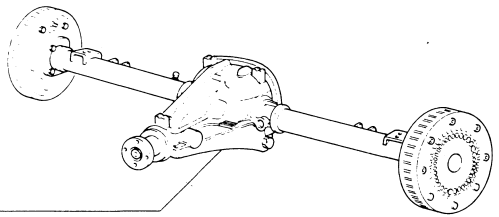

POZOSTAŁE CZĘŚCI PATRZ TABLICA 27401
POUR AUTRES PIECES, VOIR TABLEAU
UBRIGE TEILEN SEHEN SIE AUF DIE TAFEL
REMAINING PARTS, SEE TABLE

L.P.	ZMIANA	NR CZĘŚCI	ZASTOSOWANIE	UWAGI
1	C 241	055448		10 : 41
	D 241	060558		10 : 41

ZMIANA: D 241 WPROWADZENIE: STOPIEŃ ZAMIENNOŚCI:

27401/10

DOTYCZY: SILNIK CITROEN – 1.905

2 - 1995

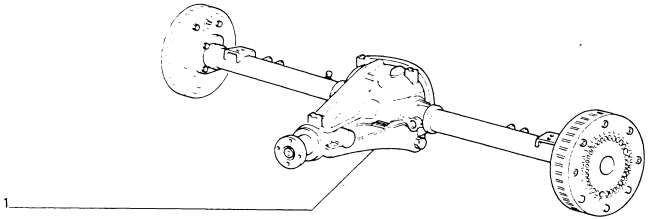

POZOSTAŁE CZĘŚCI PATRZ TABLICA 27401
POUR AUTRES PIECES. VOIR TABLEAU
UBRIGE TEILEN SEHEN SIE AUF DIE TAFEL
REMAINING PARTS. SEE TABLE

ZMIANA: D 241

WPROWADZENIE:

STOPIEŃ ZAMIENNOŚCI:

L.P.	ZMIANA	NR CZĘŚCI	ZASTOSOWANIE	UWAGI
1	C 241	055448		10 : 41
	D 241	060558		10 : 41

27405

DOTYCZY: SIL K FSO – 1600

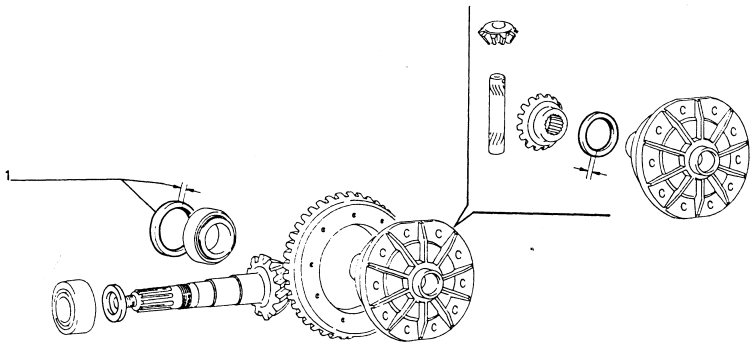

ZMIANA: WPROWADZENIE: STOPIEŃ ZAMIENNOŚCI:

L.P.	ZMIANA	NR CZĘŚCI	ZASTOSOWANIE	UWAGI
1		321348		6,50
		380580		6,52
		4380581		6,54
		4380582		6,56
		4380583		6,58
		4321350		6,60
		4372648		6,62
		4372649		6,64
		4372650		6,66
		4372651		6,68
		4321352		6,70
		4372652		6,72
		4372653		6,74
		4372654		6,76
		4372655		6,78
		4321354		6,80
		4372656		6,82
		4372657		6,84
		4372658		6,86
		4372659		6,88
		4321356		6,90
		4372660		6,92
		4372661		6,94
		4372662		6,96
		4372663		6,98
		4321358		7,00
		4372664		7,02
		4372665		7,04
		4372666		7,06
		4372667		7,08
		4321360		7,10
		4372668		7,12
		4372669		7,14
		4372670		7,16
		4372671		7,18
		4321362		7,20
		4372672		7,22
		4372673		7,24
		4372674		7,26
		4372675		7,28
		4321364		7,30
		4372676		7,32
		4372677		7,34
		4372678		7,36
		4372679		7,38
		4321366		7,40
		4380584		7,42
		4380585		7,44
		4380586		7,46
		4380587		7,48
		4321368		7,50

27405

DOTYCZY: SIL K FSO – 1600

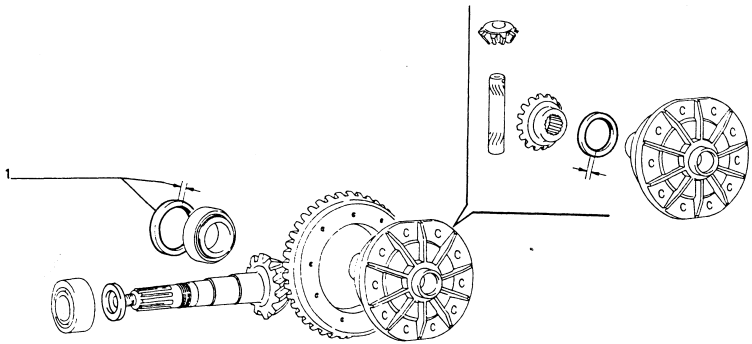

L.P.	ZMIANA	NR CZĘŚCI	ZASTOSOWANIE	UWAGI
1		321348		6,50
		380580		6,52
		4380581		6,54
		4380582		6,56
		4380583		6,58
		4321350		6,60
		4372648		6,62
		4372649		6,64
		4372650		6,66
		4372651		6,68
		4321352		6,70
		4372652		6,72
		4372653		6,74
		4372654		6,76
		4372655		6,78
		4321354		6,80
		4372656		6,82
		4372657		6,84
		4372658		6,86
		4372659		6,88
		4321356		6,90
		4372660		6,92
		4372661		6,94
		4372662		6,96
		4372663		6,98
		4321358		7,00
		4372664		7,02
		4372665		7,04
		4372666		7,06
		4372667		7,08
		4321360		7,10
		4372668		7,12
		4372669		7,14
		4372670		7,16
		4372671		7,18
		4321362		7,20
		4372672		7,22
		4372673		7,24
		4372674		7,26
		4372675		7,28
		4321364		7,30
		4372676		7,32
		4372677		7,34
		4372678		7,36
		4372679		7,38
		4321366		7,40
		4380584		7,42
		4380585		7,44
		4380586		7,46
		4380587		7,48
		4321368		7,50

ZMIANA: WPROWADZENIE: STOPIEŃ ZAMIENNOŚCI:

12 - 1992

DOTYCZY: SILNIK CITROEN – 1.905

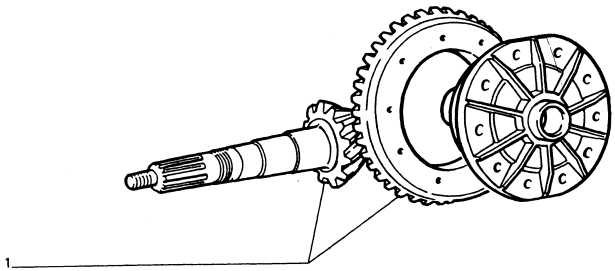

POZOSTAŁE CZĘŚCI PATRZ TABELA 27405
POUR AUTRES PIECES, VOIR TABLEAU
UBRIGE TEILEN SEHEN SIE AUF DIE TAFEL
REMAINING PARTS, SEE TABLE

L.P.	ZMIANA	NR CZĘŚCI	ZASTOSOWANIE	UWAGI
1		4333293		10 : 41

ZMIANA: WPROWADZENIE: STOPIEŃ ZAMIENNOŚCI:

27405/10

DOTYCZY: SILNIK CITROEN – 1.905

12 - 1992

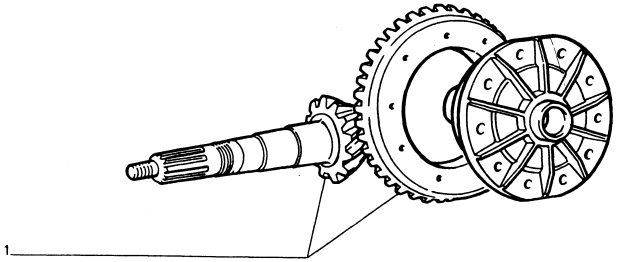

POZOSTAŁE CZĘŚCI PATRZ TABELA 27405
POUR AUTRES PIECES, VOIR TABLEAU
UBRIGE TEILEN SEHEN SIE AUF DIE TAFEL
REMAINING PARTS, SEE TABLE

L.P.	ZMIANA	NR CZĘŚCI	ZASTOSOWANIE	UWAGI
1		4333293		10 : 41

ZMIANA: WPROWADZENIE: STOPIEŃ ZAMIENNOŚCI:

33101

DOTYCZY: WSZYSTKICH MODELI

12 - 1992

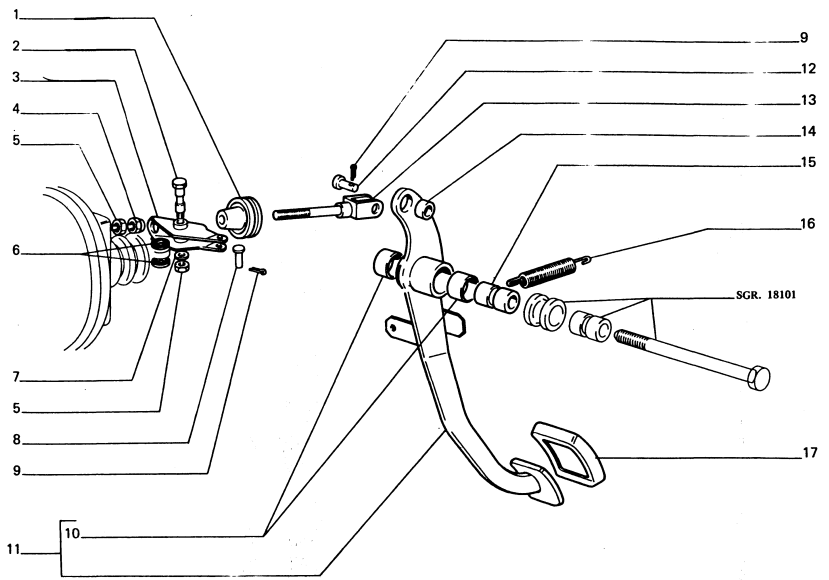

L.P.	ZMIANA	NR CZĘŚCI	ZASTOSOWANIE	UWAGI
1		4109587		
2		4109586		
3		4181140		
4		4109582		
5		16104111		
6		10256885		
7		10519601		
8		4109588		
9		10734301		
10		4072703		
11		4286214		
12		4100191		
13		4109917		
14		4109581		
15		4072702		
16		4249840		
17		4170605		

ZMIANA:

WPROWADZENIE:

STOPIEŃ ZAMIENNOŚCI:

33101

DOTYCZY: WSZYSTKICH MODELI

12 - 1992

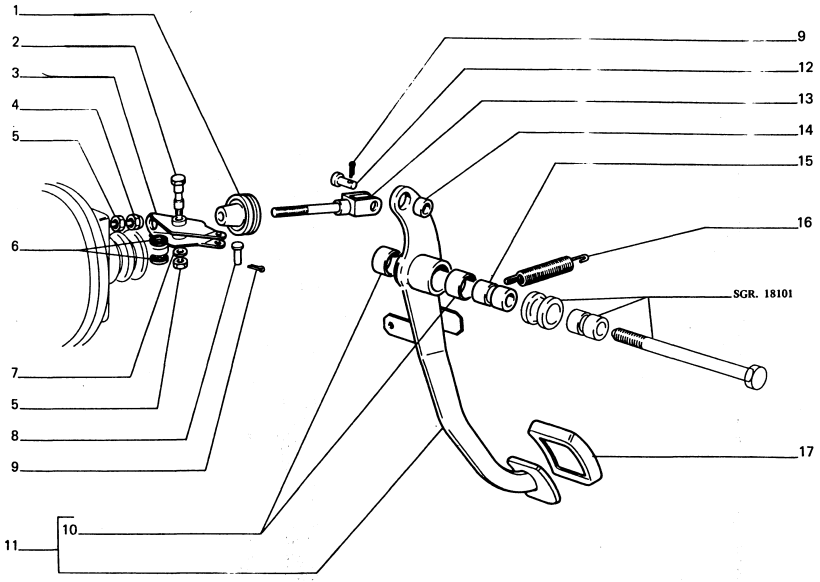

L.P.	ZMIANA	NR CZĘŚCI	ZASTOSOWANIE	UWAGI
1		4109587		
2		4109586		
3		4181140		
4		4109582		
5		16104111		
6		10256885		
7		10519601		
8		4109588		
9		10734301		
10		4072703		
11		4286214		
12		4100191		
13		4109917		
14		4109581		
15		4072702		
16		4249840		
17		4170605		

ZMIANA:

WPROWADZENIE:

STOPIEŃ ZAMIENNOŚCI:

33102

DOTYC Y: SILNIK FSO– 1600.

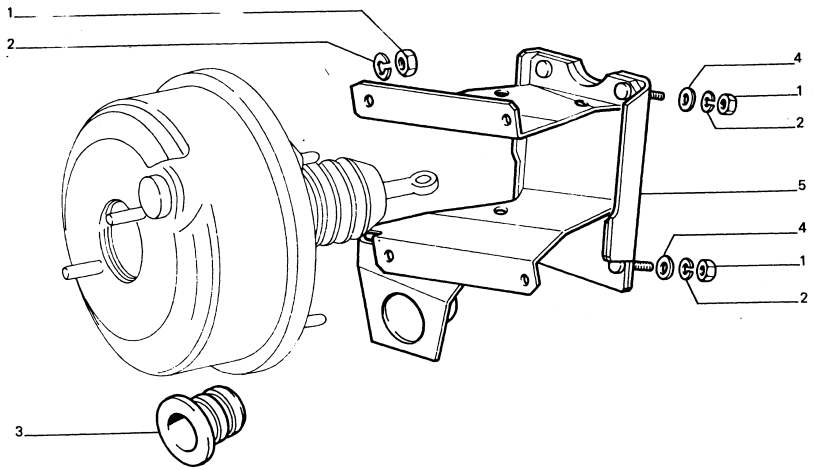

L.P.	ZMIANA	NR CZĘŚCI	ZAS OSOWANIE	UWA
1		16100811		
2		10516670		
3		033114		
4		10519601		
5		033352		

ZMIANA: WPRO ADZENIE: STOPIEŃ ZAMIENNOŚCI.

33102

2

DOTYC Y: SILNIK FSO– 1600

2 - 1995

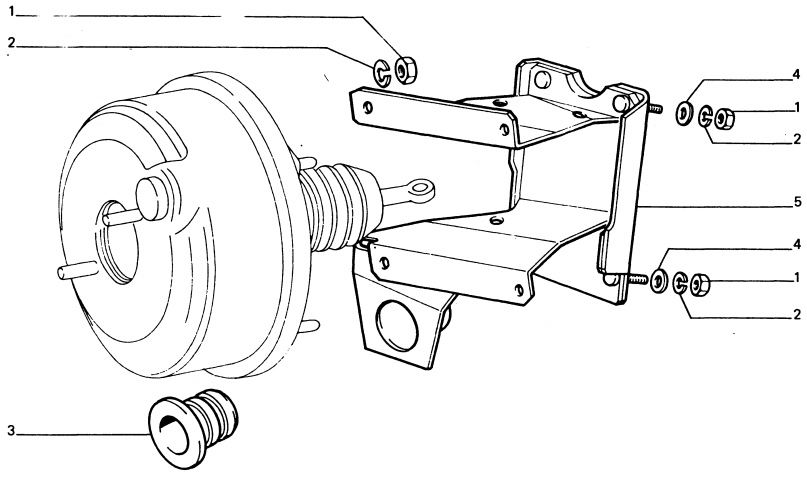

L.P.	ZMIANA	NR CZĘŚCI	ZAS OSOWANIE	UWA
1		16100811		
2		10516670		
3		033114		
4		10519601		
5		033352		

ZMIANA: WPRO ADZENIE: STOPIEŃ ZAMIENNOSCI.

DOTYCZY: SILNIK Z CENTRALNYM WTRYSKIEM PALIWA

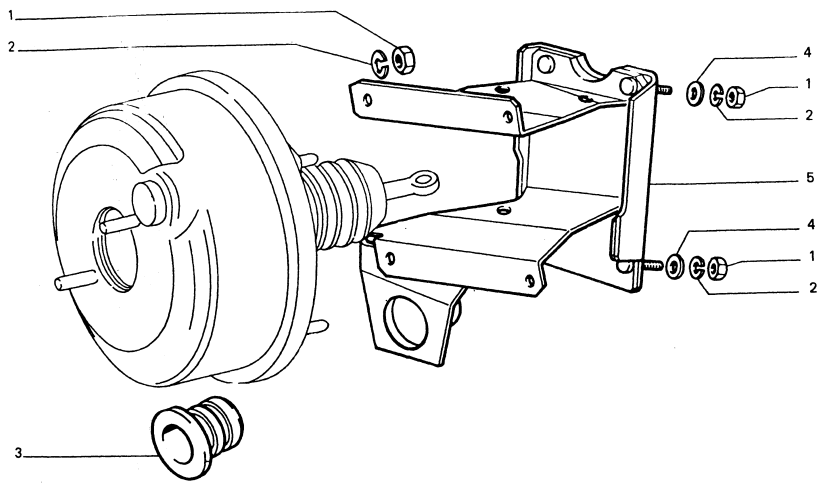

L.P.	ZMIANA	NR CZĘŚCI	ZASTOSOWANIE	UWAGI
1		16100811		
2		10516670		
3		033114		
4		10519601		
5		033352		

ZMIANA. WPROWADZENIE: STOPIEŃ ZAMIENNOŚCI:

DOTYCZY: SILNIK Z CENTRALNYM WTRYSKIEM PALIWA

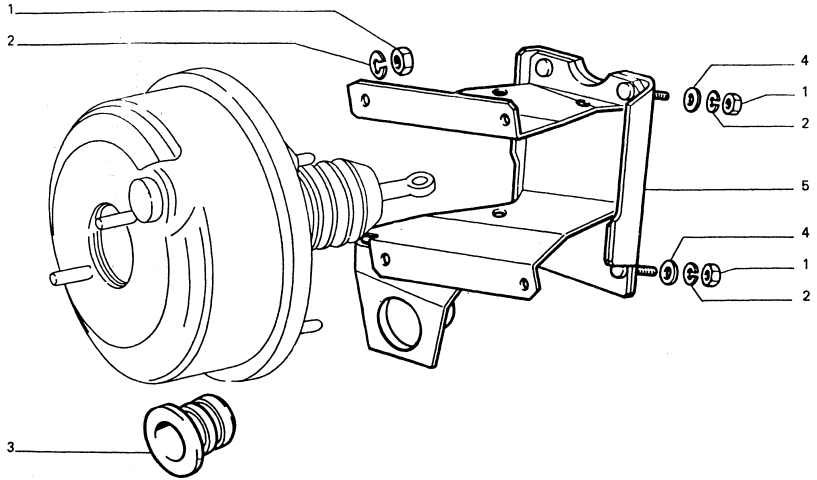

L.P.	ZMIANA	NR CZĘŚCI	ZASTOSOWANIE	UWAGI
1		16100811		
2		10516670		
3		033114		
4		10519601		
5		033352		

ZMIANA. WPROWADZENIE: STOPIEŃ ZAMIENNOŚCI:

33103

1

2 - 1995

DOTYCZY: WSZYSTKICH MODEL

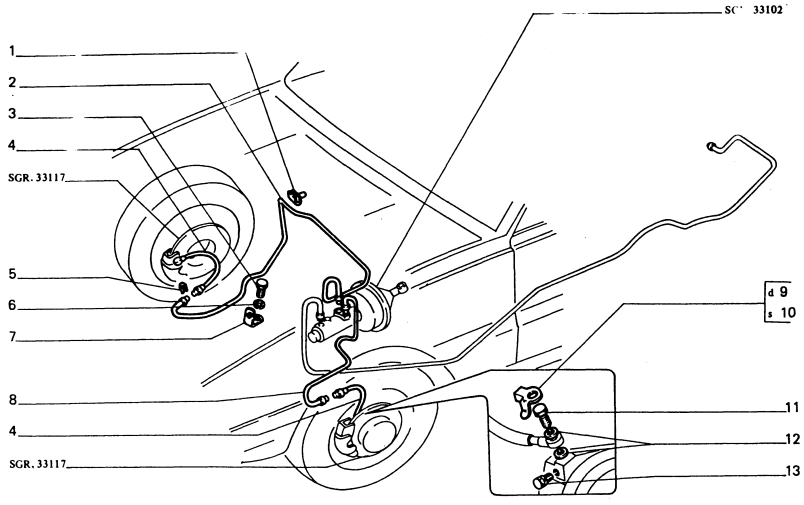

L.P.	ZMIANA	NR CZĘŚCI	ZASTOSOWANIE	UWAGI
1		14574480		
2	SOST	029545	CON 058615	
		058615		
	SOST	029547	CON 058615	
		058615		
3		10902111		
4		4125949		
		4234920		
5		994922		
6		11195970		
7		4063851		
8	SOST	029549	CON 058617	
		058617		
	SOST	029551	CON 058617	
		058617		
9		4177806		
10		4177807		
11		4117215		
12		10284460		
13		13824011		

ZMIANA: WPROWADZENIE: STOPIEŃ ZAMIENNOŚCI:

33103

1

2 - 1995

DOTYCZY: WSZYSTKICH MODEL

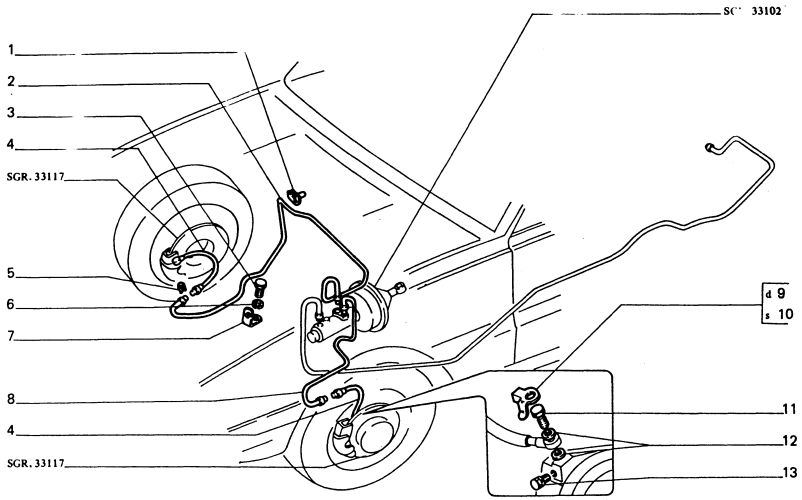

L.P.	ZMIANA	NR CZĘŚCI	ZASTOSOWANIE	UWAGI
1		14574480		
2	SOST	029545	CON 058615	
		058615		
	SOST	029547	CON 058615	
		058615		
3		10902111		
4		4125949		
		4234920		
5		994922		
6		11195970		
7		4063851		
8	SOST	029549	CON 058617	
		058617		
	SOST	029551	CON 058617	
		058617		
9		4177806		
10		4177807		
11		4117215		
12		10284460		
13		13824011		

ZMIANA: WPROWADZENIE: STOPIEŃ ZAMIENNOŚCI:

33104

1

12 - 1992

DOTYCZY: WSZYSTKICH MODELI

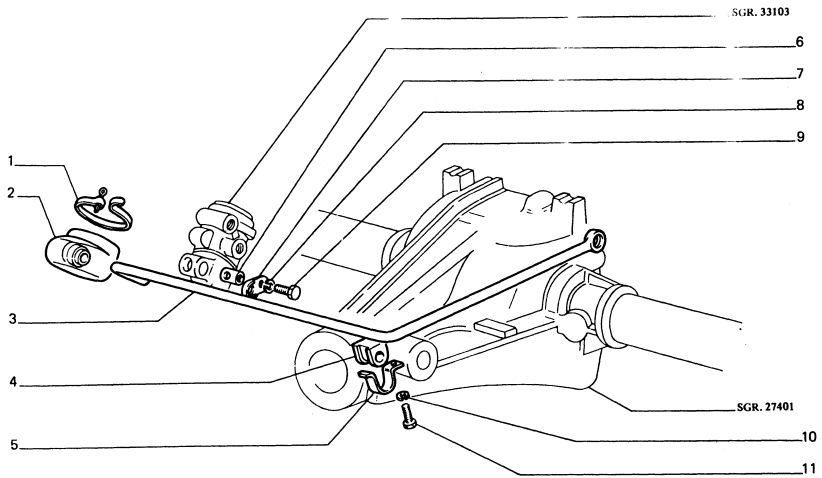

L.P.	ZMIANA	NR CZĘŚCI	ZASTOSOWANIE	UWAGI
1		4381511		
2		4382099 5954608		
3		034356		
4		4125231		
5		041480		
6		035562		
7		034343		
8		11195470		
9		10977521		
10		10516671		
11		16043421		

ZMIANA: WPROWADZENIE: STOPIEŃ ZAMIENNOŚCI:

33104

1

12 - 1992

DOTYCZY: WSZYSTKICH MODELI

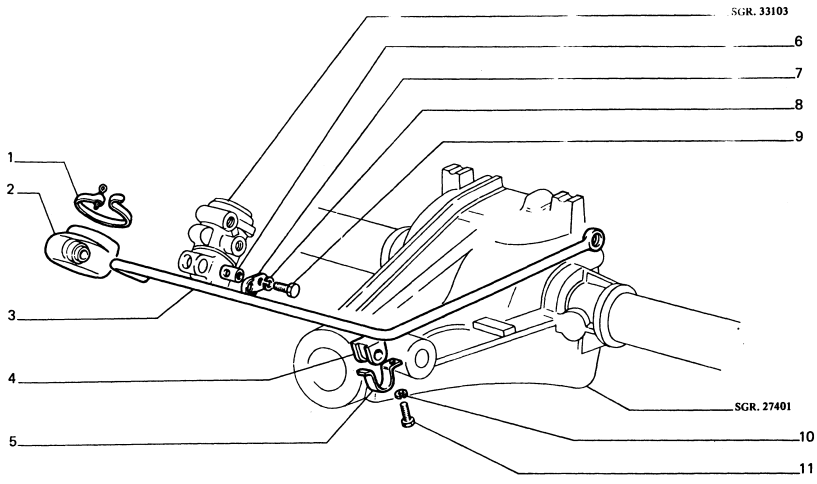

L.P.	ZMIANA	NR CZĘŚCI	ZASTOSOWANIE	UWAGI
1		4381511		
2		4382099 5954608		
3		034356		
4		4125231		
5		041480		
6		035562		
7		034343		
8		11195470		
9		10977521		
10		10516671		
11		16043421		

ZMIANA: WPROWADZENIE: STOPIEŃ ZAMIENNOŚCI:

33106

2 - 19

DOTYCZY : WSZYSTKICH MODELI

NINIEJSZA TABLICA ZOSTANIE UZUPEŁNIONA W PRZYSZŁOŚCI

LE TABLEAU SERA COMPLETAE PENDANT LA PROCHAINE MISE A JOUR

DIESE UNTERGRUPPE WIRO BEI EINER DER NACHSTEN ANDERUNGSEINFURUNGEN VEROFFENTLICHT

THIS SUBGROUP WILL BE LISTED IN A FUTURE REVISION

ZMIANA: WPROWADZENIE: STOPIEŃ ZAMIENNOŚCI:

L.P	ZMIANA	NR. CZĘŚCI	ZASTOSOWANIE	UWAGI

33106

2 - 19: '

DOTYCZY : WSZYSTKICH MODELI

NINIEJSZA TABLICA ZOSTANIE UZUPEŁNIONA W PRZYSZŁOŚCI

LE TABLEAU SERA COMPLETAE PENDANT LA PROCHAINE MISE A JOUR

DIESE UNTERGRUPPE WIRO BEI EINER DER NACHSTEN ANDERUNGSEINFURUNGEN VEROFFENTLICHT

THIS SUBGROUP WILL BE LISTED IN A FUTURE REVISION

ZMIANA: WPROWADZENIE: STOPIEŃ ZAMIENNOŚCI:

L.P	ZMIANA	NR. CZĘŚCI	ZASTOSOWANIE	UWAGI

33108

DOTYCZY: WSZYSTKICH MODELI

2 - 1995

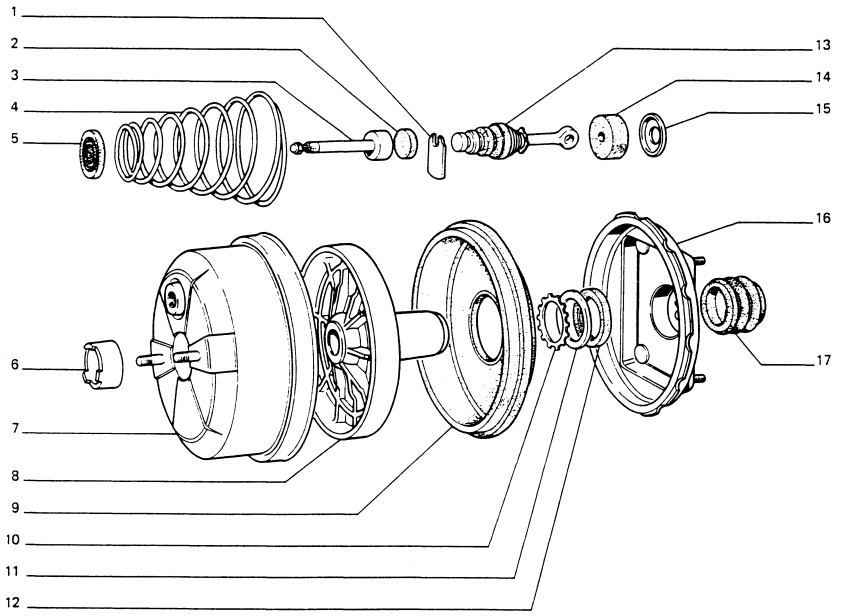

L.P.	ZMIANA	NR CZĘŚCI	ZASTOSOWANIE	UWAGI
1		9913661		
2		4108568		
3		4210651		
4		9913657		
5		4161536		
6		9917427		
7		029559		
8		9913694		
9		9913692		
10		9913656		
11		9913655		
12		9913654		
13		012355		
14		9913662		
15		9913663		
16		013978		
17		9913665		

ZMIANA: WPROWADZENIE: STOPIEŃ ZAMIENNOŚCI:

33108

DOTYCZY: WSZYSTKICH MODELI

2 - 1995

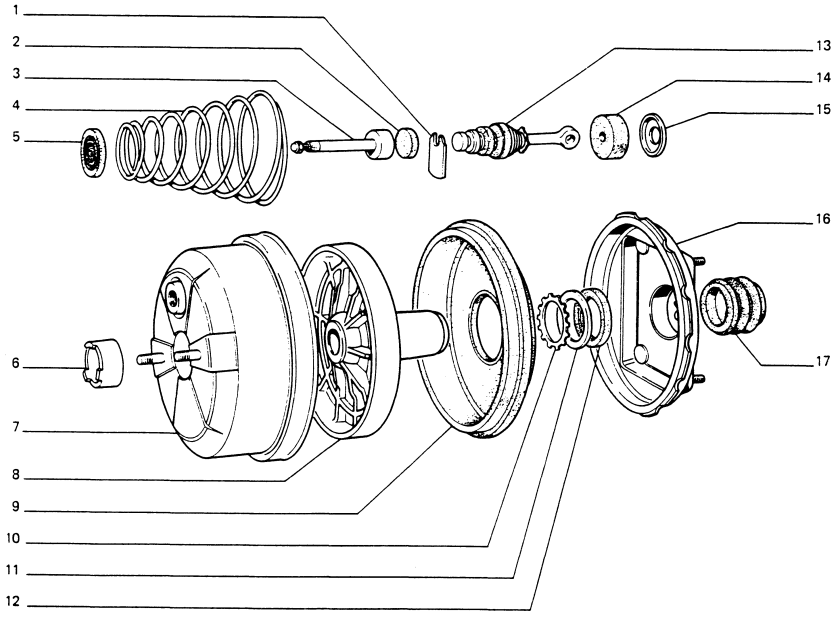

L.P.	ZMIANA	NR CZĘŚCI	ZASTOSOWANIE	UWAGI
1		9913661		
2		4108568		
3		4210651		
4		9913657		
5		4161536		
6		9917427		
7		029559		
8		9913694		
9		9913692		
10		9913656		
11		9913655		
12		9913654		
13		012355		
14		9913662		
15		9913663		
16		013978		
17		9913665		

ZMIANA: WPROWADZENIE: STOPIEŃ ZAMIENNOŚCI:

33117

DOTYCZY: WSZYSTKICH MODELI

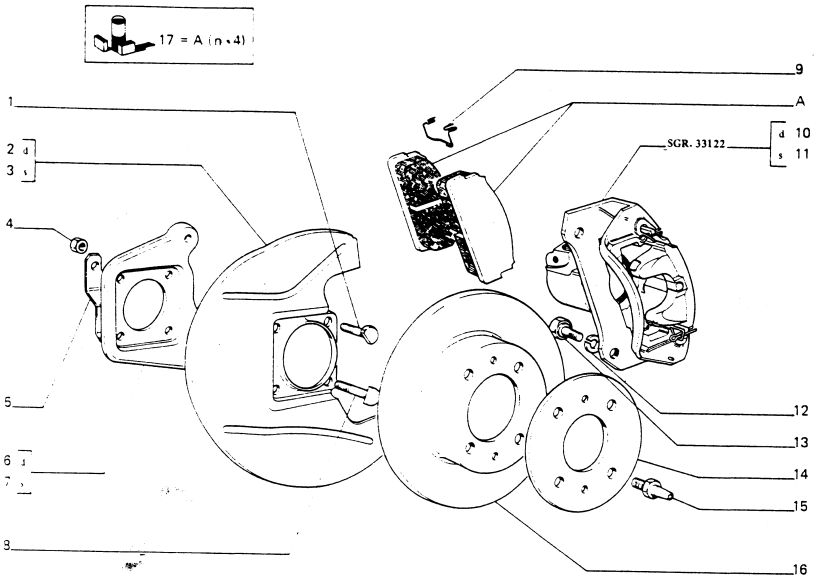

* – BEZAZBESTOWE
SANS ASBEST
ASBEST FREI
ASBESTOS FREE

ZMIANA: D 239

WPROWADZENIE:

STOPIEN ZAMIENNOSCI:

L.P.	ZMIANA	NR CZĘSCI	ZASTOSOWANIE	UWAGI
1		4009069		
2		4243229		
3		4243230		
4		12164721		
5		4055524		
6	C 239	4243231		
	D 239	061954		
7	C 239	4243232		
	D 239	061955		
8		4009070		
9		024809		
10		4203057		
11		4203058		
12		10516870		
13		4146130		
14		036836		
15		4221815		
16	C 239	4208311		
	D 239	061948		
17	ELIM	030631		
	ELIM	030632		
	ELIM	030633		
		039532	GALFER 3000 FG	(*)
		039533	VALED F 118	(*)
	ELIM	052103		
	ELIM	052106		
		060294	FOMAR FO 911	(*)
		059957	TEXTAR 479 FF	(*)

33117

DOTYCZY: WSZYSTKICH MODELI

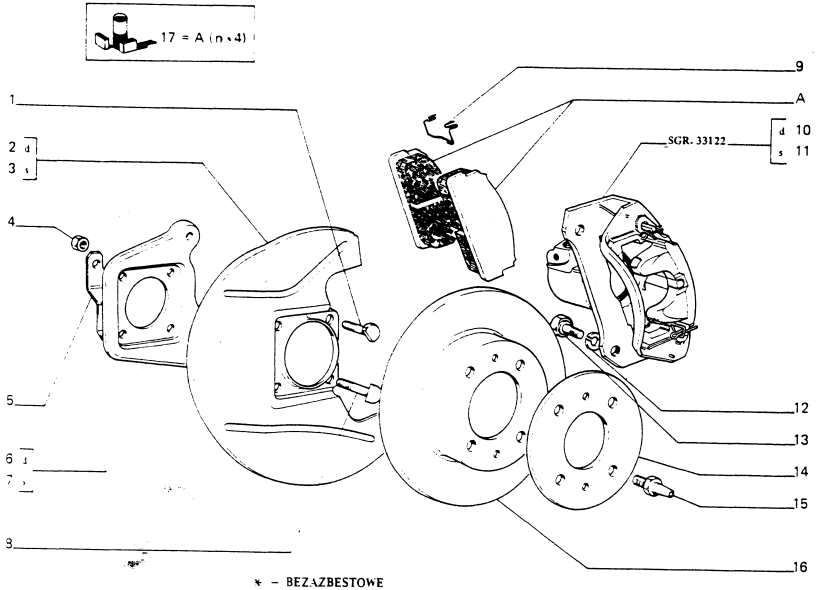

* – BEZAZBESTOWE
SANS ASBEST
ASBEST FREI
ASBESTOS FREE

ZMIANA: D 239

WPROWADZENIE:

STOPIEN ZAMIENNOSCI:

L.P.	ZMIANA	NR CZĘSCI	ZASTOSOWANIE	UWAGI
1		4009069		
2		4243229		
3		4243230		
4		12164721		
5		4055524		
6	C 239	4243231		
	D 239	061954		
7	C 239	4243232		
	D 239	061955		
8		4009070		
9		024809		
10		4203057		
11		4203058		
12		10516870		
13		4146130		
14		036836		
15		4221815		
16	C 239	4208311		
	D 239	061948		
17	ELIM	030631		
	ELIM	030632		
	ELIM	030633		
		039532	GALFER 3000 FG	(*)
		039533	VALED F 118	(*)
	ELIM	052103		
	ELIM	052106		
		060294	FOMAR FO 911	(*)
		059957	TEXTAR 479 FF	(*)

33125

1

2 - 1995

DOTYCZY: WSZYSTKICH MODELI

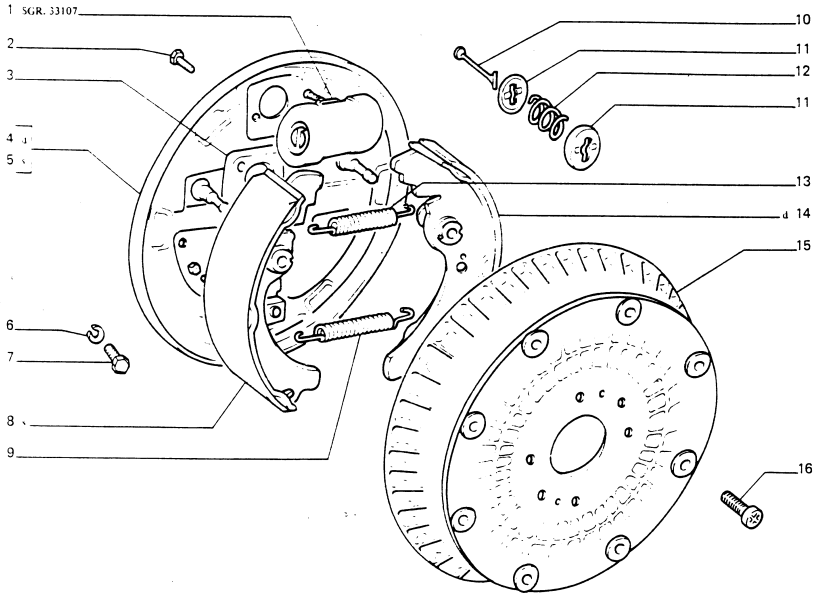

L.P.	ZMIANA	NR CZĘŚCI	ZASTOSOWANIE	UWAGI
1		4373736		
2		13824011		
3		035478		
4		034514		
5		034515		
6		10516870		
7		11307021		
8	SOST	034502	CON 060453	
		060453		
9		034523		
10		034524		
11		4008928		
12		4124504		
13		040061		
14	SOST	034503	CON 060454	
		060454		
15	SOST	036889	CON 055253	
		055253		
16		13303711		

ZMIANA: WPROWADZENIE: STOPIEN ZAMIENNOŚCI:

33125

DOTYCZY: WSZYSTKICH MODELI

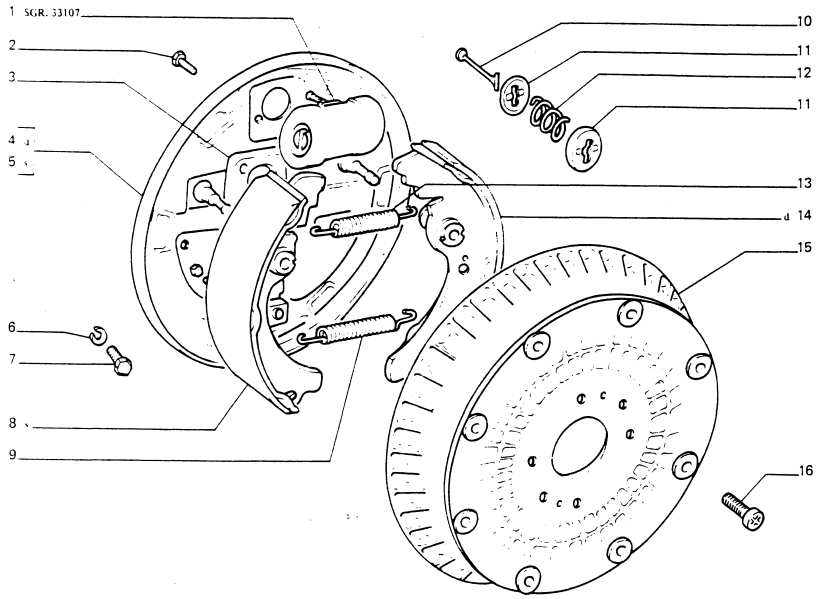

L.P.	ZMIANA	NR CZĘŚCI	ZASTOSOWANIE	UWAGI
1		4373736		
2		13824011		
3		035478		
4		034514		
5		034515		
6		10516870		
7		11307021		
8	SOST	034502	CON 060453	
		060453		
9		034523		
10		034524		
11		4008928		
12		4124504		
13		040061		
14	SOST	034503	CON 060454	
		060454		
15	SOST	036889	CON 055253	
		055253		
16		13303711		

ZMIANA: WPROWADZENIE: STOPIEN ZAMIENNOŚCI:

33135

1

12 - 1992

DOTYCZY: WSZYSTKICH MODELI

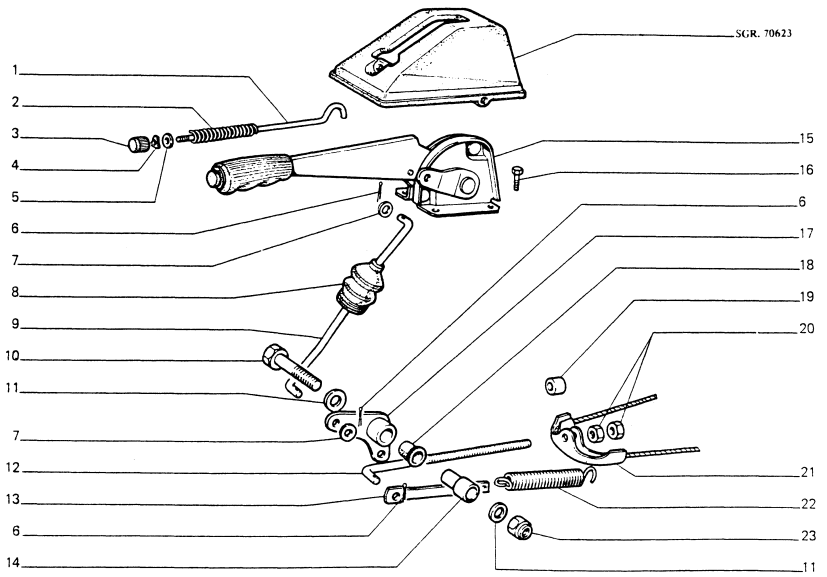

L.P.	ZMIANA	NR CZĘŚCI	ZASTOSOWANIE	UWAGI
1		4134592		
2		035111		
3		4119397		
4		4119399		
5		4119398		
6		10796301		
7		10519601		
8		4383145		
9		035720		
10		15541821		
11		10520001		
12		036822		
13		036818		
14		054078		
15		035717		
16		13824111		
17		057568		
18		054077		
19		039624		
20		16100811		
21		4088276		
22		4088199		
23		16105011		
		14048811		

ZMIANA: WPROWADZENIE: STOPIEN ZAMIENNOSCI:

33135

12 - 1992

DOTYCZY: WSZYSTKICH MODELI

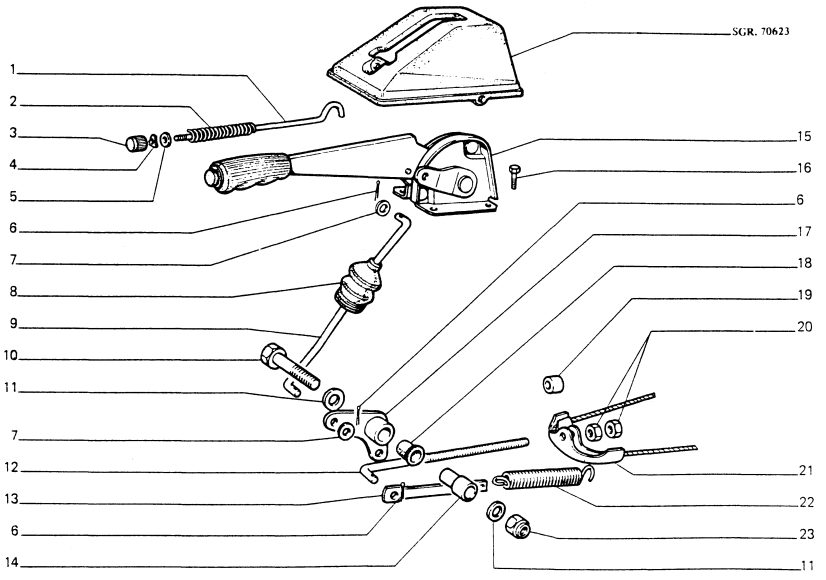

L.P.	ZMIANA	NR CZĘŚCI	ZASTOSOWANIE	UWAGI
1		4134592		
2		035111		
3		4119397		
4		4119399		
5		4119398		
6		10796301		
7		10519601		
8		4383145		
9		035720		
10		15541821		
11		10520001		
12		036822		
13		036818		
14		054078		
15		035717		
16		13824111		
17		057568		
18		054077		
19		039624		
20		16100811		
21		4088276		
22		4088199		
23		16105011		
		14048811		

ZMIANA: WPROWADZENIE: STOPIEN ZAMIENNOSCI:

41201

1

2 - 1995

DOTYCZY: WSZYSTKICH MODELI

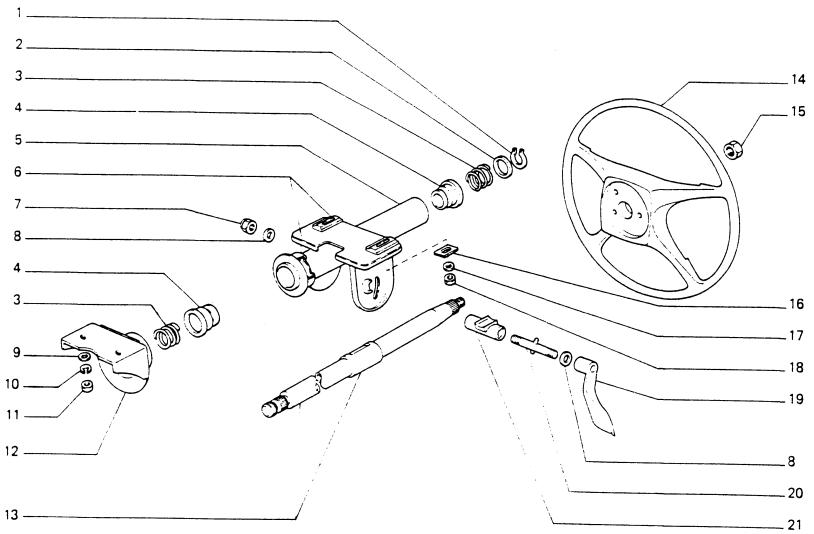

L.P.	ZMIANA	NR CZĘŚCI	ZASTOSOWANIE	UWAGI
1		11066876		
2		4304680		
3		4216563		
4		4216629		
5		056710		
6		058714		
7		16105111		
8		12646901		
9		10519601		
10		10516670		
11		16100811		
12		058664		
13		061898		
14		061894		
15		10791411		
16		058134		
17		12647001		
18		16104421		
19		4414440		
20		4365250		
21		5927648		

ZMIANA: WPROWADZENIE: STOPIEN ZAMIENNOSCI:

41201

2 - 1995

DOTYCZY: WSZYSTKICH MODELI

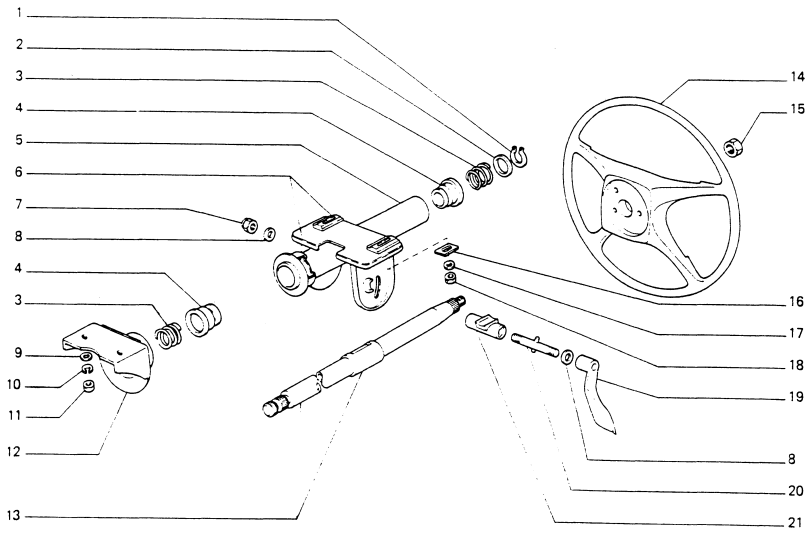

L.P.	ZMIANA	NR CZĘŚCI	ZASTOSOWANIE	UWAGI
1		11066876		
2		4304680		
3		4216563		
4		4216629		
5		056710		
6		058714		
7		16105111		
8		12646901		
9		10519601		
10		10516670		
11		16100811		
12		058664		
13		061898		
14		061894		
15		10791411		
16		058134		
17		12647001		
18		16104421		
19		4414440		
20		4365250		
21		5927648		

ZMIANA: WPROWADZENIE: STOPIEN ZAMIENNOSCI:

41202

1

12 - 1992

DOTYCZY: WSZYSTKICH MODELI

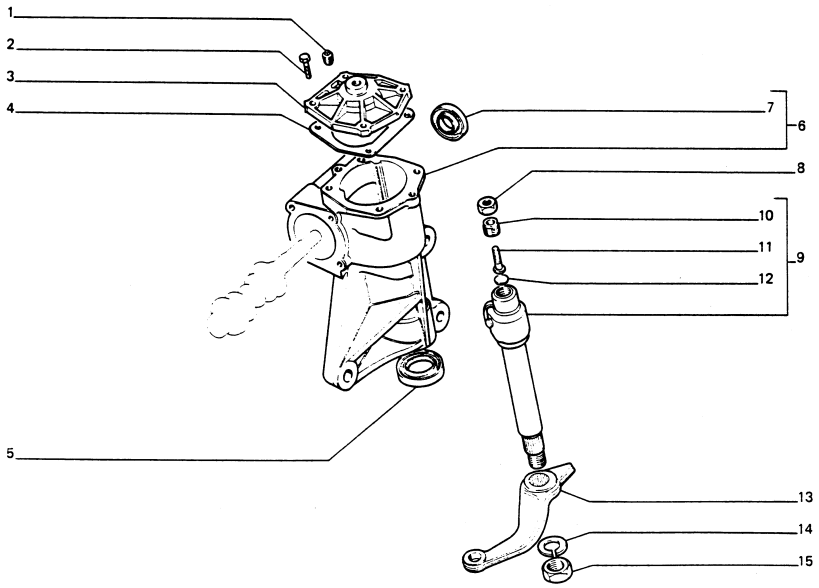

L.P.	ZMIANA	NR CZĘŚCI	ZASTOSOWANIE	UWAGI
1		14324101		
		14324111		
2		4165454		
3		4162036		
4		4162041		
5		40000800		
6		40000790		
7		4225667		
8		10791211		
9		4162029		
10		4170610		
		4170643		
11		4162048		
12		4162049		
13		4119626		
14		10517470		
15		12164321		

ZMIANA: WPROWADZENIE: STOPIEŃ ZAMIENNOŚCI:

41202

1

12 - 1992

DOTYCZY: WSZYSTKICH MODELI

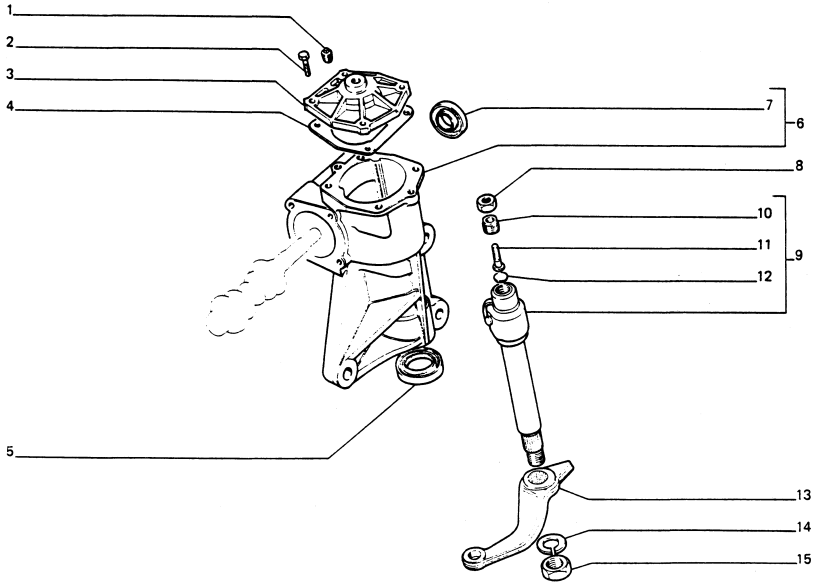

L.P.	ZMIANA	NR CZĘŚCI	ZASTOSOWANIE	UWAGI
1		14324101 14324111		
2		4165454		
3		4162036		
4		4162041		
5		40000800		
6		40000790		
7		4225667		
8		10791211		
9		4162029		
10		4170610 4170643		
11		4162048		
12		4162049		
13		4119626		
14		10517470		
15		12164321		

ZMIANA: WPROWADZENIE: STOPIEŃ ZAMIENNOŚCI:

41210

1

DOTYCZY: SILNIK FSO – 1600

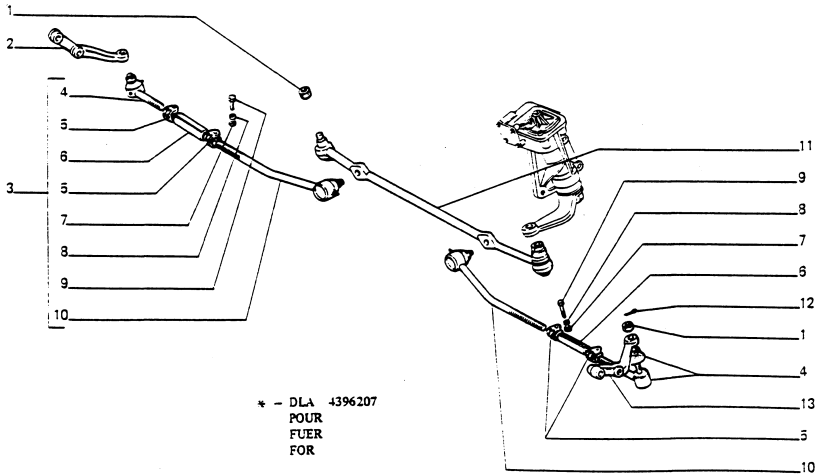

L.P.	ZMIANA	NR CZĘŚCI	ZASTOSOWANIE	UWAGI
1		10793411		
2		4180902		
3		4343758		
		4396207		
4		5930429		(*)
		4343762		
5		5930431		
6		5930430		
7		16100811		
8		10516670		
9		16043921		
		16044021		(*)
10		5930428		(*)
		4343760		
11		4327141		
		4396208		
12		10734601		
13		4180903		

ZMIANA: WPROWADZENIE: STOPIEŃ ZAMIENNOSCI:

41210

1

DOTYCZY: SILNIK FSO – 1600

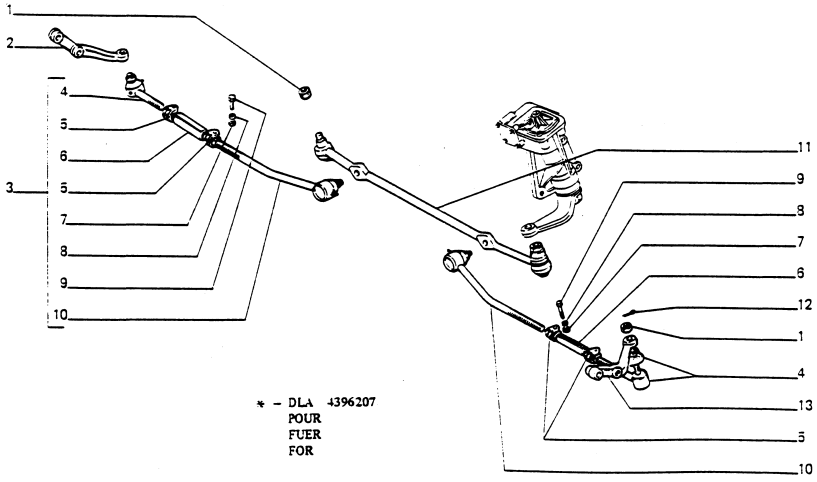

L.P.	ZMIANA	NR CZĘŚCI	ZASTOSOWANIE	UWAGI
1		10793411		
2		4180902		
3		4343758		
		4396207		
4		5930429		(*)
		4343762		
5		5930431		
6		5930430		
7		16100811		
8		10516670		
9		16043921		
		16044021		(*)
10		5930428		(*)
		4343760		
11		4327141		
		4396208		
12		10734601		
13		4180903		

ZMIANA: WPROWADZENIE: STOPIEŃ ZAMIENNOSCI:

41210/10

12 - 1992

DOTYCZY: SILNIK CITROEN – 1.905

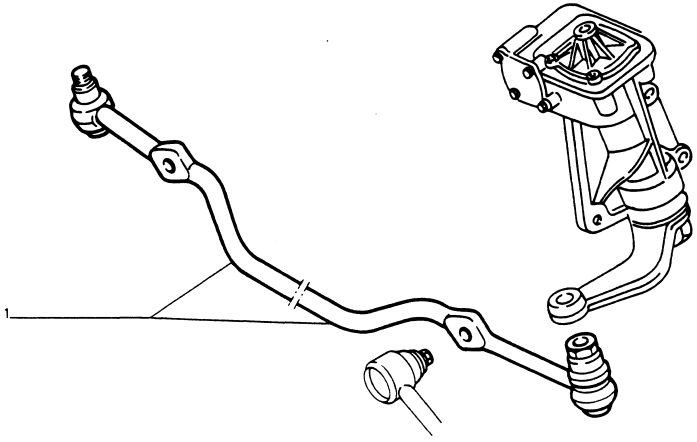

POZOSTAŁE CZĘŚCI PATRZ TABLICA 41210
POUR AUTRES PIECES. VOIR TABLEAU
UBRIGE TEILEN SEHEN SIE AUF DIE TAFEL
REMAINING PARTS. SEE TABLE

L.P.	ZMIANA	NR CZĘŚCI	ZASTOSOWANIE	UWAGI
1		053560 055410		

ZMIANA: WPROWADZENIE: STOPIEŃ ZAMIENNOŚCI:

12 - 1992

DOTYCZY: SILNIK CITROEN – 1.905

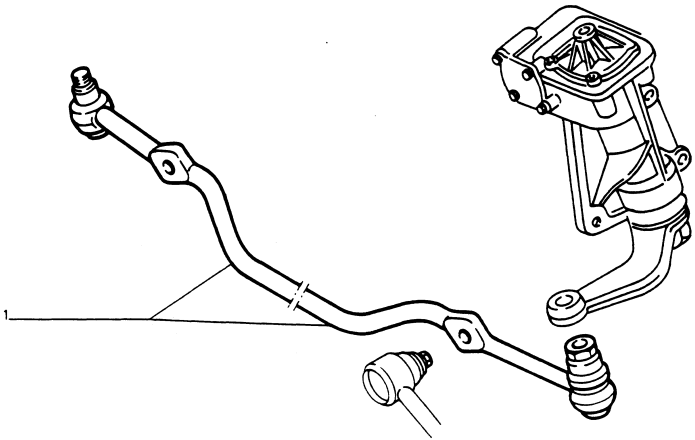

POZOSTAŁE CZĘŚCI PATRZ TABLICA 41210
POUR AUTRES PIECES. VOIR TABLEAU
UBRIGE TEILEN SEHEN SIE AUF DIE TAFEL
REMAINING PARTS. SEE TABLE

L.P.	ZMIANA	NR CZĘŚCI	ZASTOSOWANIE	UWAGI
1		053560 055410		

ZMIANA: WPROWADZENIE: STOPIEŃ ZAMIENNOŚCI:

44301

2

12 - 1992

DOTYCZY: WSZYSTKICH MODELI

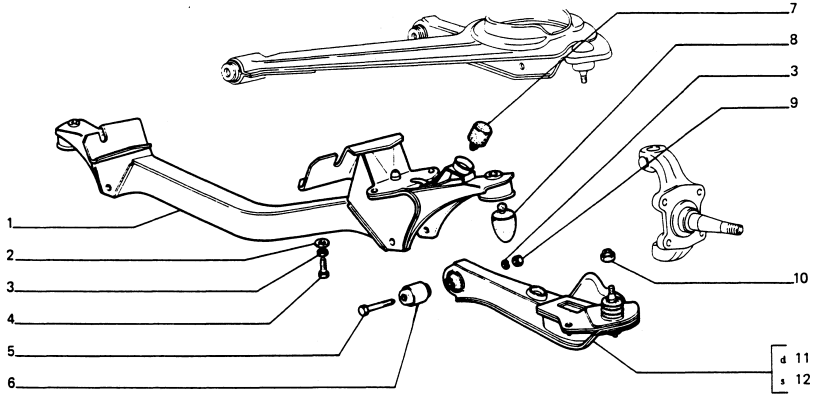

L.P.	ZMIANA	NR CZĘŚCI	ZASTOSOWANIE	UWAGI
1		040029		
2		4147332		
3		10517070		
4		16141921		
5		4060026		
6		4181070		
7		039788		
8		4295063		
9		16101511		
10		12574811		
11		041773		
12		041774		

ZMIANA: WPROWADZENIE: STOPIEŃ ZAMIENNOŚCI:

44301

2

12 - 1992

DOTYCZY: WSZYSTKICH MODELI

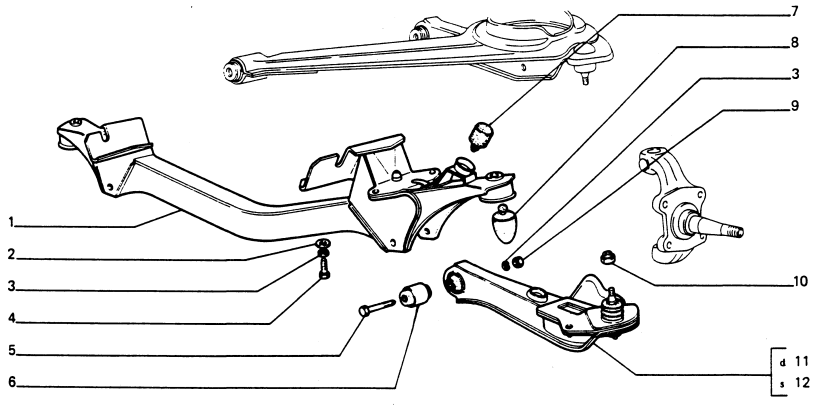

L.P.	ZMIANA	NR CZĘŚCI	ZASTOSOWANIE	UWAGI
1		040029		
2		4147332		
3		10517070		
4		16141921		
5		4060026		
6		4181070		
7		039788		
8		4295063		
9		16101511		
10		12574811		
11		041773		
12		041774		

ZMIANA: WPROWADZENIE: STOPIEŃ ZAMIENNOŚCI:

44302

1

2 - 1965

DOTYCZY: SILNIK FSO – 1600

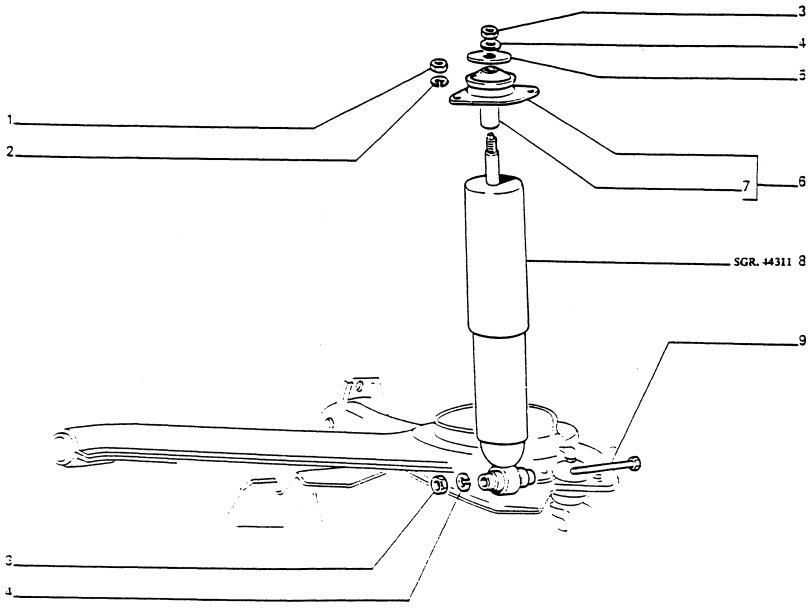

L.P.	ZMIANA	NR CZĘŚCI	ZASTOSOWANIE	UWAGI
1		16100811		
2		10516670		
3		2164721		
4		10516870		
5		4353730		
6		4355932		
7		4289926		
8		034002		
9		15971630		

ZMIANA: WPROWADZENIE: STOPIEŃ ZAMIENNOŚCI:

44302

2 - 1965

DOTYCZY: SILNIK FSO – 1600

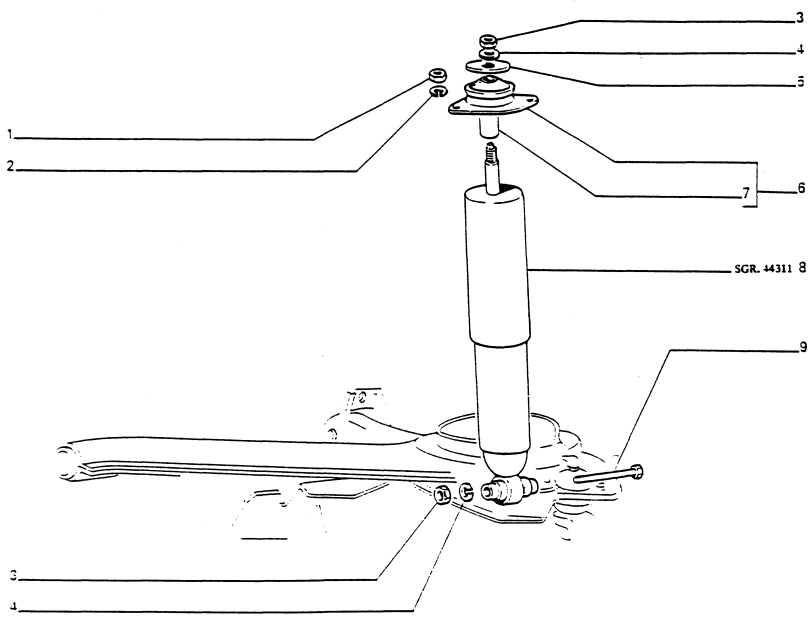

L.P.	ZMIANA	NR CZĘŚCI	ZASTOSOWANIE	UWAGI
1		16100811		
2		10516670		
3		12164721		
4		10516870		
5		4353730		
6		4355932		
7		4289926		
8		034002		
9		15971630		

ZMIANA: WPROWADZENIE: STOPIEN ZAMIENNOSCI:

44302 / 10

DOTYCZY: SILNIK CITROEN – 1.905

12 - 1992

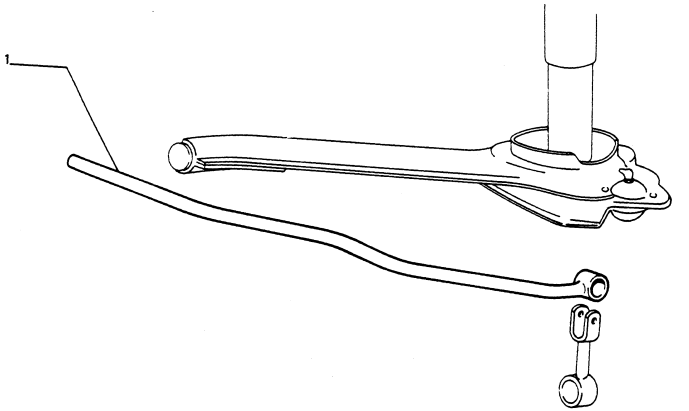

POZOSTAŁE CZĘŚCI PATRZ TABLICA 44302
POUR AUTRES PIECES, VOIR TABLEAU
UBRIGE TEILEN SEHEN SIE AUF DIE TAFEL
REMAINING PARTS, SEE TABLE

L.P.	ZMIANA	NR CZĘŚCI	ZASTOSOWANIE	UWAGI
1		054222		

ZMIANA: WPROWADZENIE: STOPIEŃ ZAMIENNOŚCI:

44302 / 10

DOTYCZY: SILNIK CITROEN – 1.905

12 - 1992

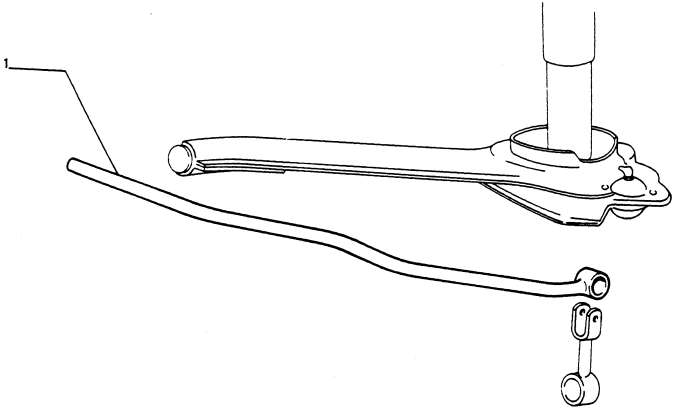

POZOSTAŁE CZĘŚCI PATRZ TABLICA 44302
POUR AUTRES PIECES, VOIR TABLEAU
UBRIGE TEILEN SEHEN SIE AUF DIE TAFEL
REMAINING PARTS, SEE TABLE

ZMIANA: WPROWADZENIE: STOPIEŃ ZAMIENNOSCI:

L.P.	ZMIANA	NR CZĘŚCI	ZASTOSOWANIE	UWAGI
1		054222		

44306

12 - 1992

DOTYCZY: WSZYSTKICH MODELI

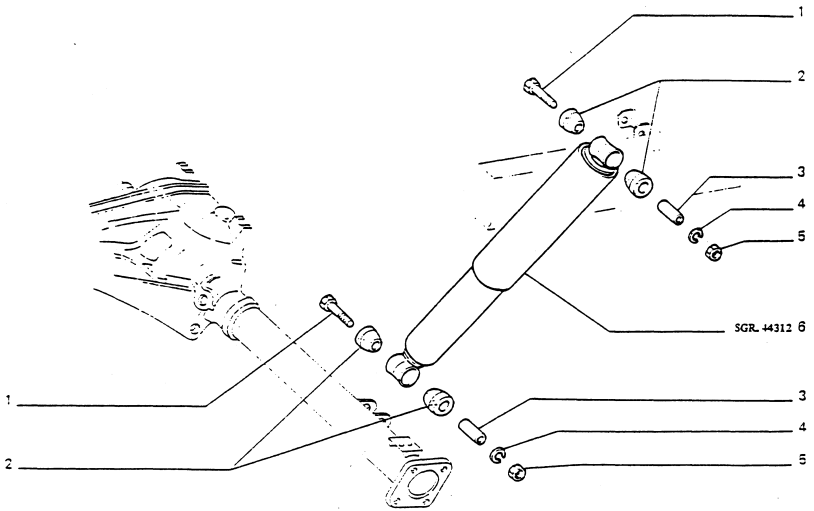

L.P.	ZMIANA	NR CZĘŚCI	ZASTOSOWANIE	UWAGI
1		11288021		
2		814677		
3		836212		
4		10516870		
5		12164711		
6		030597		

ZMIANA: WPROWADZENIE: STOPIEŃ ZAMIENNOŚCI:

44306

12 - 1992

DOTYCZY: WSZYSTKICH MODELI

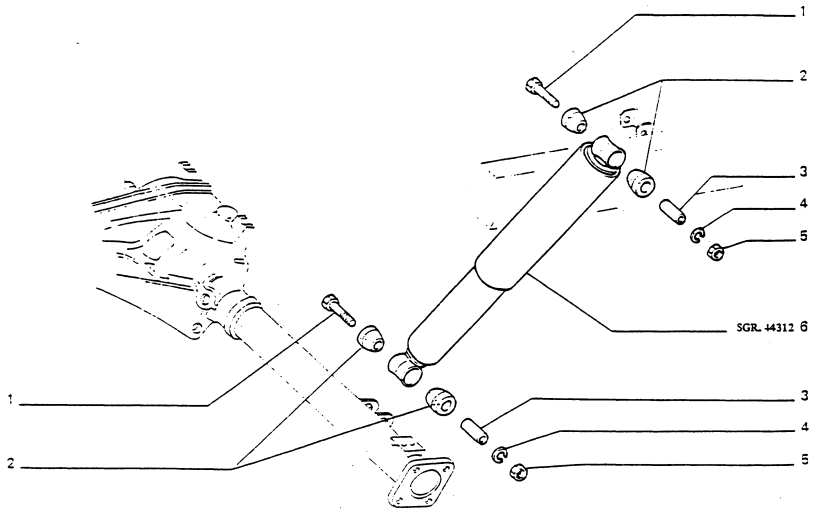

L.P.	ZMIANA	NR CZĘŚCI	ZASTOSOWANIE	UWAGI
1		11288021		
2		814677		
3		836212		
4		10516870		
5		12164711		
6		030597		

ZMIANA: WPROWADZENIE: STOPIEŃ ZAMIENNOŚCI:

44312

12 - 1992

DOTYCZY: WSZYSTKICH MODELI

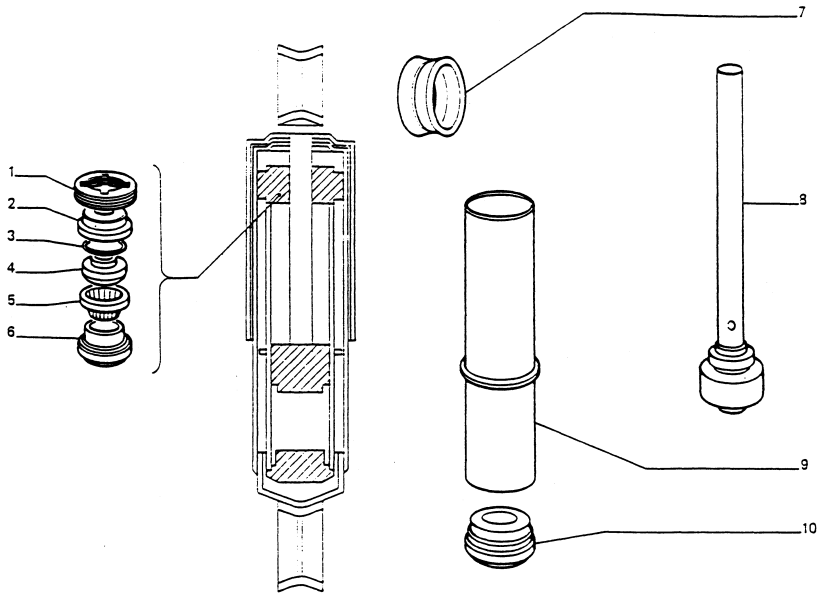

L.P.	ZMIANA	NR CZĘŚCI	ZASTOSOWANIE	UWAGI
1		016148		
2		016149		
3		016150		
4		9917805		
5		016158		
6		024145		
7		040238		
8		040236		
9		040237		
10		040235		

ZMIANA: WPROWADZENIE: STOPIEŃ ZAMIENNOŚCI:

44312

12 - 1992

DOTYCZY: WSZYSTKICH MODELI

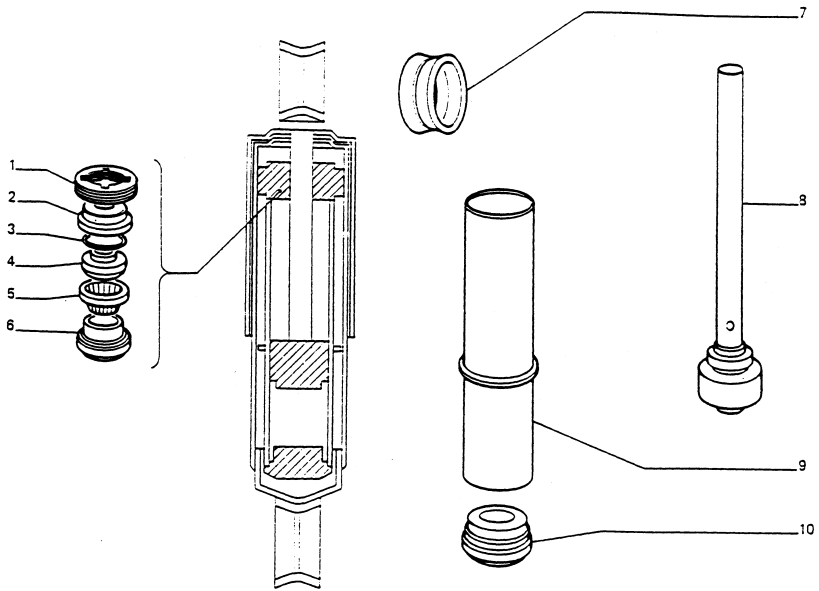

L.P.	ZMIANA	NR CZĘŚCI	ZASTOSOWANIE	UWAGI
1		016148		
2		016149		
3		016150		
4		9917805		
5		016158		
6		024145		
7		040238		
8		040236		
9		040237		
10		040235		

ZMIANA: WPROWADZENIE: STOPIEŃ ZAMIENNOŚCI:

44314

12 - 1992

DOTYCZY: WSZYSTKICH MODELI

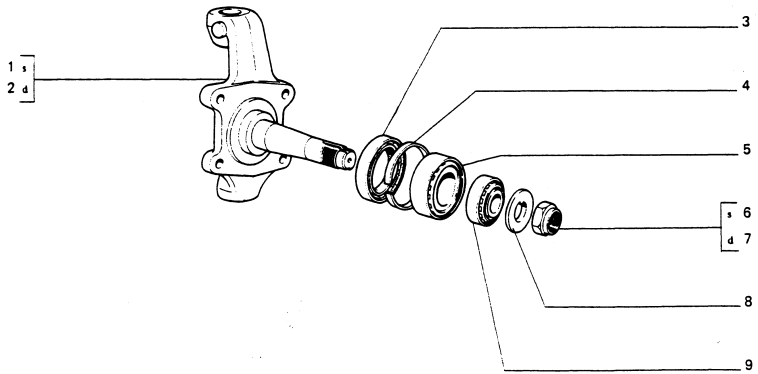

L.P.	ZMIANA	NR CZĘŚCI	ZASTOSOWANIE	UWAGI
1		4104944		
2		4104945		
3		4117608		
4		4117607		
5		4096101		
		4367769		
6		14044171		
7		14044871		
8		054863		
9		4096104		
		4367770		

ZMIANA: WPROWADZENIE: STOPIEN ZAMIENNOSCI:

44314

12 - 1992

DOTYCZY: WSZYSTKICH MODELI

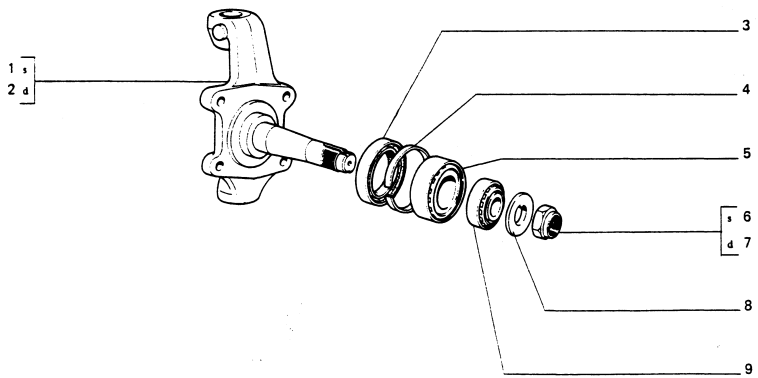

L.P.	ZMIANA	NR CZĘŚCI	ZASTOSOWANIE	UWAGI
1		4104944		
2		4104945		
3		4117608		
4		4117607		
5		4096101		
		4367769		
6		14044171		
7		14044871		
8		054863		
9		4096104		
		4367770		

ZMIANA: WPROWADZENIE: STOPIEN ZAMIENNOSCI:

50101

2 - 1995

DOTYCZY: SILNIK FSO – 1600

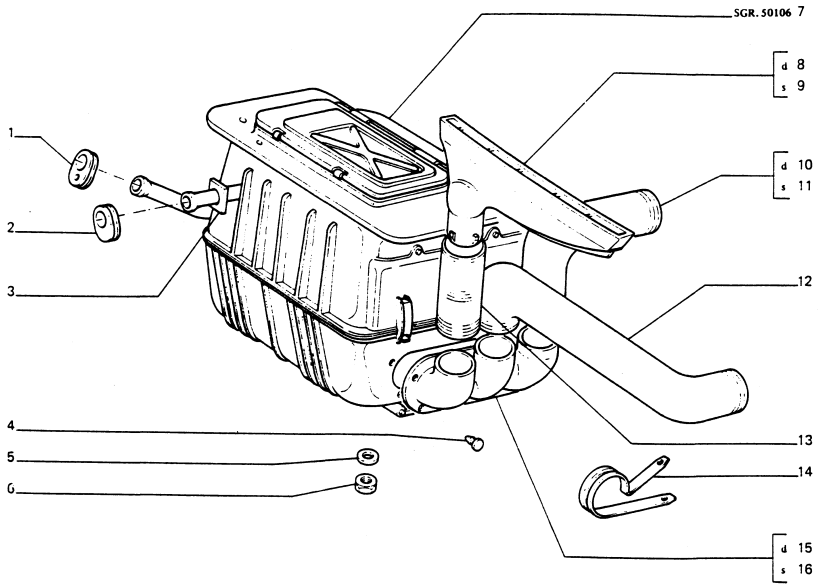

L.P.	ZMIANA	NR CZĘŚCI	ZASTOSOWANIE	UWAGI
1		060369		
2		058174		
3		019835		
4		4464007		
5		12598270		
6		15896211		
7		058131		
8		4458657		
9		4458656		
10		058209		
11		057891		
12		4464005		
13		4464006		
14		4464008		
15		057894		
16		057895		

ZMIANA: WPROWADZENIE: STOPIEŃ ZAMIENNOŚCI:

50101

2 - 1995

DOTYCZY: SILNIK FSO – 1600

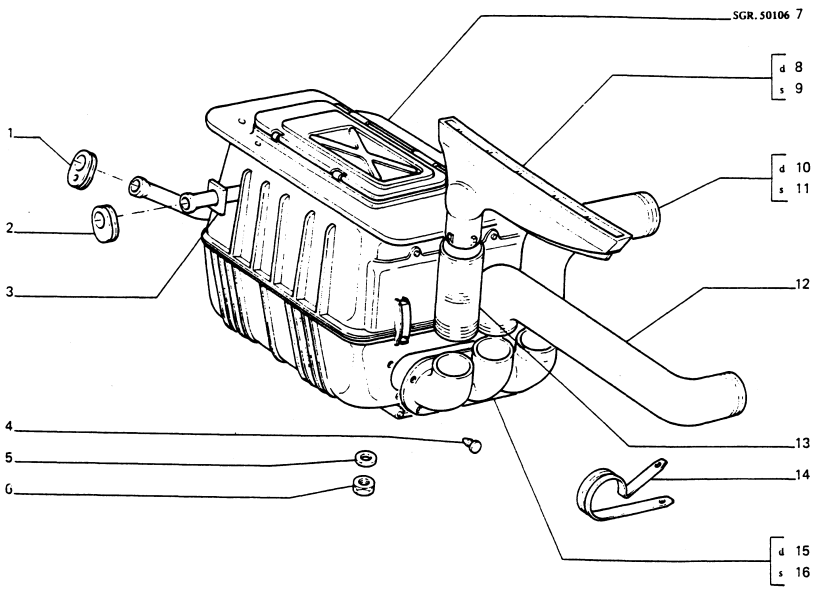

L.P.	ZMIANA	NR CZĘŚCI	ZASTOSOWANIE	UWAGI
1		060369		
2		058174		
3		019835		
4		4464007		
5		12598270		
6		15896211		
7		058131		
8		4458657		
9		4458656		
10		058209		
11		057891		
12		4464005		
13		4464006		
14		4464008		
15		057894		
16		057895		

ZMIANA: WPROWADZENIE: STOPIEŃ ZAMIENNOŚCI:

50101/10

DOTYCZY: SILNIK CITROEN – 1,905

2 - 1995

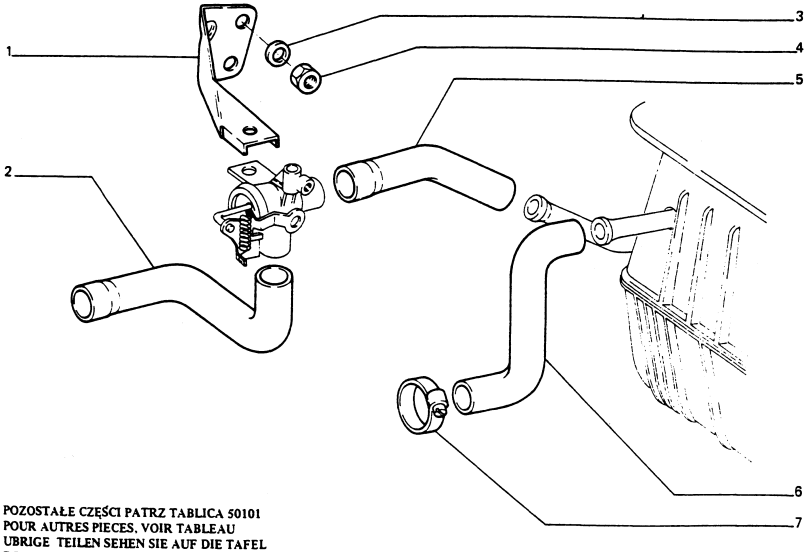

POZOSTAŁE CZĘŚCI PATRZ TABLICA 50101
POUR AUTRES PIECES, VOIR TABLEAU
UBRIGE TEILEN SEHEN SIE AUF DIE TAFEL
REMAINING PARTS, SEE TABLE

L.P.	ZMIANA	NR CZĘŚCI	ZASTOSOWANIE	UWAGI
1		060955		
2		059609		
3		10519401		
4		15896211		
5		059608		
6		054601		
7		033777		

ZMIANA. WPROWADZENIE: STOPIEŃ ZAMIENNOŚCI:

50106

DOTYCZY: WSZYSTKICH MODELI

2 - 1995

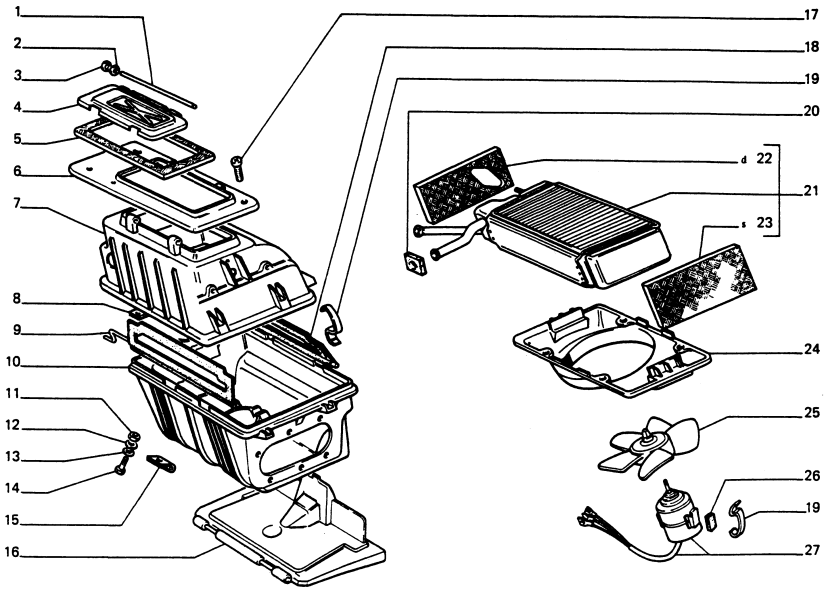

L.P.	ZMIANA	NR CZĘŚCI	ZASTOSOWANIE	UWAGI
1		4137798		
2		4137799 4237238		
3		10519201		
4		4374578		
5		4374568		
6		4374567		
7		058213		
8		4231515		
9		4218062		
10		057848		
11		15896411		
12		12638101		
13		11195470		
14		10978021		
15		4231518		
16		058128		
17		13299401		
18		4218063		
19		4105291		
20		4122378		
21		058162		
22		058168		
23		4233122		
24		058210		
25		034771		
26		4127208		
27		057883		

ZMIANA: WPROWADZENIE: STOPIEŃ ZAMIENNOŚCI:

50114

DOTYCZY: WSZYSTKICH MODELI

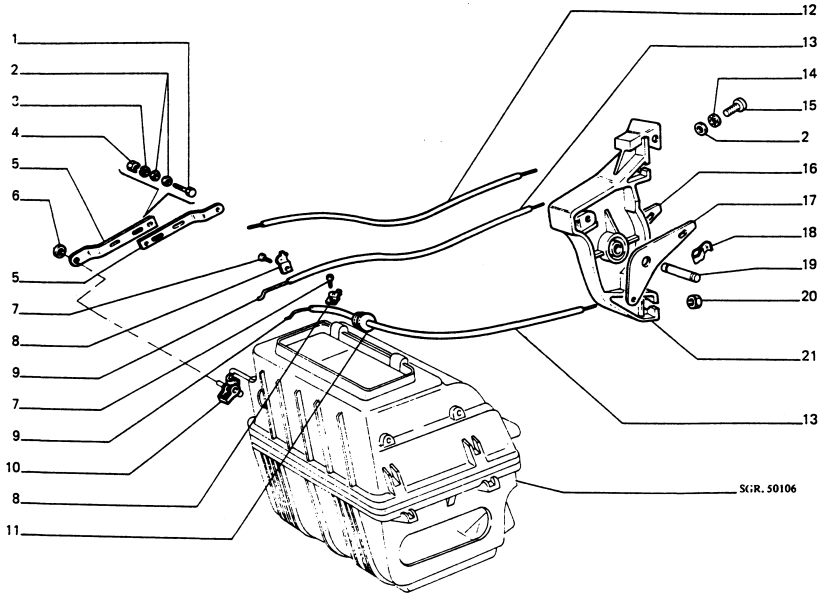

L.P.	ZMIANA	NR CZĘŚCI	ZASTOSOWANIE	UWAGI
1		10977621		
2		10519301		
3		11195470		
4		15896411		
5		4231529		
6		060948		
7		4233018		
8		4233014		
9		19150570		
10		813729		
11		061863		
12		058178		
13		19152197		
14		12605271		
15		13274101		
16		058177		
17		4366797		
18		4292720		
19		4366799		
20		4375265		
21		058176		

ZMIANA: WPROWADZENIE: STOPIEŃ ZAMIENNOŚCI:

50114

2

12 - 1992

DOTYCZY: WSZYSTKICH MODELI

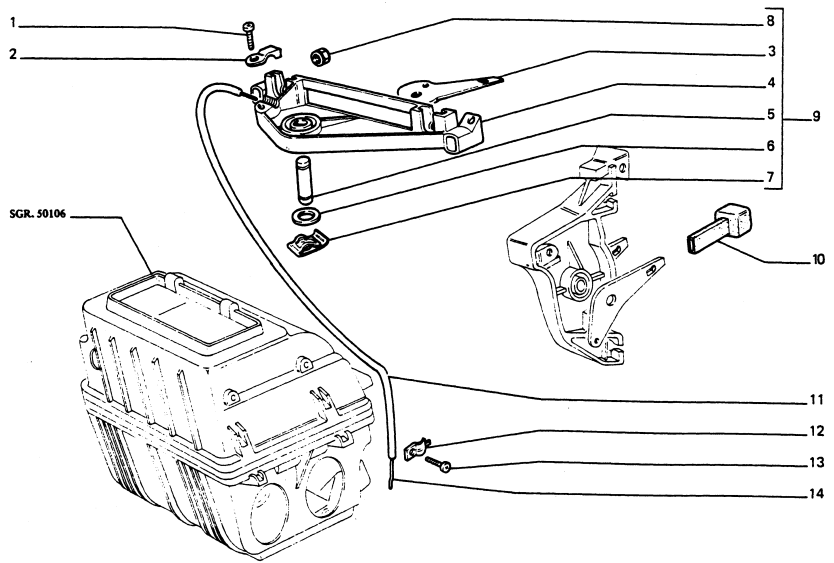

L.P.	ZMIANA	NR CZĘŚCI	ZASTOSOWANIE	UWAGI
1		4342680		
2		4342670		
3		4388674		
4		4388673		
5		4388675		
6		12624101		
7		4292720		
8		4375265		
9		4388672		
10		4375263		
11		19152197		
12		4233014		
13		4233018		
14		19150570		

ZMIANA: WPROWADZENIE: STOPIEŃ ZAMIENNOŚCI:

50117

2 - 1995

DOTYCZY: WSZYSTKICH MODELI

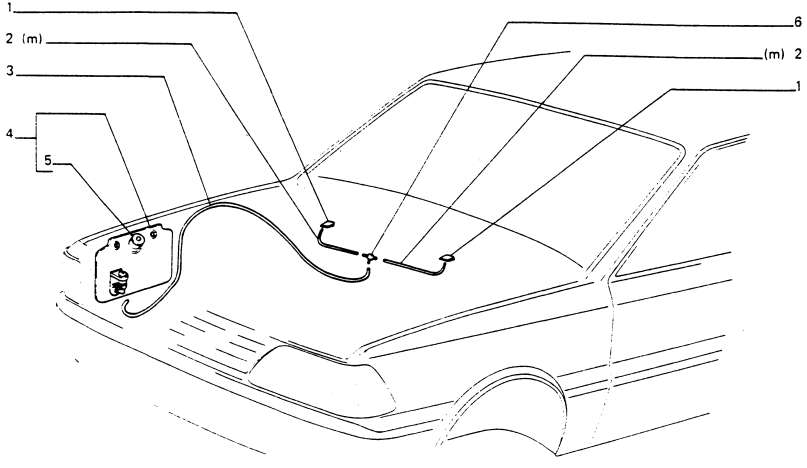

L.P.	ZMIANA	NR CZĘŚCI	ZASTOSOWANIE	UWAGI
1		057713		
2		19052880		
3		19052980		
4		053496		
		057182		
5		054568		
6		059583		

ZMIANA: WPROWADZENIE: STOPIEŃ ZAMIENNOŚCI:

55101

2 - 1995

DOTYCZY: SILNIK FSO – 1600

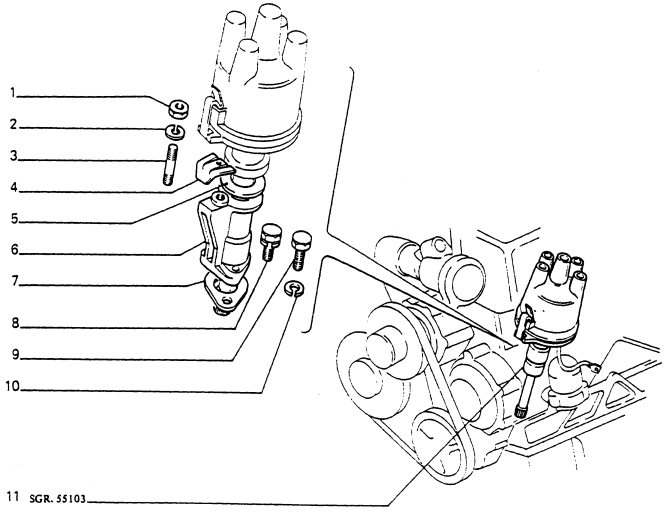

8 = 10 + 9

L.P.	ZMIANA	NR CZĘŚCI	ZASTOSOWANIE	UWAGI
1		12164711		
2		11198370		
3		13449711		
4		4072313		
5		4076865		
6		4072312		
7		4070655		
8		13824611		
9		10902611		
10		10516471		
11		060564		

ZMIANA: WPROWADZENIE: STOPIEŃ ZAMIENNOŚCI:

DOTYCZY: SILNIK FSO – 1600

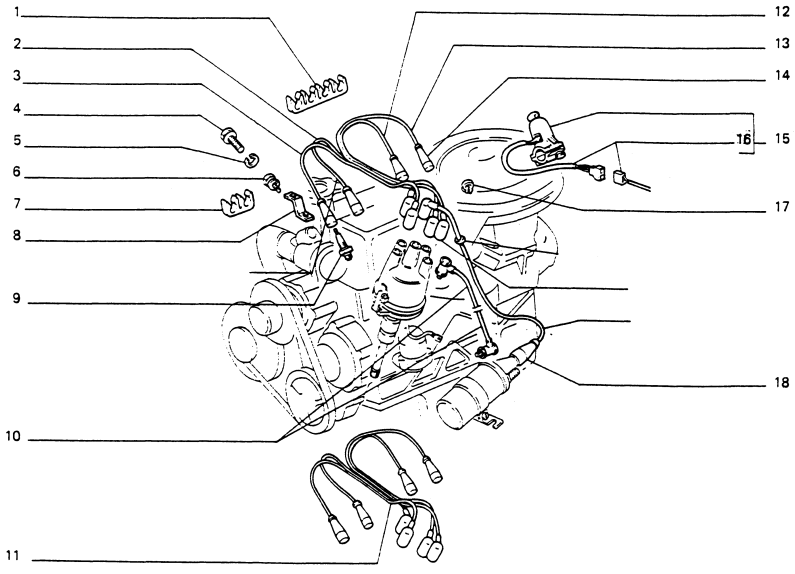

062621 = 062617 + 062618 + 062619 + 062620
056788 = 056776 + 056777 + 056778 + 056779

L.P.	ZMIANA	NR CZĘŚCI	ZASTOSOWANIE	UWAGI
1		055723		
2		062618		
		056777		
3		062617		
		056776		
4		10902111		
5		10516471		
6		13824211		
7		055722		
8		056787		
9		057329		
10		062781		
		062586		
	C 246	063196		
11		056788		
		062621		
12		062619		
		056778		
13		062620		
		056779		
14		056789		
15		058856		
16		059005		
17		14569680		
18		12056285		

ZMIANA:
C 246

WPROWADZENIE:

STOPIEŃ ZAMIENNOŚCI:

DOTYCZY: SILNIK CITROEN – 1.905

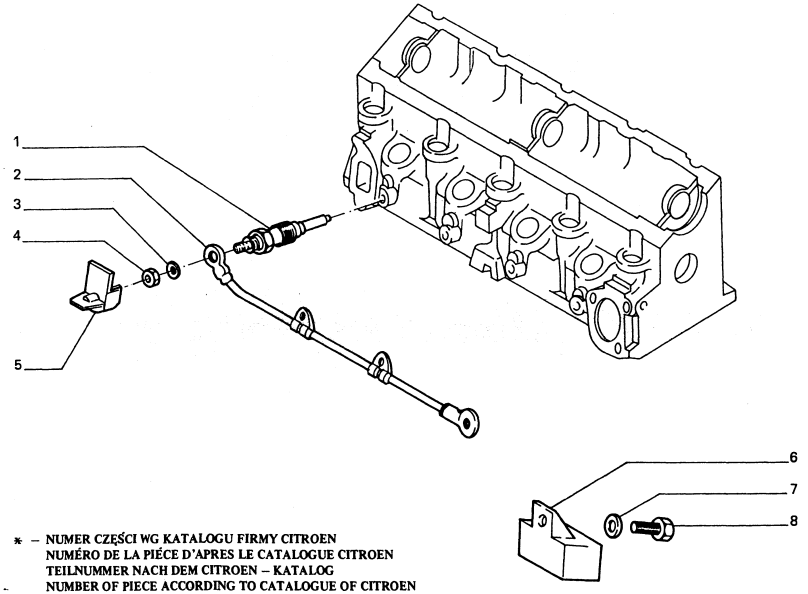

* – NUMER CZĘŚCI WG KATALOGU FIRMY CITROEN
NUMÉRO DE LA PIÉCE D'APRES LE CATALOGUE CITROEN
TEILNUMMER NACH DEM CITROEN – KATALOG
NUMBER OF PIECE ACCORDING TO CATALOGUE OF CITROEN

L.P.	ZMIANA	NR CZĘŚCI	ZASTOSOWANIE	UWAGI
1		91536646 055124		(*)
2		96120297 055125		(*)
3		7903057059 055127		(*)
4		693673 055128		(*)
5		7932567719 063074		(*)
6		9251586880 062489	VALEO	(*)
		9253326480 062490	BISTRON	(*)
		9251586980 062491	BOSCH	(*)
7		10519401		
8		13276401		

ZMIANA: WPROWADZENIE: STOPIEŃ ZAMIENNOŚCI:

55101/05

2 - 1995

DOTYCZY: SILNIK Z CENTRALNYM WTRYSKIEM PALIWA

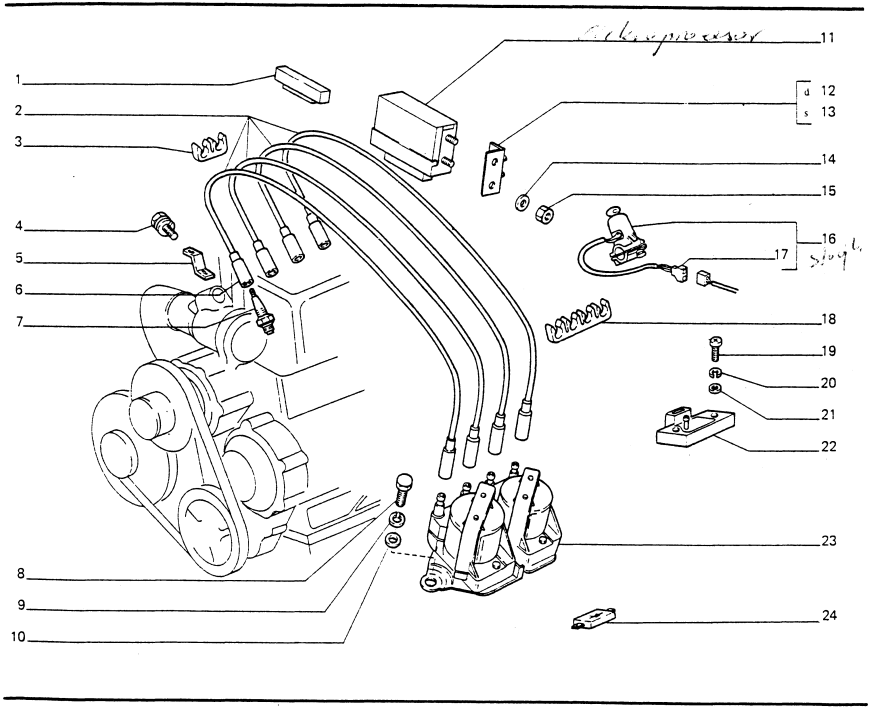

L.P.	ZMIANA	NR CZĘŚCI	ZASTOSOWANIE	UWAGI
1		062721		
2		057069	ABIMEX	
		057063	ZEM	
		058306	ZEM	
		061429	MEDBRYT	
		061434	P.P.H.U.K.	
3		055722		
4		13824211		
5		056787		
6		056789		
7		057330		
8		10902221		
9		10516471		
10		12644401		
11		062666		
12		057008		
13		057010		
14		12599171		
15		15896411		
16		058856		
17		059005		
18		055723		
19		17670801		
20		11195370		
21		10519201		
22		051558		
23		057085		
24		040160		

ZMIANA: WPROWADZENIE: STOPIEŃ ZAMIENNOSCI:

DOTYCZY: SILNIK FSO – 1600

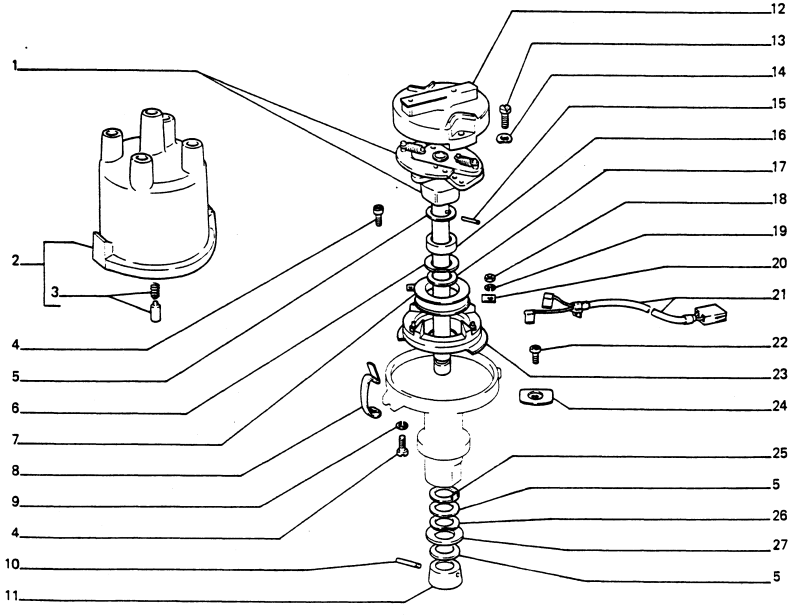

L.P.	ZMIANA	NR CZĘŚCI	ZASTOSOWANIE	UWAGI
1		061833		
2		056780		
3		9911244		
4		9902586		
5		028703		
6		061842		
7		028712		
8		9911245		
9		11195370		
10		9911240		
11		9911239		
12		024884		
13		9911328		
14		9914073		
15		061841		
16		061835		
17		9911233		
18		028716		
19		028715		
20		028714		
21		028711		
22		028707		
23		028713		
24		028706		
25		061834		
26		9921921		
27		9908722		

ZMIANA: WPROWADZENIE: STOPIEŃ ZAMIENNOŚCI:

55103

2

2 - 1995

DOTYCZY : SILNIK FSO - 1600

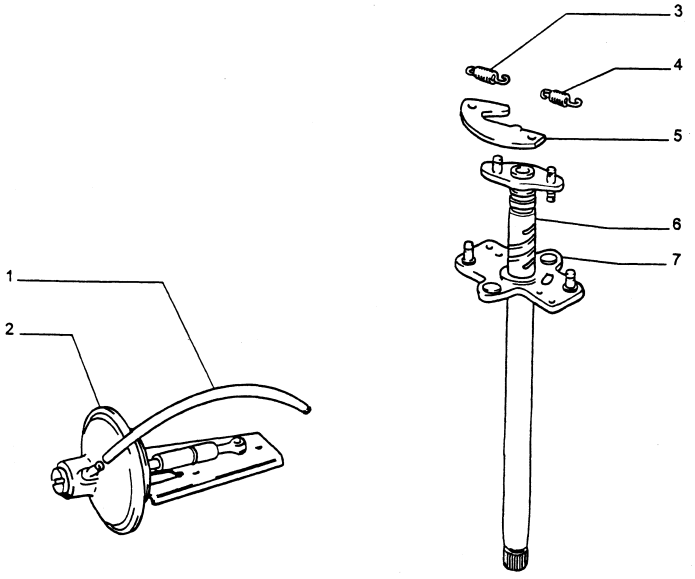

ZMIANA: WPROWADZENIE: STOPIEŃ ZAMIENNOŚCI:

L.P	ZMIANA	NR. CZĘŚCI	ZASTOSOWANIE	UWAGI
1		033697		
2		034440		
3		023565		
4		028709		
5		014221		
6		062608		
7		034439		

55201

DOTYCZY: SILNIK FSO – 1600

2 - 1995

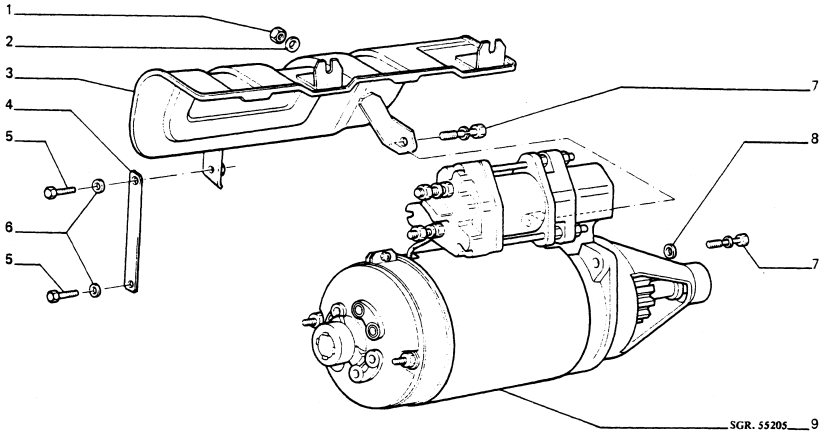

Zn – CZĘŚĆ CYNKOWANA
ELEMENT ZINGUE
DER ZINKTEIL
ZINC PLATING ELEMENT

L.P.	ZMIANA	NR CZĘŚCI	ZASTOSOWANIE	UWAGI
1		16100811		
2		11198070		
3		4379754		
		057388		Zn
4		4417855		
5		10902121		
6		11197773		
7		13826821		
8		10519601		
9	SOST	056179	CON 062479	
		062479		
	SOST	056181	CON 062479	

ZMIANA: WPROWADZENIE: STOPIEN ZAMIENNOŚCI:

55201/10

DOTYCZY: SILNIK CITROEN – 1.905

2 - 1995

* – NUMER CZĘŚCI WG KATALOGU FIRMY CITROEN
NUMBER OF PIECE ACCORDING TO CATALOGUE OF CITROEN FIRM
NUMÉRO DE LA PIÉCE D'APRÉS LE CATALOGUE CITROEN
TEILNUMMER NACH DEM CITROEN – KATALOG

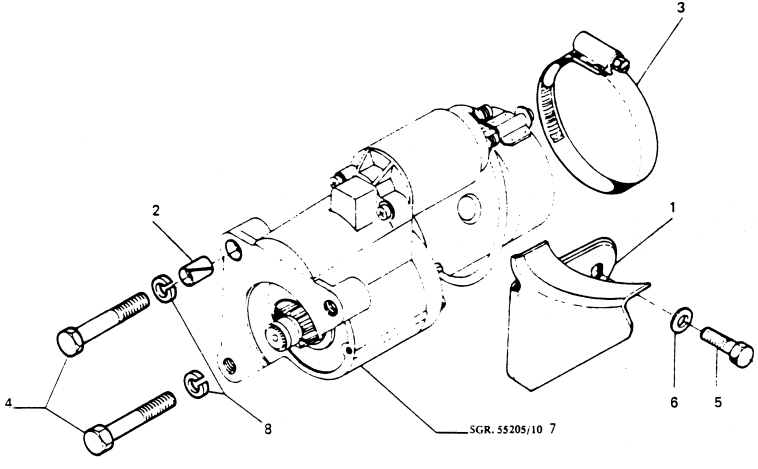

L.P.	ZMIANA	NR CZĘŚCI	ZASTOSOWANIE	UWAGI
1		93501053 055276		(*)
2		7903067034 054695		(*)
3		7903083195 055277		(*)
4		054544		
5		23795019 055278		(*)
6		7903053392 055241		(*)
7		91539495 054610	VALEO	(*)
8		10516870		

ZMIANA: WPROWADZENIE: STOPIEŃ ZAMIENNOSCI:

55205

1

2 - 1995

DOTYCZY : SILNIK FSO - 1600

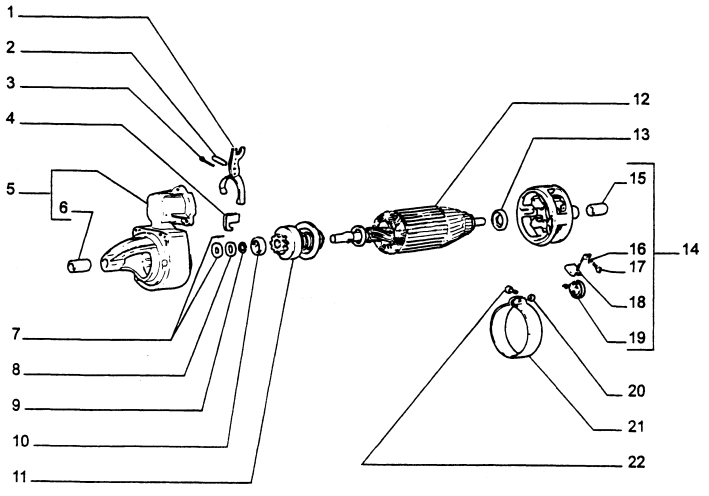

L.P	ZMIANA	NR. CZĘŚCI	ZASTOSOWANIE	UWAGI
1		4063666		
2		4114449		
3		10733601		
4		4063669		
5		062480		
6		4047985		
7		4064324		0,3
		4064325		0,2
8		4062549		
9		4063657		
10		4063656		
11		056183		
12		4141055		
13		4087270		
14		4085967		
15		4007952		
16		11195370		
17		13271801		
18		4045771		
19		4045500		
20		10196901		
21		13272201		
22		4046537		

ZMIANA: WPROWADZENIE: STOPIEŃ ZAMIENNOŚCI:

55205

2

DOTYCZY: SILNIK FSO – 1600

2 - 1995

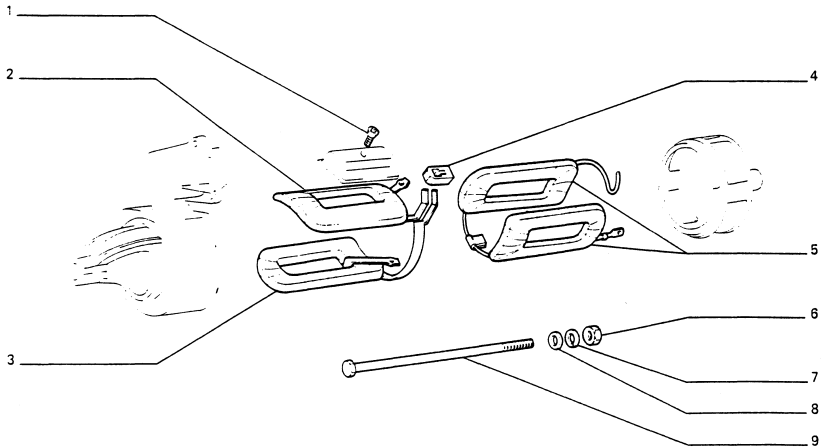

L.P.	ZMIANA	NR CZĘŚCI	ZASTOSOWANIE	UWAGI
1		883323		
2		036811		
3		036810		
4		4063647		
5		4085965		
6		15896211		
7		10516470		
8		10519401		
9		4087327		

ZMIANA: WPROWADZENIE: STOPIEŃ ZAMIENNOŚCI:

55205

3

2 - 1995

DOTYCZY: SILNIK FSO – 1600

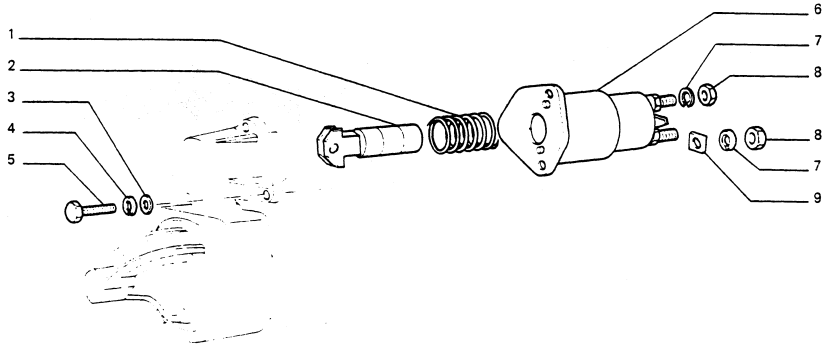

L.P.	ZMIANA	NR CZĘŚCI	ZASTOSOWANIE	UWAGI
1		062507		
2		029403		
3		10519301		
4		11195470		
5		062506		
6		062365		
7		10516670		
8		16102311		
9		4096645		

ZMIANA: WPROWADZENIE: STOPIEŃ ZAMIENNOŚCI:

55205/10

DOTYCZY: SILNIK CITROEN – 1,905

2 - 1995

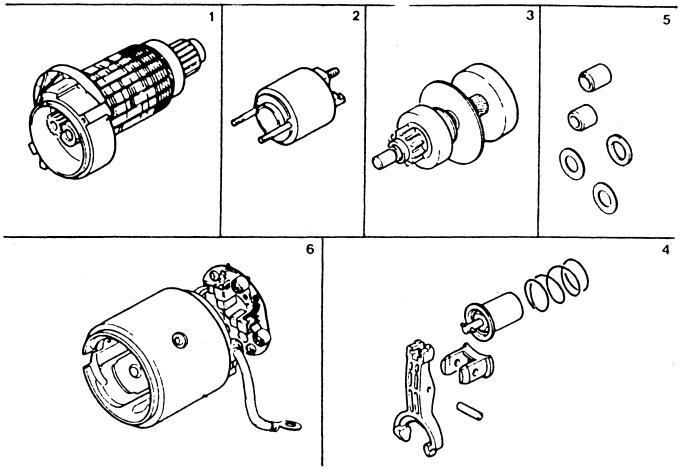

L.P.	ZMIANA	NR CZĘŚCI	ZASTOSOWANIE	UWAGI
1		95619447 056935		(*)
2		583653 056936		(*)
3		583598 056937		(*)
4		585573 056938		(*)
5		582778 056939		(*)
6		95619448 056940		(*)

ZMIANA: WPROWADZENIE: STOPIEŃ ZAMIENNOSCI:

55301

DOTYCZY: SILNIK FSO – 1600

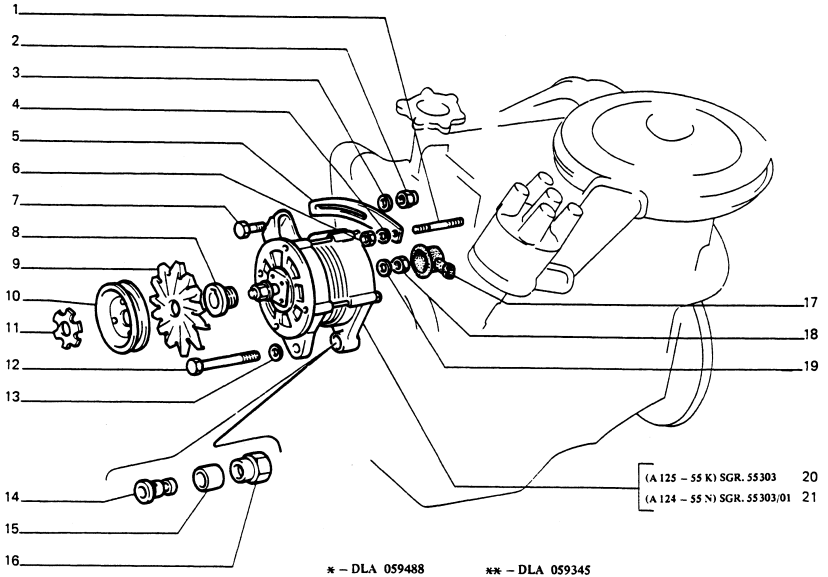

* – DLA 059488
POUR
FUER
FOR

** – DLA 059345
POUR
FUER
FOR

ZMIANA: WPROWADZENIE: STOPIEŃ ZAMIENNOŚCI:

L.P.	ZMIANA	NR CZĘŚCI	ZASTOSOWANIE	UWAGI
1		13449321		
2		12574511		
3		4124022		
4		11198470		
5		4374517		
6		12164711		
7		11307021		
8		4244262		
		4475017		
9		4177435		(*)
		057088		(**)
10		059489		(*)
		059346		(**)
11		023291		
12		15541821		
13		11198670		
14		4085213		
15		4085212		
16		4383647		
17		4094290		
18		10725911		
19		10516470		
20		059345		
21		059488		

55301

DOTYCZY: SILNIK FSO – 1600

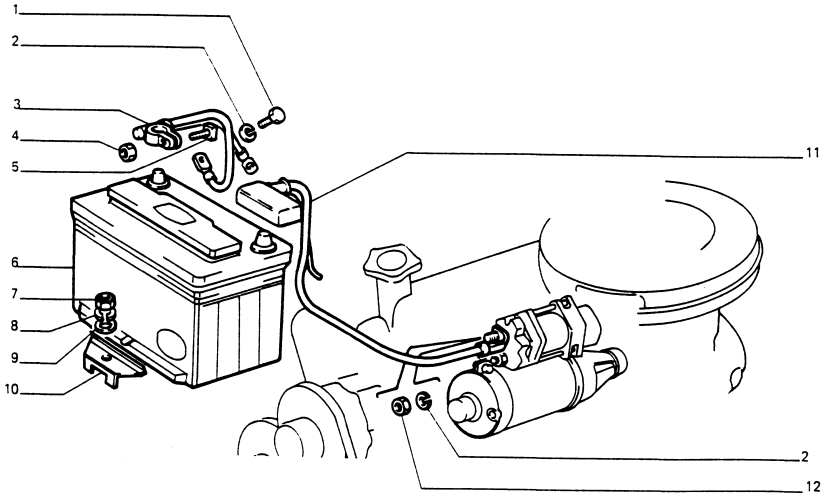

* – SUCHOŁADOWANY
BATTERIE CHARGÉE Á SEC
TROCKENGELADENE BATTERIE
DRY - CHARGED BATTERY

** – NAŁADOWANY Z ELEKTROLITEM
BATTERIE CHARGÉE AVEC ÉLECTROLYTE
GELADENE BATTERIE MIT ELEKTROLYT
BATTERY CHARGED WITH ELECTROLYTE

L.P.	ZMIANA	NR CZĘŚCI	ZASTOSOWANIE	UWAGI
1		16043211		
2		10516670		
3		059776		
4		15896218		
5		11945008		
6		008976	CENTRA	(*) 45 Ah
		055525	FIAMM	(**) 45 Ah
		063403	SOLITE	(**) 45 Ah
7		16100811		
8		12605571		
9		10519601		
10		062089		
11		058962		
12		16102311		

ZMIANA: WPROWADZENIE: STOPIEŃ ZAMIENNOŚCI:

DOTYCZY: SILNIK Z CENTRALNYM WTRYSKIEM PALIWA

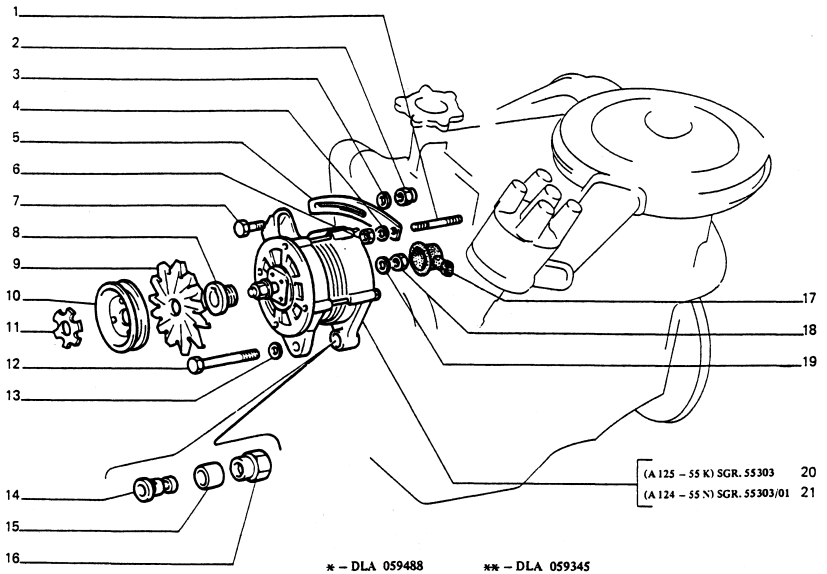

* – DLA 059488
POUR
FUER
FOR

** – DLA 059345
POUR
FUER
FOR

L.P.	ZMIANA	NR CZĘŚCI	ZASTOSOWANIE	UWAGI
1		13449321		
2		12574511		
3		4124022		
4		11198470		
5		4374517		
6		12164711		
7		11307021		
8		4244262		
		4475017		
9		4177435		(*)
		057088		(**)
10		059489		(*)
		059346		(**)
11		023291		
12		15541821		
13		11198670		
14		4085213		
15		4085212		
16		4383647		
17		4094290		
18		10725911		
19		10516470		
20		059345		
21		059488		

ZMIANA: WPROWADZENIE: STOPIEŃ ZAMIENNOŚCI:

55301/05

2

2 - 1995

DOTYCZY: SILNIK Z CENTRALNYM WTRYSKIEM PALIWA

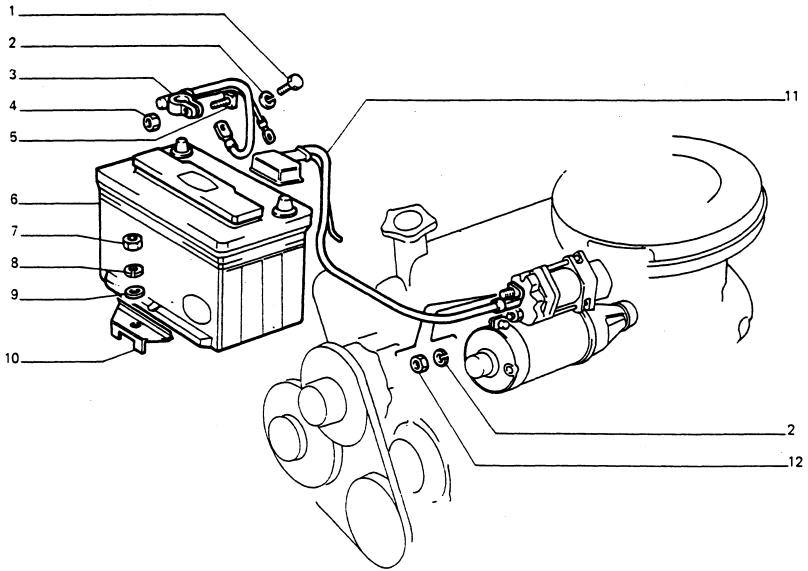

L.P.	ZMIANA	NR CZĘŚCI	ZASTOSOWANIE	UWAGI
1		16043211		
2		10516670		
3		059776		
4		15896218		
5		11945008		
6		061872	Z. A. P.	57 Ah
		055436	FIAMM	60 Ah
		055437	FULMEN	60 Ah
7		16100811		
8		12605571		
9		10519601		
10		062089		
11		058962		
12		16102311		

ZMIANA: WPROWADZENIE: STOPIEŃ ZAMIENNOŚCI:

DOTYCZY: SILNIK CITROEN – 1,905

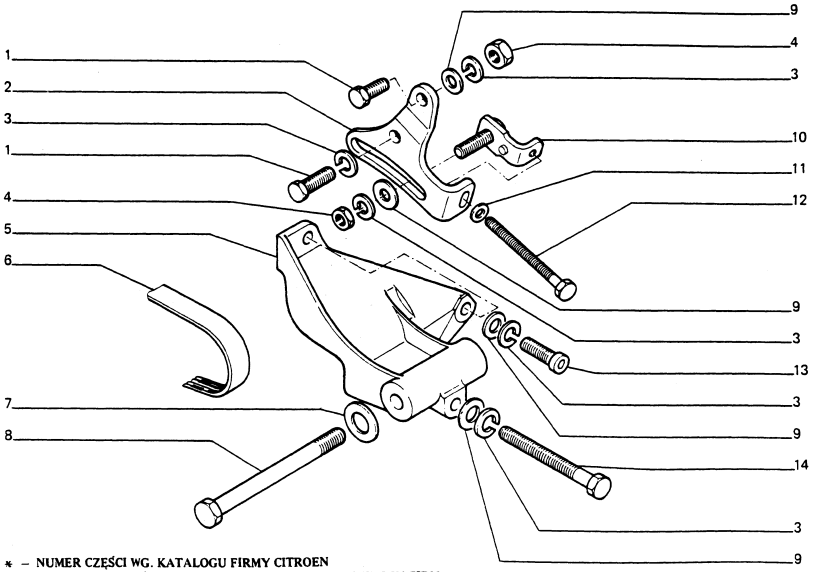

* – NUMER CZĘŚCI WG. KATALOGU FIRMY CITROEN
NUMBER OF PIECE ACCORDING TO CATALOGUE OF CITROEN FIRM
NUMÉRO DE LA PIÉCE LE CATALOGUE CITROEN
TEILNUMMER NACH DEM CITROEN – KATALOG

L.P.	ZMIANA	NR CZĘŚCI	ZASTOSOWANIE	UWAGI
1		16043621		(*)
2		93501626 054557		(*)
3		10516670		
4		16100811		
5		93502279 054622		(*)
6		91536222 054559		(*)
7		054864		
8		91510845 054696		(*)
9		10519601		
10		91521910 054558		(*)
11		12643701		
12		054699		
13		16043821		
14		16045021		

ZMIANA: WPROWADZENIE: STOPIEŃ ZAMIENNOŚCI:

55301/10

2

DOTYCZY: SILNIK CITROEN – 1,905

12 - 1992 2 - 1995

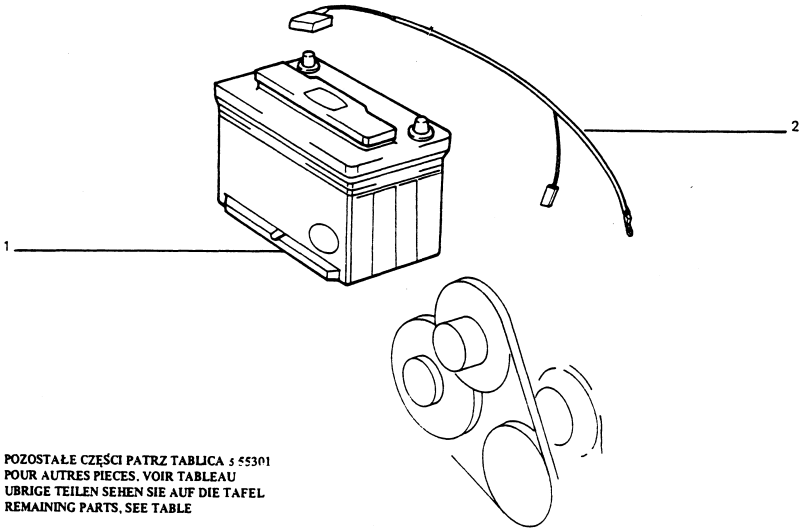

POZOSTAŁE CZĘŚCI PATRZ TABLICA s 55301
POUR AUTRES PIECES, VOIR TABLEAU
UBRIGE TEILEN SEHEN SIE AUF DIE TAFEL
REMAINING PARTS, SEE TABLE

L.P.	ZMIANA	NR CZĘŚCI	ZASTOSOWANIE	UWAGI
1		055436	FIAMM	60 Ah
		055437	FULMEN	60 Ah
		061872	Z.A.P.	57 Ah
2		059777		

ZMIANA: WPROWADZENIE: STOPIEŃ ZAMIENNOŚCI:

55303

DOTYCZY. SILNIK FSO – 1600

2 - 1995

L.P.	ZMIANA	NR CZĘŚCI	ZASTOSOWANIE	UWAGI
1		059214		
2		059215		
3		059216		
4		059217		
5		059218		
6		057089		
7		059219		
8		059220		
9		059221		

NINIEJSZA TABLICA ZOSTANIE UZUPEŁNIONA W PRZYSZŁOŚCI

LE TABLEAU SERA COMPLÉTÉ PENDANT LA PROCHAINE MISE Á JOUR

DIESE UNTERGRUPPE WIRO BEI EINER DER NACHSTEN ANDERUNGSEINFURUNGEN VEROFFENTLICHT

THIS SUBGROUP WILL BE LISTED IN A FUTURE REVISION

ZMIANA: WPROWADZENIE: STOPIEŃ ZAMIENNOŚCI:

55303/01

2 - 1995

DOTYCZY: SILNIK FSO – 1600

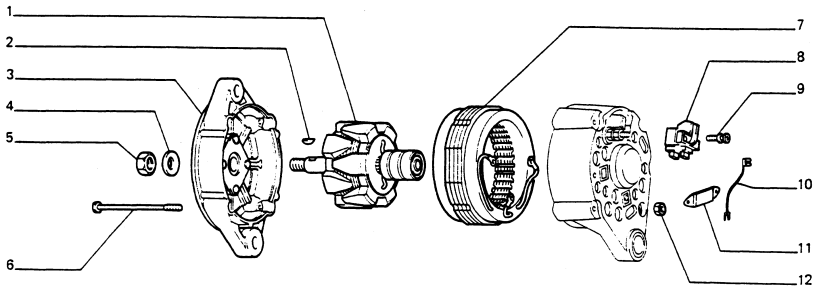

L.P.	ZMIANA	NR CZĘŚCI	ZASTOSOWANIE	UWAGI
1		059341		
2		10205790		
3		023404		
4		11198673		
5		16101511		
6		4247146		
7		059340		
8		059342		
9		13268018		
10		059344		
11		059343		
12		12574111		

ZMIANA: WPROWADZENIE: STOPIEŃ ZAMIENNOŚCI:

DOTYCZY: SILNIK FSO – 1600

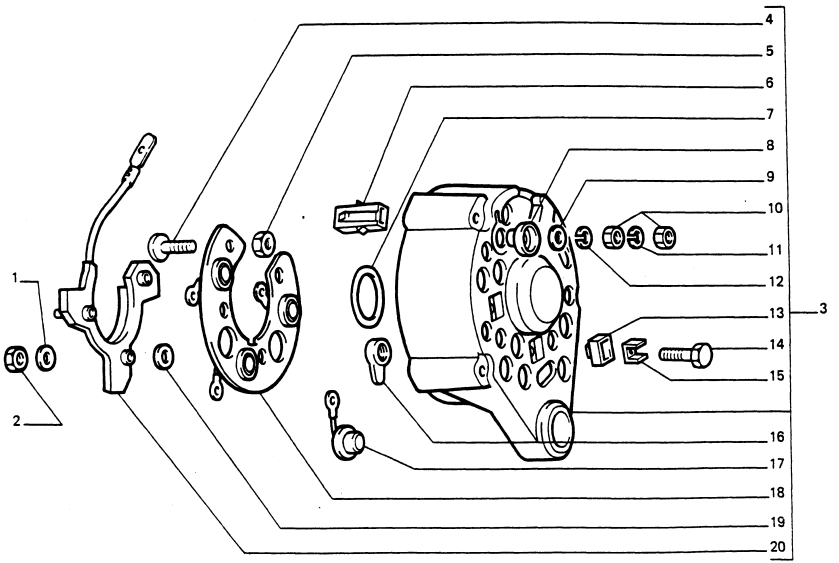

L.P.	ZMIANA	NR CZĘŚCI	ZASTOSOWANIE	UWAGI
1		10519221		
2		10794011		
3		016366		
4		4262119		
5		4165040		
6		12058880		
7		4068360		
8		4174993		
9		4065615		
10		10725918		
11		12601278		
12		10516470		
13		4288254		
14		10445221		
15		4175249		
16		4183576		
17		4149611		
18		4149607		
19		9920651		
20		4475144		

ZMIANA: WPROWADZENIE: STOPIEŃ ZAMIENNOŚCI:

DOTYCZY: SILNIK CITROEN – 1.905

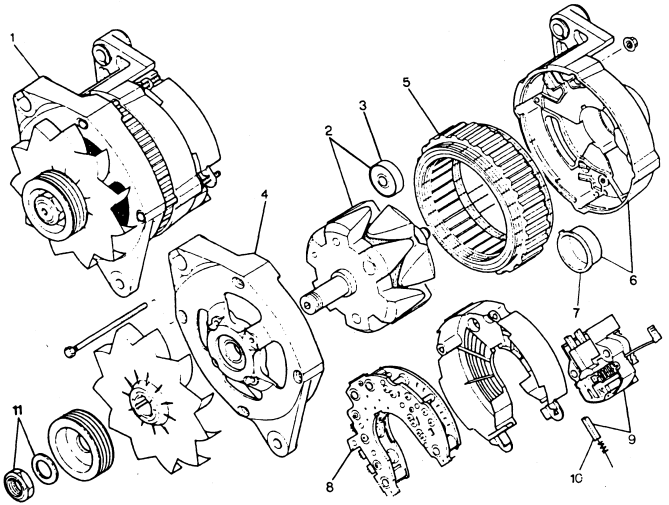

* – NUMER CZĘŚCI WG. KATALOGU FIRMY CITROEN
NUMBER OF PIECE ACCORDING TO CATALOGUE OF FIRM CITROEN
NUMÉRO DE LA PIÉCE LE CATALOGUE CITROEN
TEILNUMMER NACH DEM CITROEN – KATALOG

L.P.	ZMIANA	NR CZĘŚCI	ZASTOSOWANIE	UWAGI
1		9610579880 062492		(*)
2		9405727148 055085		(*)
3		GX1116601B 055086		(*)
4		9405739078 055087		(*)
5		95603332 055088		(*)
6		9405744648 055089		(*)
7		95549206 055090		(*)
8		9405744658 055091 9405744998 055095		(*) (*)
9		95619712 055092		(*)
10		95603337 055093		(*)
11		9405746558 055094		(*)

ZMIANA: WPROWADZENIE: STOPIEŃ ZAMIENNOŚCI:

55401

1

2 - 1995

DOTYCZY : SILNIK FSO - 1600

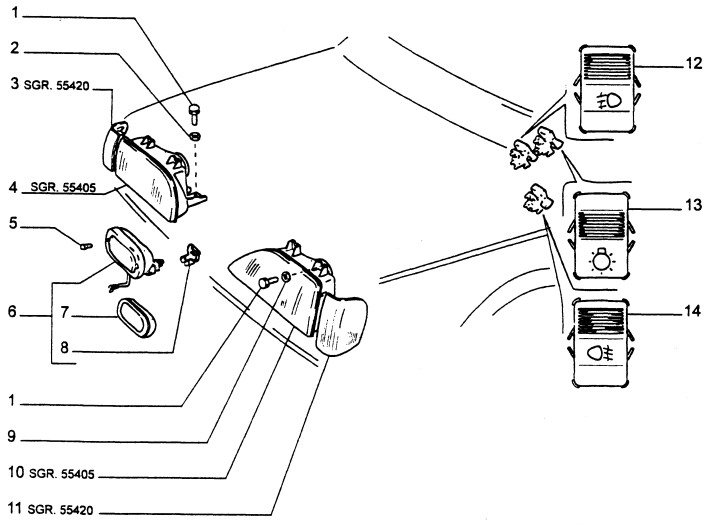

ZMIANA: WPROWADZENIE: STOPIEŃ ZAMIENNOŚCI:

L.P	ZMIANA	NR. CZĘŚCI	ZASTOSOWANIE	UWAGI
1		13824511		
2		12643701		
3		062871		
4		062868		
5		14151590		
6		054456		
		062779		
7		062423		
8		054159		
9		051983		
10		062870		
11		062873		
12		056745		
13		056743		
14		056748		

55401

2

2 - 1995

DOTYCZY: SILNIK FSO – 1600

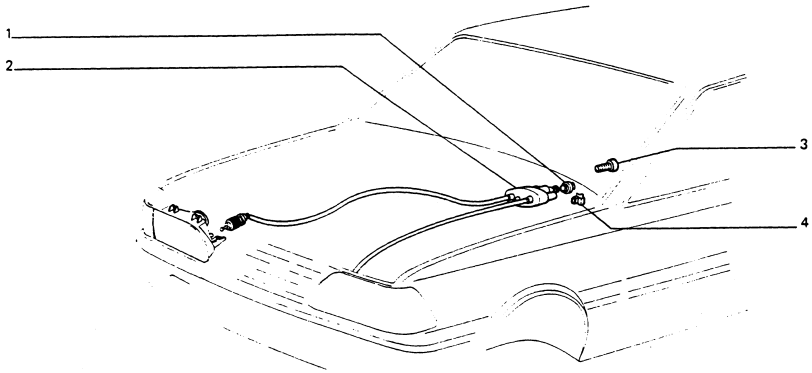

L.P.	ZMIANA	NR CZĘŚCI	ZASTOSOWANIE	UWAGI
1		054384		
2		054383		
3		17671200		
4		060377		

ZMIANA: WPROWADZENIE: STOPIEŃ ZAMIENNOŚCI:

DOTYCZY: SILNIK FSO – 1600

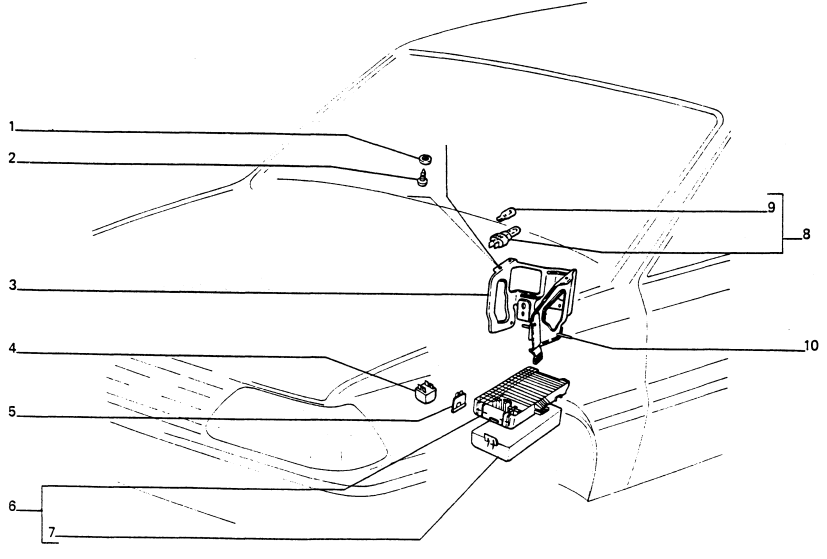

L.P.	ZMIANA	NR CZĘŚCI	ZASTOSOWANIE	UWAGI
1		10516470		
2		10902201		
3		058125		
4		017644		
		4320629		
		4337067		
		4339372		
		054785		
5		11054890		7,5 A
		11054990		10 A
		11055090		15 A
		11055290		25 A
6		054380		
7		054381		
8		4355952		
9		14143790		
10		059624		

ZMIANA: WPROWADZENIE: STOPIEŃ ZAMIENNOŚCI:

DOTYCZY: SILNIK FSO – 1600

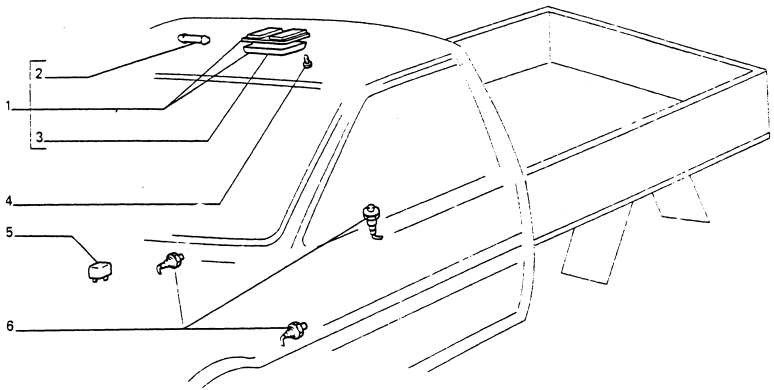

* – DLA 027216
POUR
FUER
FOR

L.P.	ZMIANA	NR CZĘŚCI	ZASTOSOWANIE	UWAGI
1		027216		
		026731		
2		10863090		
3		027219		
		027218		(*)
4		13273901		
5		055703		
6		039873		

ZMIANA: WPROWADZENIE: STOPIEŃ ZAMIENNOSCI:

55401

DOTYCZY: SILNIK FSO – 1600

2 - 1995

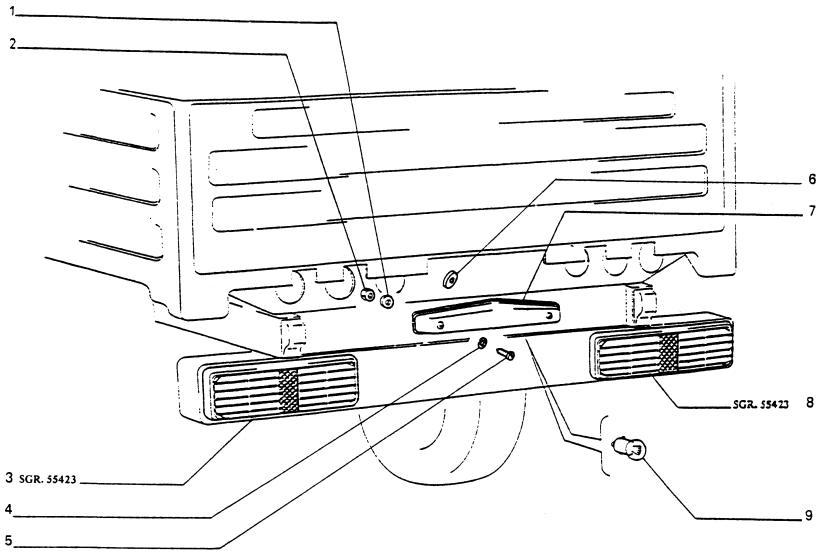

L.P.	ZMIANA	NR CZĘŚCI	ZASTOSOWANIE	UWAGI
1	ELIM	10571571		
2	ELIM	15896211		
3		032938		
4		10516471		
5		13276101		
6		10399580		
7	SOST	032941	CON 041906	
		041906		
8		032937		
9		10857790		

ZMIANA: WPROWADZENIE: STOPIEŃ ZAMIENNOŚCI:

55401/05

1

2 - 1995

DOTYCZY : SILNIK Z CENTRALNYM WTRYSKIEM PALIWA

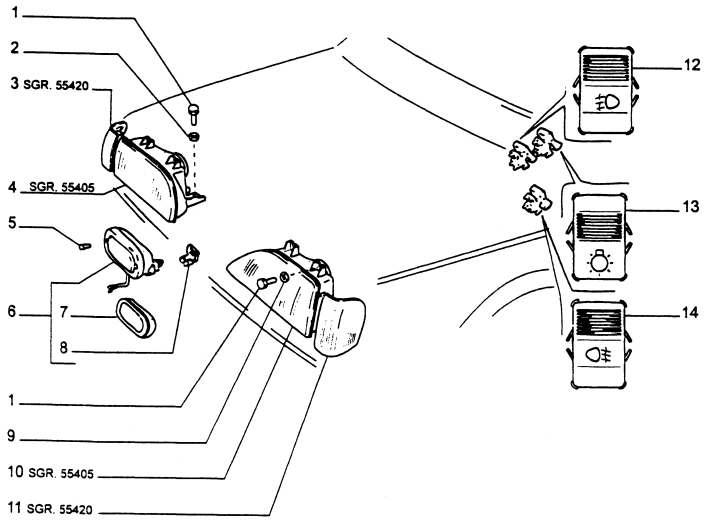

L.P	ZMIANA	NR. CZĘŚCI	ZASTOSOWANIE	UWAGI
1		13824511		
2		12643701		
3		062871		
4		062868		
5		14151590		
6		054456		
		062779		
7		062423		
8		054159		
9		051983		
10		062870		
11		062873		
12		056745		
13		056743		
14		056748		

ZMIANA: WPROWADZENIE: STOPIEŃ ZAMIENNOŚCI:

55401/05

DOTYCZY: SILNIK Z CENTRALNYM WTRYSKIEM PALIWA

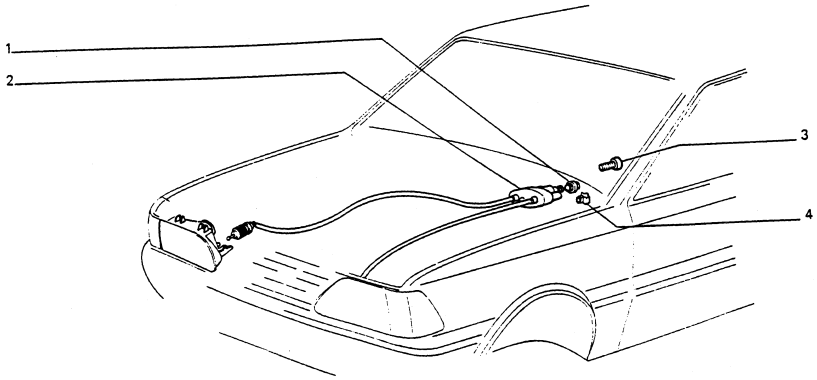

L.P.	ZMIANA	NR CZĘŚCI	ZASTOSOWANIE	UWAGI
1		054384		
2		054383		
3		17671200		
4		060377		

ZMIANA: WPROWADZENIE: STOPIEŃ ZAMIENNOŚCI:

DOTYCZY: SILNIK Z CENTRALNYM WTRYSKIEM PALIWA

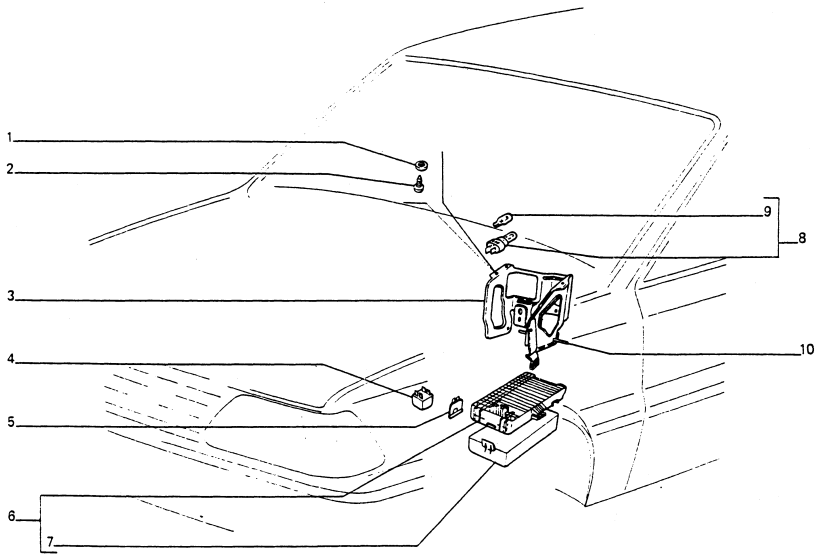

L.P.	ZMIANA	NR CZĘŚCI	ZASTOSOWANIE	UWAGI
1		10516470		
2		10902201		
3		058125		
4		017644		
		4320629		
		4337067		
		4339372		
		054785		
5		11054890		7,5 A
		11054990		10 A
		11055090		15 A
		11055290		25 A
6		054380		
7		054381		
8		4355952		
9		14143790		
10		059624		

ZMIANA: WPROWADZENIE: STOPIEŃ ZAMIENNOŚCI:

DOTYCZY: SILNIK Z CENTRALNYM WTRYSKIEM PALIWA

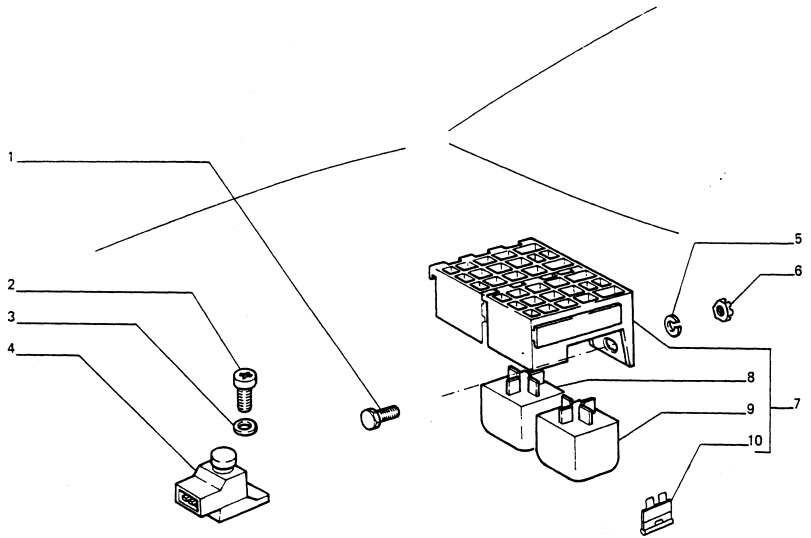

L.P.	ZMIANA	NR CZĘŚCI	ZASTOSOWANIE	UWAGI
1		10977521		
2		17671001		
3		10615371		
4		056269		
5		12599171		
6		15896411		
7		057133		
8		051553		
9		051554		
10		11054890		

ZMIANA: WPROWADZENIE: STOPIEŃ ZAMIENNOSCI:

55401/05

5

2 - 1995

DOTYCZY: SILNIK Z CENTRALNYM WTRYSKIEM PALIWA

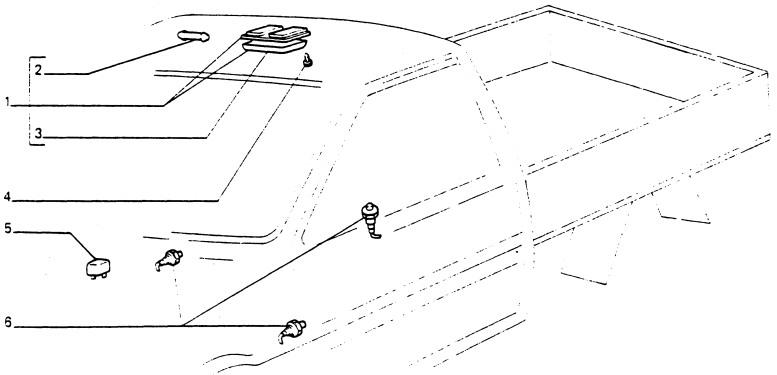

* – DLA 027216
POUR
FUER
FOR

L.P.	ZMIANA	NR CZĘŚCI	ZASTOSOWANIE	UWAGI
1		027216		
		026731		
2		10863090		
3		027219		
		027218		(*)
4		13273901		
5		055703		
6		039873		

ZMIANA: WPROWADZENIE: STOPIEŃ ZAMIENNOŚCI:

DOTYCZY: SILNIK Z CENTRALNYM WTRYSKIEM PALIWA

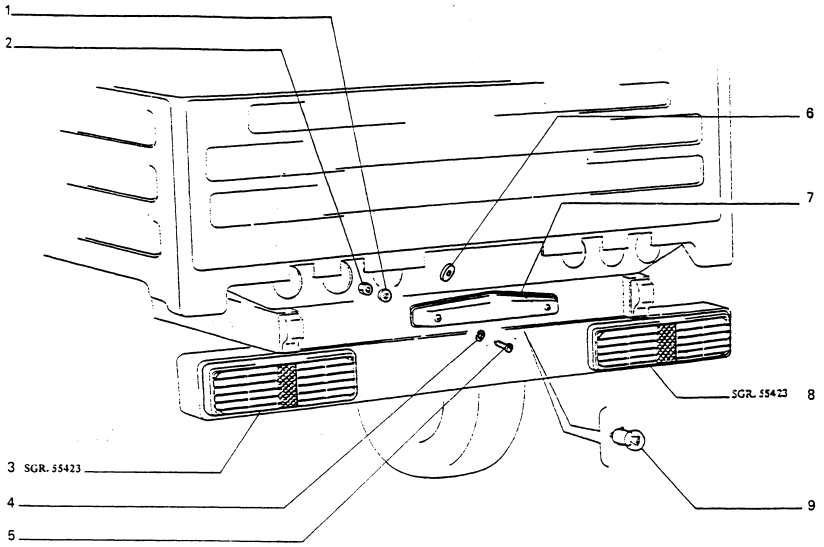

L.P.	ZMIANA	NR CZĘŚCI	ZASTOSOWANIE	UWAGI
1	ELIM	10571571		
2	ELIM	15896211		
3		032938		
4		10516471		
5		13276101		
6		10399580		
7	SOST	032941	CON 041906	
		041906		
8		032937		
9		10857790		

ZMIANA: WPROWADZENIE: STOPIEŃ ZAMIENNOŚCI:

55405

DOTYCZY: WSZYSTKICH MODELI

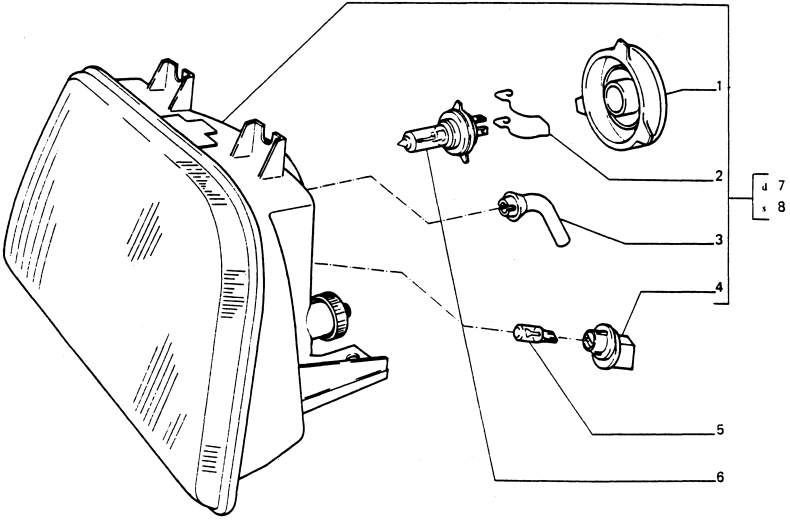

L.P.	ZMIANA	NR CZĘŚCI	ZASTOSOWANIE	UWAGI
1		054442		
2		054441		
3		054075		
4		062731		
5		14144190		
6		14152090		
7		062868		
8		062870		

ZMIANA: WPROWADZENIE: STOPIEŃ ZAMIENNOŚCI:

55420

DOTYCZY: WSZYSTKICH MODELI

2 - 1995

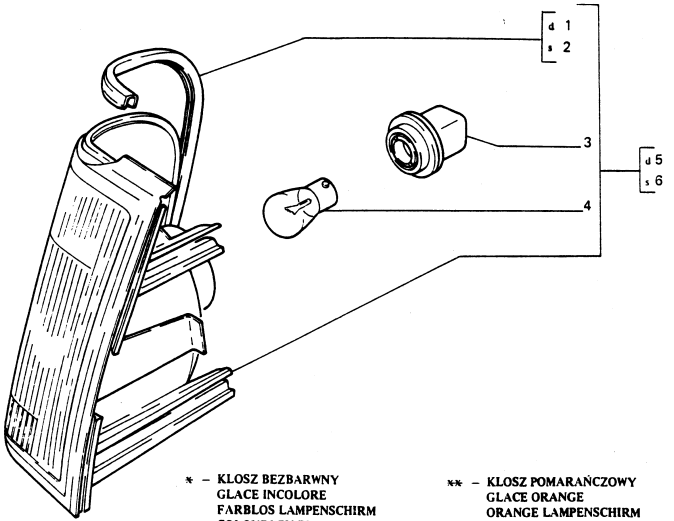

* – KLOSZ BEZBARWNY
GLACE INCOLORE
FARBLOS LAMPENSCHIRM
COLOURLEN BULB

** – KLOSZ POMARAŃCZOWY
GLACE ORANGE
ORANGE LAMPENSCHIRM
ORANGE BULB

L.P.	ZMIANA	NR CZĘŚCI	ZASTOSOWANIE	UWAGI
1		058103		
2		058102		
3		062732		
4		14148190		
5		062875		(**)
		062871		(*)
6		062877		(**)
		062873		(*)

ZMIANA: WPROWADZENIE: STOPIEN ZAMIENNOŚCI:

55423

DOTYCZY: WSZYSTKICH MODELI

12 - 1992

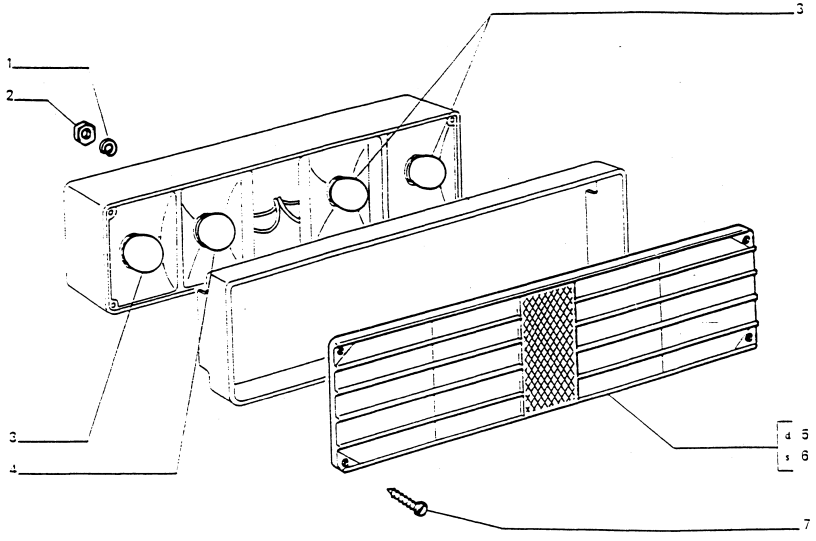

L.P.	ZMIANA	NR CZĘŚCI	ZASTOSOWANIE	UWAGI
1		10571771		
2		16100811		
3		14148190		
4		10856990		
5		040211		
6		040212		
7		040209		

ZMIANA: WPROWADZENIE: STOPIEŃ ZAMIENNOŚCI:

55501

DOTYCZY: WSZYSTKICH MODELI

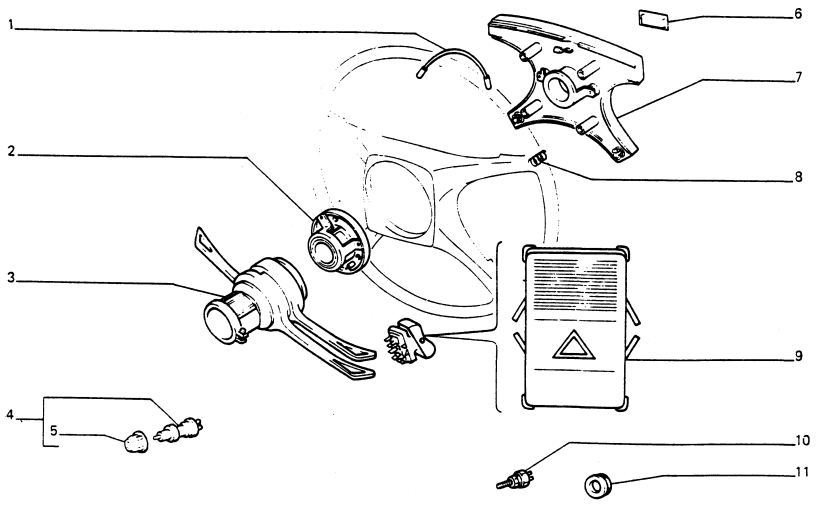

L.P.	ZMIANA	NR CZĘŚCI	ZASTOSOWANIE	UWAGI
1		041328		
2		041324		
3		058228		
		058229		
4		7561489		
5		4356092		
		4345644		
		4356091		
6		054029		
7		054657		
8		054541		
9		056747		
10		039774		
		4132067		
		4356374		
		057228		
11		10396180		

ZMIANA: WPROWADZENIE: STOPIEŃ ZAMIENNOŚCI:

55501

2

2 - 1995

DOTYCZY: WSZYSTKICH MODELI

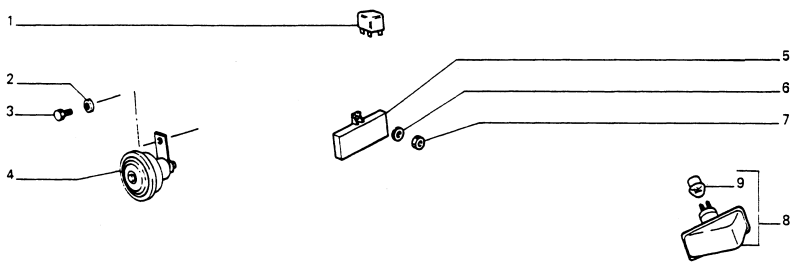

L.P.	ZMIANA	NR CZĘŚCI	ZASTOSOWANIE	UWAGI
1		017645		
		4337069		
		4320624		
		054784		
2		10516670		
3		16043221		
4		057260		
5		063111	OPOLE	
		063112	ŚWIEBODZIN	
		063110	ZABRZE	
6		12605370		
7		15896211		
8		051849		
9		14142390		

ZMIANA: WPROWADZENIE: STOPIEŃ ZAMIENNOŚCI:

55510

1

2 - 1995

DOTYCZY: SILNIK FSO – 1600

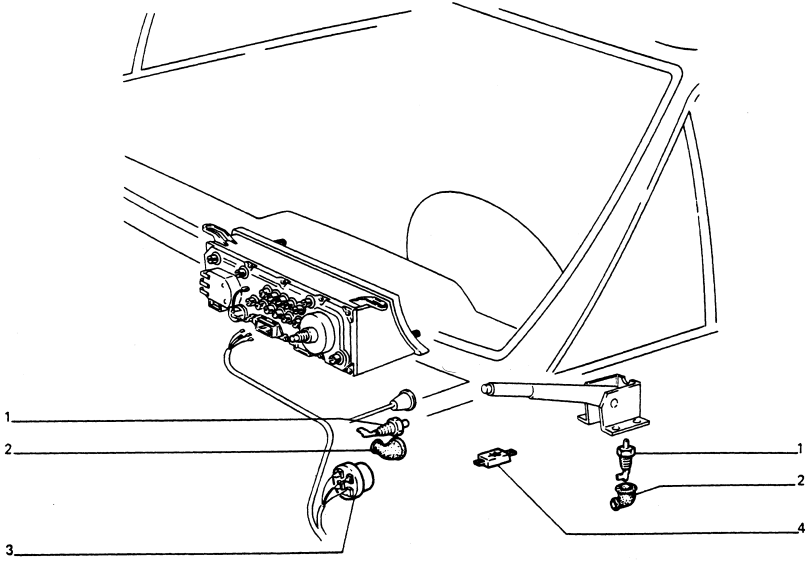

L.P.	ZMIANA	NR CZĘŚCI	ZASTOSOWANIE	UWAGI
1		4066754 4099013		
2		4073180		
3		4072277		
4		040160		

ZMIANA: WPROWADZENIE: STOPIEN ZAMIENNOŚCI:

55510

2

2 - 1995

DOTYCZY : SILNIK FSO - 1600

1 - DLA NR. 062511
POUR
FUER
FOR

2 - DLA NR. 059194
POUR
FUER
FOR

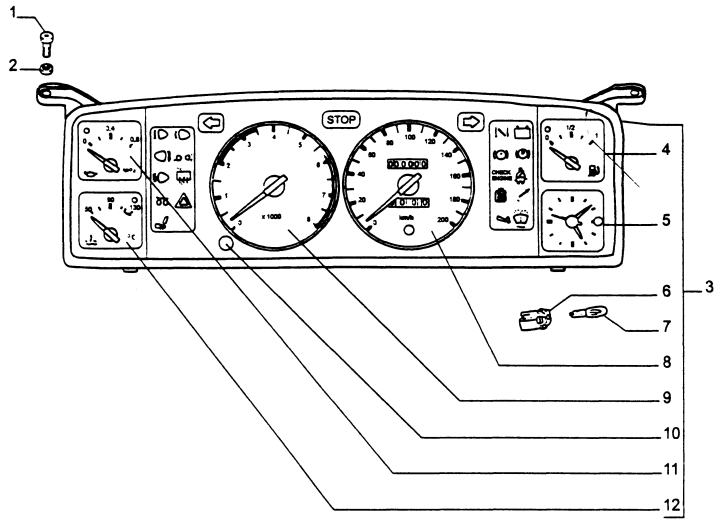

L.P	ZMIANA	NR. CZĘŚCI	ZASTOSOWANIE	UWAGI
1		17671507		
2		12599177		
3		062511	MERA	
		059194	PAFAL	
4		062762		1
		059198		2
5		058388		1
		059201		2
6		035109		
7		14143790		
8		058383		1
		059196		2
9		059197		2
		062512		1
		062992		1
10		062301		
11		062763		1
		059199		2
12		062764		1
		059200		2

ZMIANA: WPROWADZENIE: STOPIEŃ ZAMIENNOŚCI:

55510 /05

1

DOTYCZY: SILNIK Z CENTRALNYM WTRYSKIEM PALIWA

2 - 1995

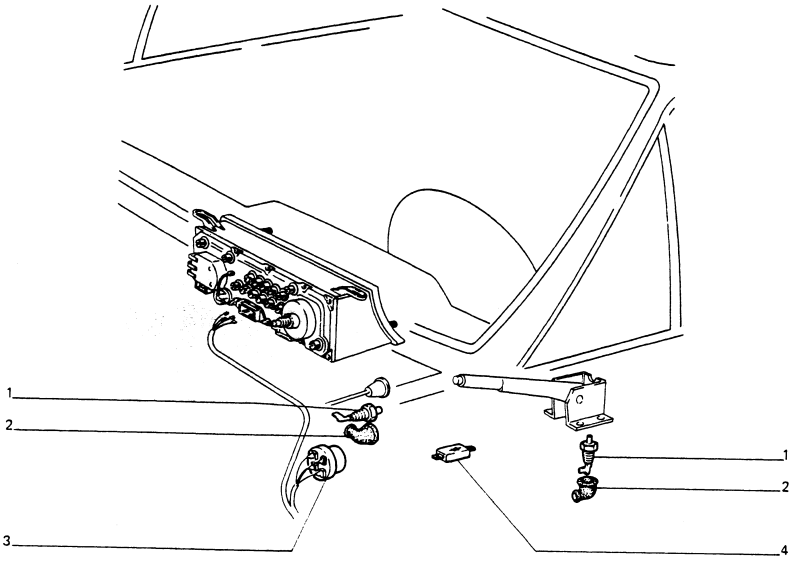

L.P.	ZMIANA	NR CZĘŚCI	ZASTOSOWANIE	UWAGI
1		4066754		
		4099013		
2		4073180		
3		4072277		
4		040160		

ZMIANA: WPROWADZENIE: STOPIEŃ ZAMIENNOŚCI:

DOTYCZY: SILNIK Z CENTRALNYM WTRYSKIEM PALIWA

1 – DLA NR 059907
POUR
FUER
FOR

2 – DLA NR 059909
POUR
FUER
FOR

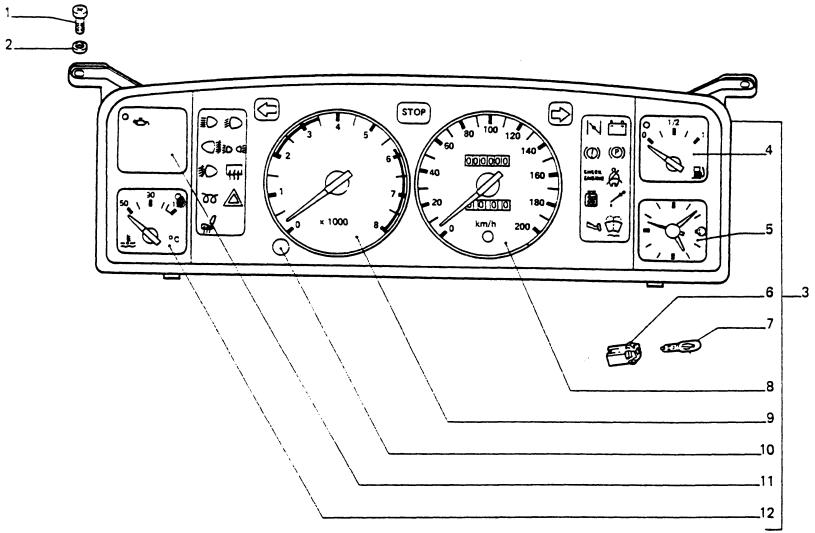

L.P.	ZMIANA	NR CZĘŚCI	ZASTOSOWANIE	UWAGI
1		17671507		
2		12599177		
3		059907	MERA	
		059909	PAFAL	
4		062762		1
		059198		2
5		058388		1
		059201		2
6		035109		
7		14143790		
8		058383		1
		059196		2
9		059908		1
		059910		2
10		062301		
11		062763		1
		059199		2
12		062764		1
		059200		2

ZMIANA: WPROWADZENIE: STOPIEŃ ZAMIENNOŚCI:

55510 /10

DOTYCZY: SILNIK CITROEN – 1. 905

2 - 1995

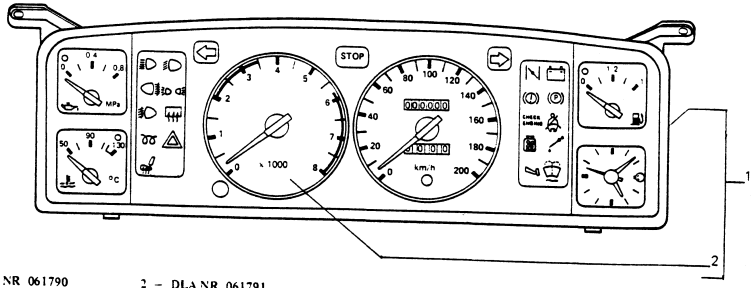

1 – DLA NR 061790
POUR
FUER
FOR

2 – DLA NR 061791
POUR
FUER
FOR

POZOSTAŁE CZĘŚCI PATRZ TABLICA 55510
POUR AUTRES PIECES, VOIR TABLEAU
UBRIGE TEILEN SEHEN SIE AUF DIE TAFEL
REMAINING PARTS, SEE TABLE

L.P.	ZMIANA	NR CZĘŚCI	ZASTOSOWANIE	UWAGI
1		061790 061791		
2		061794 061795		1 2

ZMIANA: WPROWADZENIE. STOPIEŃ ZAMIENNOŚCI:

55515

1

2 - 1995

DOTYCZY: WSZYSTKICH MODELI

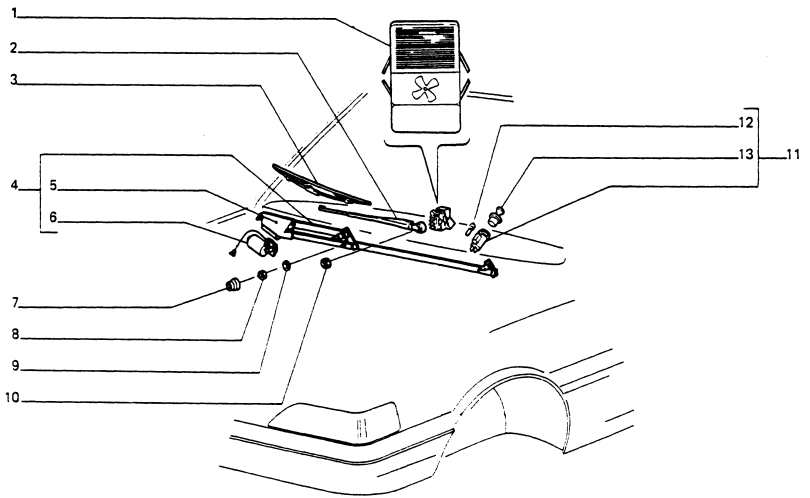

L.P.	ZMIANA	NR CZĘŚCI	ZASTOSOWANIE	UWAGI
1		058514		
		061017		
		062961		
2		059602		
		057218		
3		058828		
		057221		
		057220		
4		058520		
5		058522		
6		058529		
7		059585		
8		16102540		
9		059640		
10		16102311		
11		040023		
12		14142390		
13		040024		

ZMIANA: WPROWADZENIE: STOPIEŃ ZAMIENNOŚCI:

55515

2

2 - 1995

DOTYCZY: WSZYSTKICH MODELI

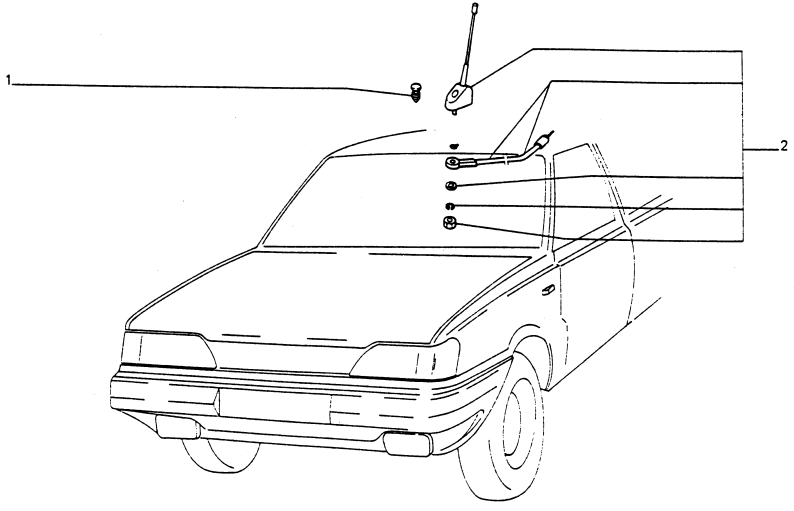

L.P.	ZMIANA	NR CZĘŚCI	ZASTOSOWANIE	UWAGI
1		061009		
2		061864		

ZMIANA: WPROWADZENIE: STOPIEŃ ZAMIENNOŚCI:

55525

1

2 - 1995

DOTYCZY: WSZYSTKICH MODELI

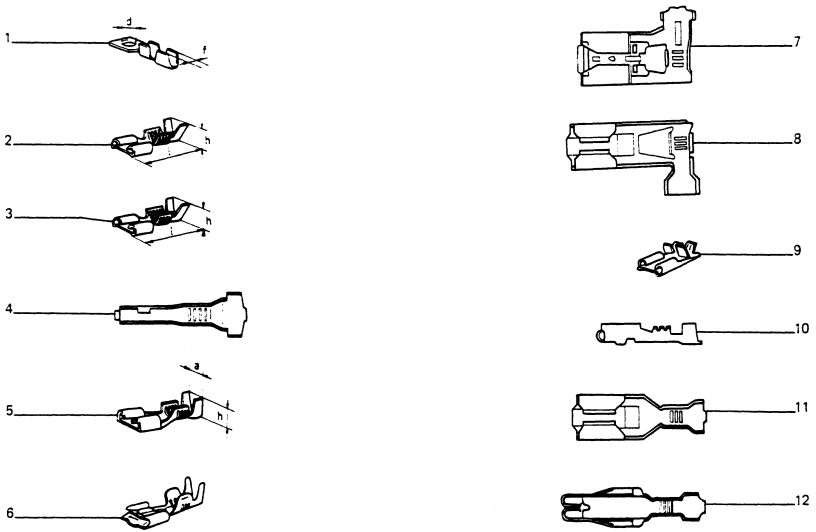

L.P.	ZMIANA	NR CZĘŚCI	ZASTOSOWANIE	UWAGI
1		10404644		d = 6,2; f = 3,8
		10404744		d = 6,2; f = 5,2
		10404844		d = 5,2; f = 3,8
		10405744		
2		10249744		h = 19; l = 5,1
3		12058444		
		10250544		
4		12331654		
5		12066544		
		12278144		
6		12366054		
7		12339744		
8		12336844		
9		12277144		
10		12330144		
11		12336444		
12		051865		
		051866		

ZMIANA: WPROWADZENIE: STOPIEŃ ZAMIENNOŚCI:

55525

DOTYCZY: WSZYSTKICH MODELI

2 - 1995

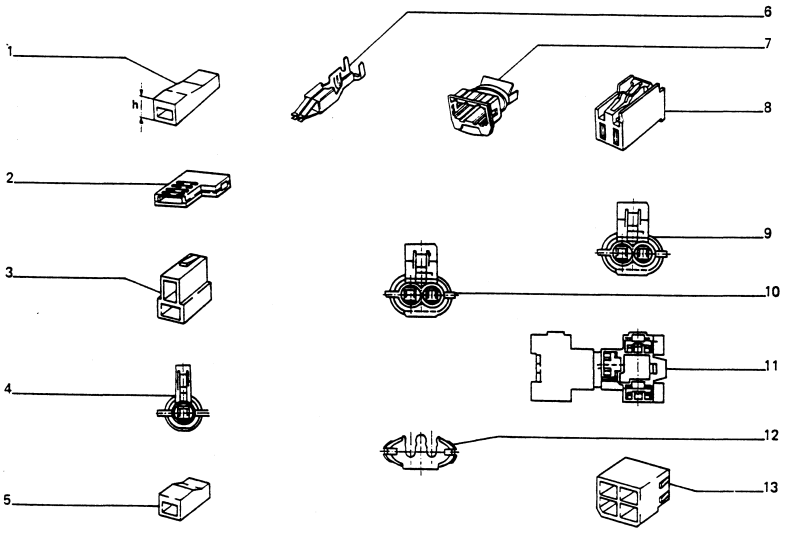

L.P.	ZMIANA	NR CZĘSCI	ZASTOSOWANIE	UWAGI
1		12055880		
2		12337187 12060980		
3		12059880		
4		12330487		
5		12336787		
6		12316790		
7		062473		
8		12366480 12366580		
9		12330587		
10		062772		
11		12340087		
12		062849 062774		
13		12058080		

ZMIANA: WPROWADZENIE: STOPIEŃ ZAMIENNOŚCI:

55525

3

2 - 1995

DOTYCZY: WSZYSTKICH MODELI

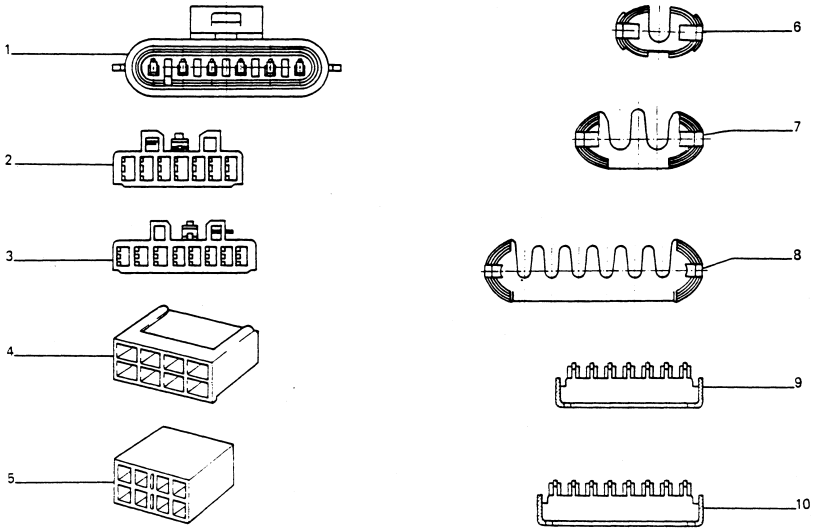

L.P.	ZMIANA	NR CZĘŚCI	ZASTOSOWANIE	UWAGI
1		12332187		
2		12473487 12473587		
3		12474087 12474187 12474287		
4		12060680		
5		12067180		
6		12417387		
7		12417487		
8		12418187		
9		12475085		
10		12474985		

ZMIANA: WPROWADZENIE: STOPIEŃ ZAMIENNOŚCI:

55525

DOTYCZY: WSZYSTKICH MODELI

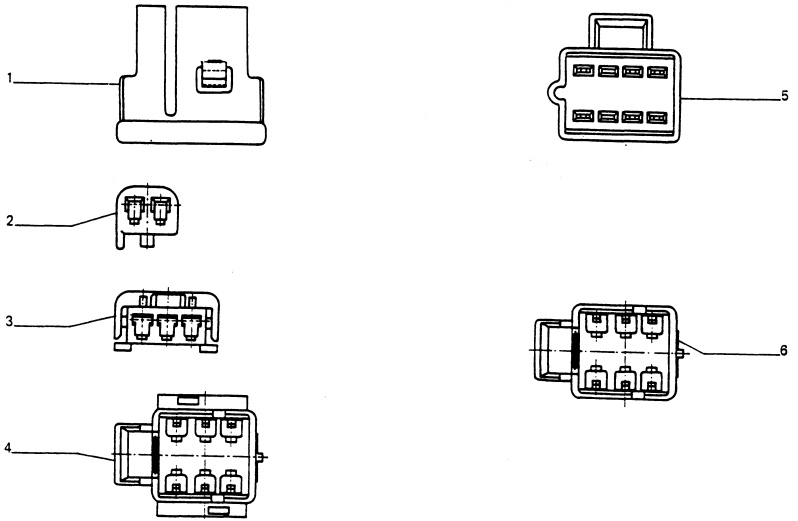

L.P.	ZMIANA	NR CZĘŚCI	ZASTOSOWANIE	UWAGI
1		ID 603345		
		059858		
		ID 695460		
		059859		
		ID 663043		
		059860		
		ID 610509		
		059861		
2		ID 695452		
		059878		
3		ID 601807		
		059916		
		ID 601815		
		059915		
4		ID 605723		
		059879		
5		ID 663036		
		059880		
		ID 610507		
		059881		
6		062502		
		062504		

ZMIANA: WPROWADZENIE: STOPIEŃ ZAMIENNOŚCI:

55525

DOTYCZY: WSZYSTKICH MODELI

2 - 1995

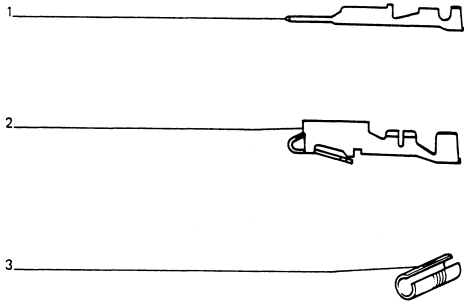

L.P.	ZMIANA	NR CZĘŚCI	ZASTOSOWANIE	UWAGI
1		ID 603210		
		059852		
		ID 615762		
		059853		
2		ID 602996		
		059847		
		ID 415357		
		059848		
		ID 603380		
		059849		
		ID 600253		
		059850		
		ID 682385		
		059851		
3		ID 653238		
		059862		
		ID 625539		
		059863		
		ID 604384		
		059864		
		ID 625546		
		059865		
		ID 604385		
		059866		
		ID 625554		
		059867		

ZMIANA: WPROWADZENIE: STOPIEŃ ZAMIENNOŚCI:

55525

DOTYCZY: WSZYSTKICH MODELI

2 - 1995

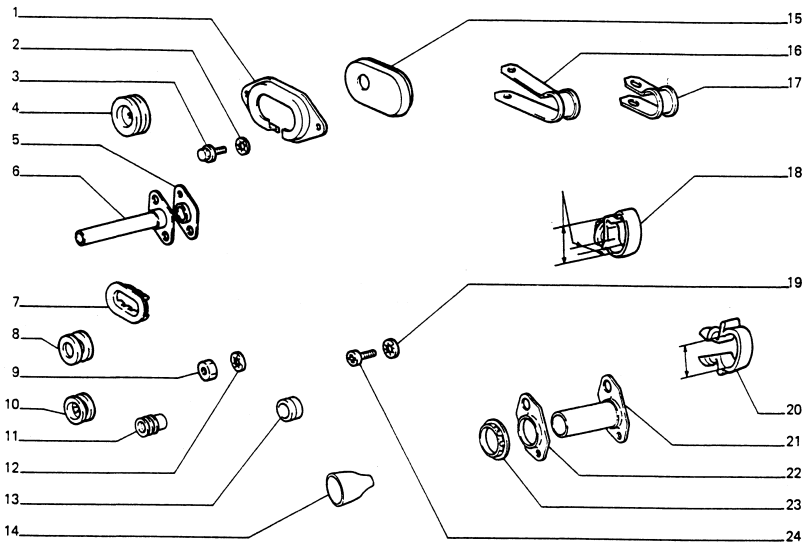

L.P.	ZMIANA	NR CZĘŚCI	ZASTOSOWANIE	UWAGI
1		4240058		
2		12605270		
3		15186001		
4		4365262		
5		040264		
6		4313846		
7		040854		
8		040257		
9		15896411		
10		10396180		
11		12329886		
		12332885		
12		12605271		
13		4171402		
14		062474		
15		058356		
		056564		
16		4377230		
17		10419501		
18		14572680		16 x 28,5
		14572880		22 x 36,5
19		12605370		
20		14569680		12
		14569880		14
		14570080		18
		14570280		24
21		055429		
22		055427		
23		055428		
24		17672001		

ZMIANA: WPROWADZENIE: STOPIEŃ ZAMIENNOŚCI:

DOSTARCZANE W MERTACH BIEŻĄCYCH LIVRES PAR METRES VOM LAUFENDEN METER ERHALTLICH SUPPLIED TO THE METER

KOLOR IZOLACJI	ISOLANT	ISOLIERUNG	COLOR AND INSULATION	PRZEKRÓJ W MM² / SECTION EN MM² / QUERSCHNITT IN MM² / CROSS - SECTION IN MM²					
				0,5	1	1,5	2,5	4	6
				NR KATALOGOWY					
POMARANCZOWY	ORANGE	ORANGE	ORANGE	19146190	19138190				
BŁĘKITNY	BLEU CLAIR	HELLBLAU	LIGHT BLUE	19139490	19142190		19140390		
BIAŁY	BLANC	WEISS	WHITE	19140090	19142090	19136890	19143290		
NIEBIESKI	BLEU	BLAU	DARK BLUE	19145690	19138290	19187090			
ŻOŁTY	JUANE	GELB	YELLOW	19145790	19142290	19187190	19137390		
SZARY	GRIS	GRAU	GREY	19146290	19142590	19138990	19143890		
BRĄZOWY	MARRON	BRAUN	BROWN	19139590	19141990		19143690	19137790	
CZARNY	NOIR	SCHWARZ	BLACK	19141790	19140190	19138890	19143190	19139190	19140590
RÓŻOWY	ROSE	ROSA	PINK			19187490	19143590		
CZERWONY	ROUGE	ROT	RED	19145890	19142390		19143390		
ZIELONY	VERT	GRUEN	GREEN	19139390	19142490	19139090	19143490		
FIOLETOWY	VIOLET	VIOLETT	MAUVE	19181890	19138590		19138690		
POMARAŃCZOWY Z PASKIEM BIAŁYM	ORANGE À RAYURES BLANCHES	ORANGE/WEISS-GESTREIFT	ORANGE, WITH TRACER		19148090				
BŁĘKITNY Z PASKIEM BIAŁYM	BLEU CLAIR À RAYURES BLANCHES	HELLBLAU/WEISS-GESTREIFT	LIGHT BLUE, WITH TRACER	19182790	19141590				
BIAŁO - RÓŻOWY	BLANC - ROSE	WEISS - ROSIG	WHITE - PINK	19182290					
BIAŁO - NIEBIESKI	BLANC - BLEU	WEISS - BLAU	WHITE - BLUE		19181590				

DOTYCZY: WSZYSTKICH MODELI

KOLOR IZOLACJI	ISOLANT	ISOLIERUNG	COLOR AND INSU - LATION	PRZEKRÓJ W MM²	SECTION EN MM²	QUERSCHNITT IN MM²	CROSS - SECTION IN MM²
				0,5	1	1,5	2,5
				NR KATALOGOWY			
BŁĘKITNY Z PASKIEM CZARNYM	BLEU CLAIRA Á RAYURES NOIRES	HELLBLAU/SCHWARGESTREIFT	LIGHT BLUE, BLACK TRACER	19139790	19142890		
BIAŁY Z PASKIEM CZARNYM	BLANC Á RAYURES NOIRES	WEISS/SCHWARZGESTREIFT	WHITE, BLACK TRACER	19139690	19142790		
BIAŁY Z PASKIEM CZERWONYM	BLANC Á RAYURES ROUGES	WEISS/ROTGESTREIFT	WHITE, RED TRACER		19136090	19175990	
NIEBIESKI Z PASKIEM CZERWONYM	BLEU Á RAYURES ROUGES	BLAU/ROTGESTREIFT	BLUE, RED TRACER	19185190			
ŻÓŁTY Z PASKIEM CZARNYM	JAUNE Á RAYURES NOIRES	GELB/SCHWARZGESTREIFT	YELLOW, BLACK TRACER	19139890	19142990		
ŻÓŁTY Z PASKIEM CZERWONYM	JAUNE Á RAYURES ROUGES	GELB/ROTGESTREIFT	YELLOW, RED TRACER	19181990	19135890		
SZARY Z PASKIEM ŻÓŁTYM	GRIS Á RAYURES JAUNES	GRAU/GELBGESTREIFT	GREY, YELLOW TRACER	19182390			
SZARY Z PASKIEM CZARNYM	GRIS Á RAYURES NOIRES	GRAU/SCHWARZGESTREIFT	GREY, BLACK TRACER	19146490			19144990
SZARY Z PASKIEM CZERWONYM	GRIS Á RAYURES ROUGES	GRAU/ROTGESTREIFT	GREY, RED TRACER		19143090	19178190	19144590
FIOLETOWO ŻÓŁTY	VIOLET - JAUNE	VIOLETT - GELB	VIOLET - YELLOW				19183290

KOLOR IZOLACJI	ISOLANT	ISOLIERUNG	COLOR AND INSU - LATION	PRZEKRÓJ W MM^2	SECTION EN MM^2	QUERSCHNITT IN MM^2	CROSS - SECTION IN MM^2
				0,5	1	1,5	2,5
				NR KATALOGOWY			
BRĄZOWY Z PASKIEM BIAŁYM	MARRON RAYURES BLANCHES	BRAUN/WEISS-GESTREIFT	BROWN, WHITE TRACER		19136190		
CZARNY Z PASKIEM FIOLETOWYM	NOIR Á RAYURES VIOLETTES	SCHWARZ/VIOLETTGESTREIFT	BLACK, MAUVE TRACER	19182090			
RÓŻOWY Z PASKIEM ŻÓŁTYM	ROSE Á RAYURES JUANES	ROSA/GELBGE - STREIFT	PINK, YELLOW TRACER	19189390			
RÓŻOWY Z PASKIEM CZARNYM	ROSE Á RAYURES NOIRES	ROSA/SCHWARZ-GESTREIFT	PINK, BLACK TRACER	19146590			
CZERWONY Z PASKIEM CZARNYM	ROUGE Á RAYURES NOIRES	ROT/SCHWARZ-GESTREIFT	RED, BLACK TRACER				19148690
ZIELONY Z PASKIEM BIAŁYM	VERT Á RAYURES BLANCHES	GRUEN/WEISS-GESTREIFT	GREEN, WHITE TRACER	19182190	19175190		
ZIELONY Z PASKIEM CZARNYM	VERTA Á RAYURES NOIRES	GRUEN/SCHWARZ-GESTREIFT	GREEN, BLACK TRACER	19139990	19141890	19137090	

68101

DOTYCZY: WSZYSTKICH MODELI

2 - 1995

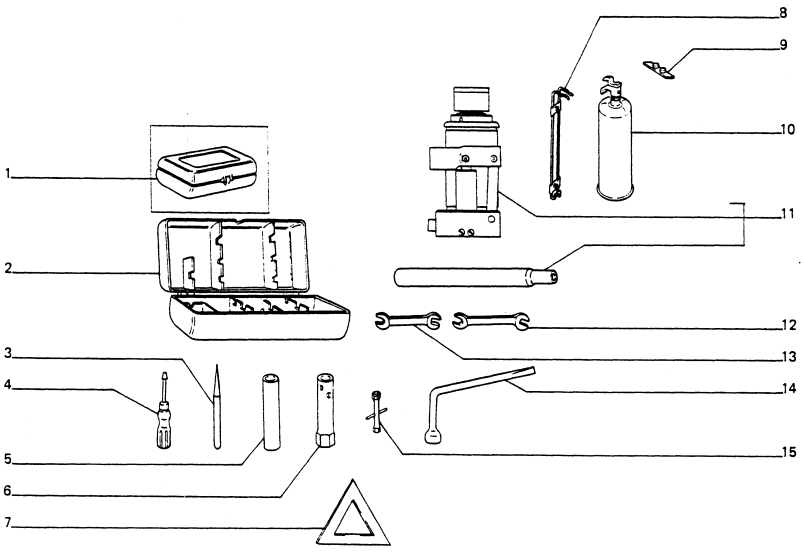

1 – DLA 060607 POUR FUER FOR

2 – DLA 060307 POUR FUER FOR

3 – DLA 060310 POUR FUER FOR

4 – DLA 061784 POUR FUER FOR

5 – DLA 061345 POUR FUER FOR

ZMIANA: WPROWADZENIE: STOPIEŃ ZAMIENNOŚCI:

L.P.	ZMIANA	NR CZĘŚCI	ZASTOSOWANIE	UWAGI
1	SOST	039927	CON 060946	
		060946		
2		000291		
3		000433		
4		000295		
5		039803		
6		000293		
7		030585		
		054789		
		059586		
		062585		
8		060608		
		062285		
		060311		
		061785		
		061775		
9		060312		
10		060607		
		060307		
		060310		
		061784		
		061345		
11		057054		
		057291		
12		000432		
13		000431		
14	SOST	000434	CON 059373	
		059373		
15		000292		
		879710		

70101

1

2 - 1995

DOTYCZY: WSZYSTKICH MODELI

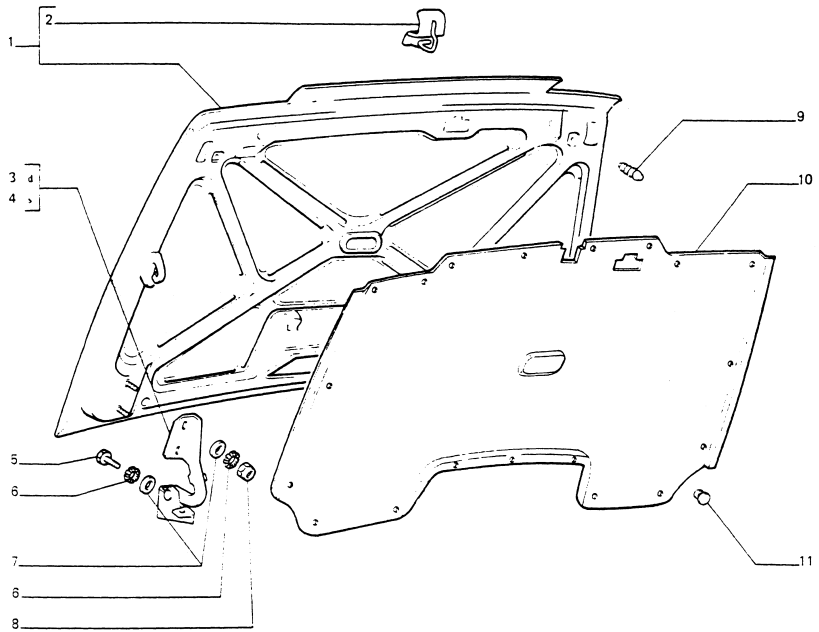

L.P.	ZMIANA	NR CZĘŚCI	ZASTOSOWANIE	UWAGI
1		057561		
2		035269		
3		4364782		
4		4364783		
5		10902221		
6		12605370		
7		12644401		
8		15896211		
9		057206		
10		057751		
11		14591787		

ZMIANA: WPROWADZENIE: STOPIEŃ ZAMIENNOŚCI:

70101

2

2 - 1995

DOTYCZY: WSZYSTKICH MODELI

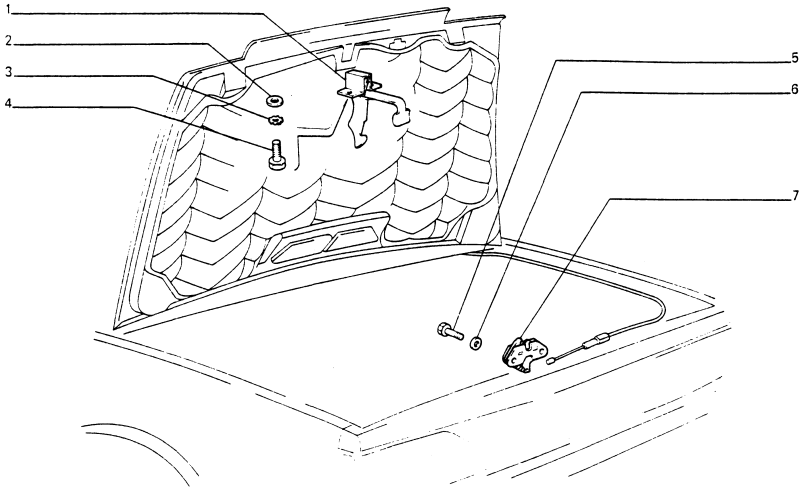

L.P.	ZMIANA	NR CZĘŚCI	ZASTOSOWANIE	UWAGI
1		035356		
2		12639701		
3		10615471		
4		10902321		
5		10902621		
6		12643701		
7		039601		

ZMIANA: WPROWADZENIE: STOPIEN ZAMIENNOSCI:

70101

12 - 1992

DOTYCZY: WSZYSTKICH MODELI

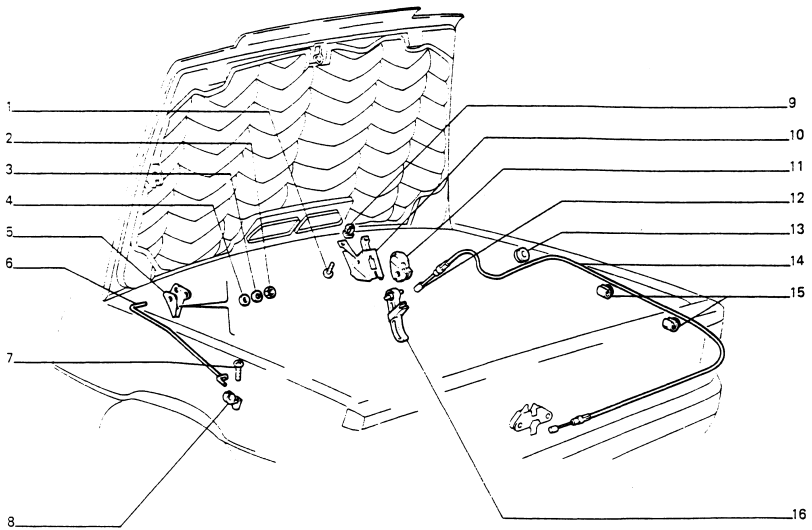

L.P.	ZMIANA	NR CZĘŚCI	ZASTOSOWANIE	UWAGI
1		17672501		
2		15896211		
3		10615471		
4		12639701		
5		051924		
6		051923		
7		17669101		
8		4370662		
9		14203080		
10		4388815		
11		4388616		
12		4369721		
13		10396080		
14		4384325		
		020921		
15		14572580		
16		028600		

ZMIANA: WPROWADZENIE: STOPIEŃ ZAMIENNOŚCI:

70103

DOTYCZY: WSZYSTKICH MODELI

2 - 1995

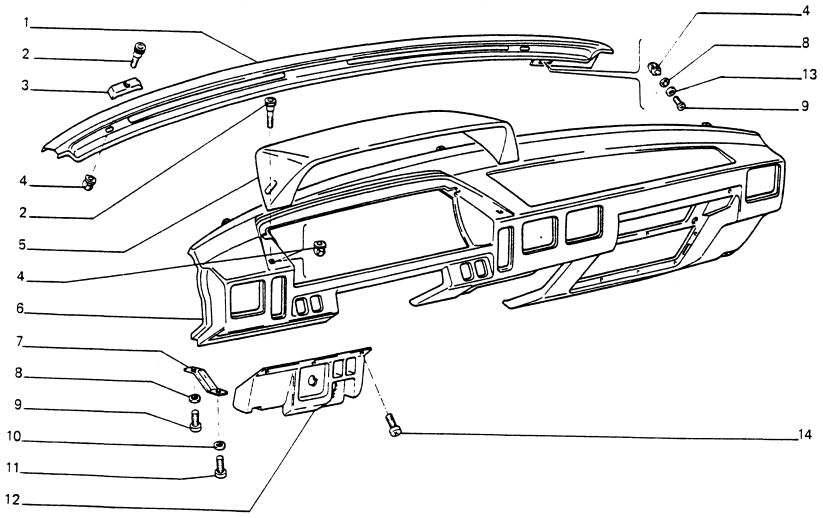

L.P.	ZMIANA	NR CZĘŚCI	ZASTOSOWANIE	UWAGI
1		013273		
2		4375627		
3		017563		
4		4372991		
5		057437		
6		057433		
7		056737		
8		12599277		
9		17671507		
10		12638107		
11		17670107		
12		061372		
13		12624101		
14		17679007		
		17679107		

ZMIANA: WPROWADZENIE: STOPIEŃ ZAMIENNOŚCI:

70104

2 - 1995

DOTYCZY: WSZYSTKICH MODELI

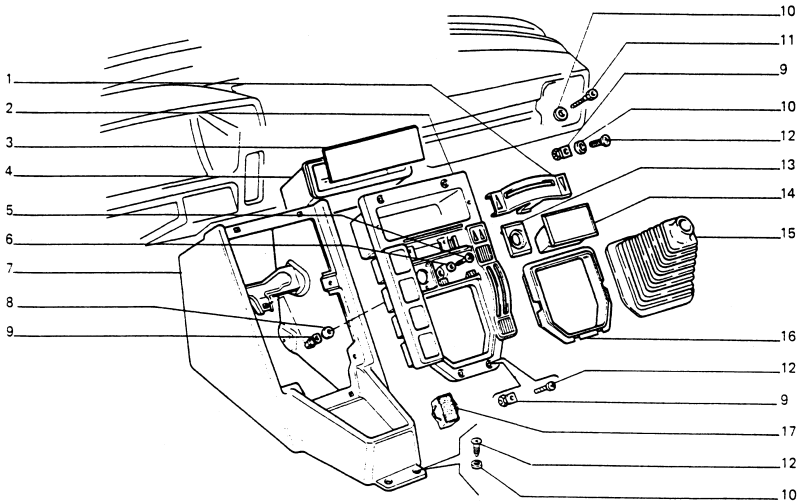

L.P.	ZMIANA	NR CZĘŚCI	ZASTOSOWANIE	UWAGI
1		4389100		
2		028603		
3		028639		
4		013280		
5		17670601		
6		12638101		
7		061760		
8		4375945		
9		14202686		
10		10519307		
11		4375627		
12		17670307		
13		4375777		39
		013279		46
14		4375783		39
		013282		46
15		054053		
16		052039		
17		4373035		

ZMIANA: WPROWADZENIE: STOPIEŃ ZAMIENNOŚCI:

70104

DOTYCZY: WSZYSTKICH MODELI

2

2 - 1995

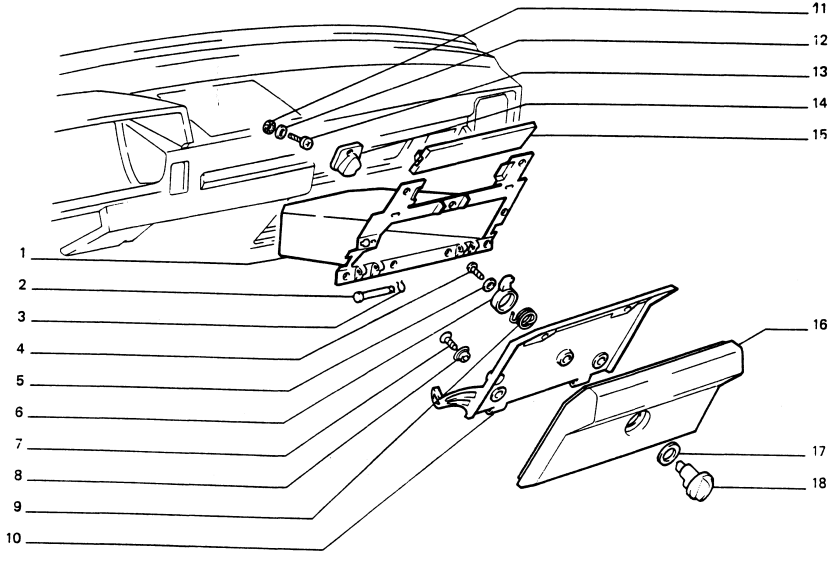

L.P.	ZMIANA	NR CZĘŚCI	ZASTOSOWANIE	UWAGI
1	SOST	4373005 061020	CON 061020	
2		4360346		
3		11087576		
4		17669107		
5		12601077		
6		4188638		
7		17677707		
8		4389510		
9		4158637		
10		4373008		
11		12605371		
12		12639707		
13		13276417		
14		4377592		
15		4373011		
16		028633		
17		4377595		
18		4383155		

ZMIANA: WPROWADZENIE: STOPIEŃ ZAMIENNOŚCI:

70105

DOTYCZY: WSZYSTKICH MODELI

2 - 1995

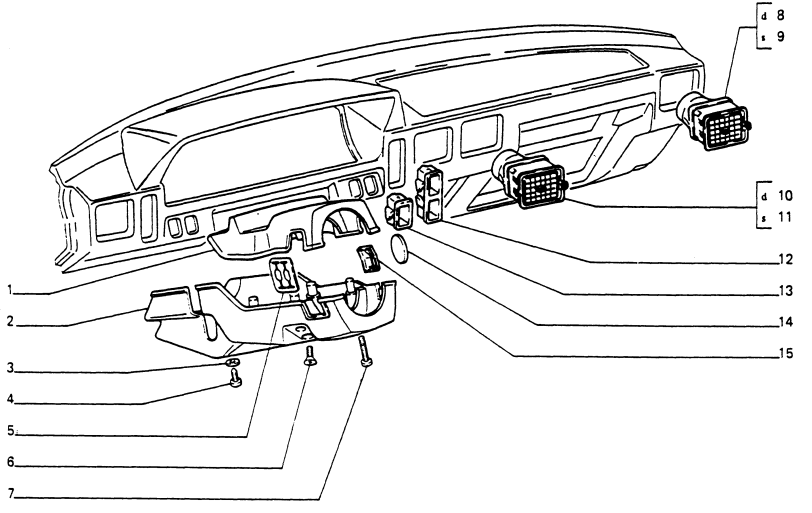

L.P.	ZMIANA	NR CZĘŚCI	ZASTOSOWANIE	UWAGI
1		4412975		
2		050081		
3		12638101		
4		17671507		
5		061068		
6		17680507		
7		17681107		
8		059495		
9		059496		
10		057967		
11		057968		
12		4373034		
13		057907		
14		4263583		
15		061067		

ZMIANA: WPROWADZENIE: STOPIEŃ ZAMIENNOŚCI:

70106

DOTYCZY: WSZYSTKICH MODELI

12 - 1992

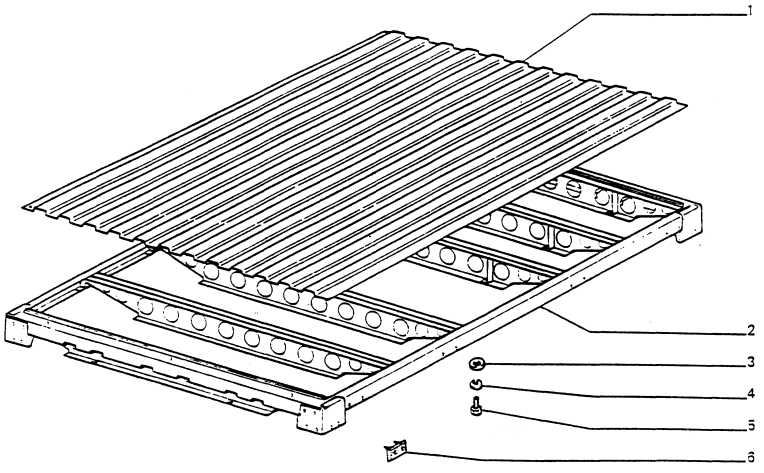

L.P.	ZMIANA	NR CZĘŚCI	ZASTOSOWANIE	UWAGI
1		036896		
2		034361		
3		12646701		
4		10516670		
5		16043321		
6		034370		

ZMIANA: WPROWADZENIE: STOPIEŃ ZAMIENNOŚCI:

70106/01

2 - 1995

DOTYCZY: WSZYSTKICH MODELI

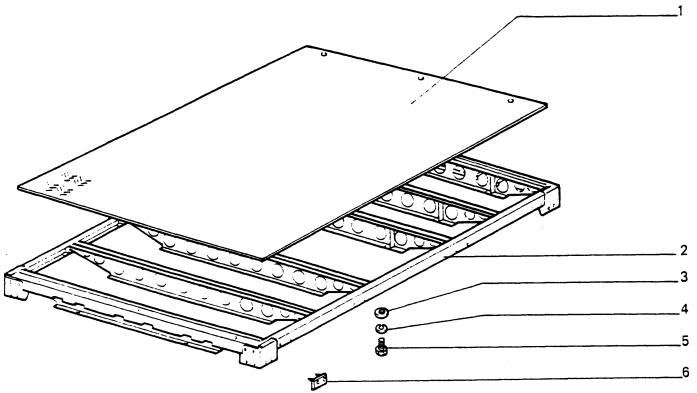

L.P.	ZMIANA	NR CZĘŚCI	ZASTOSOWANIE	UWAGI
1		042189		
2		042198		
3		12646701		
4		10516670		
5		16043321		
6		034370		

ZMIANA: WPROWADZENIE: STOPIEŃ ZAMIENNOSCI:

70108

12 - 1992

DOTYCZY: WSZYSTKICH MODELI

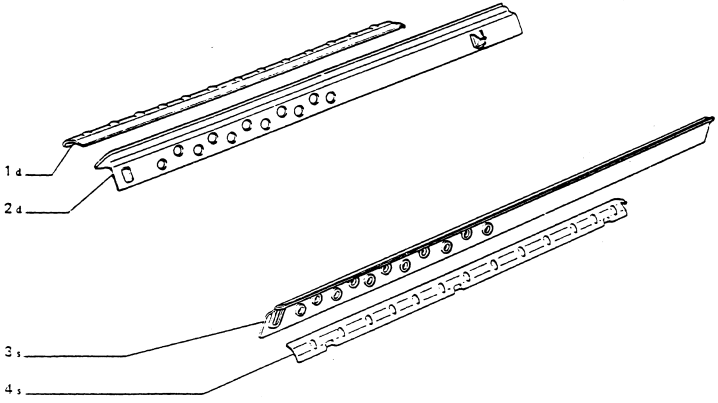

L.P.	ZMIANA	NR CZĘŚCI	ZASTOSOWANIE	UWAGI
1		032975		
2		034883		
3		034884		
4		032976		

ZMIANA: WPROWADZENIE: STOPIEN ZAMIENNOSCI:

70112

1

2 - 1995

DOTYCZY: WSZYSTKICH MODELI

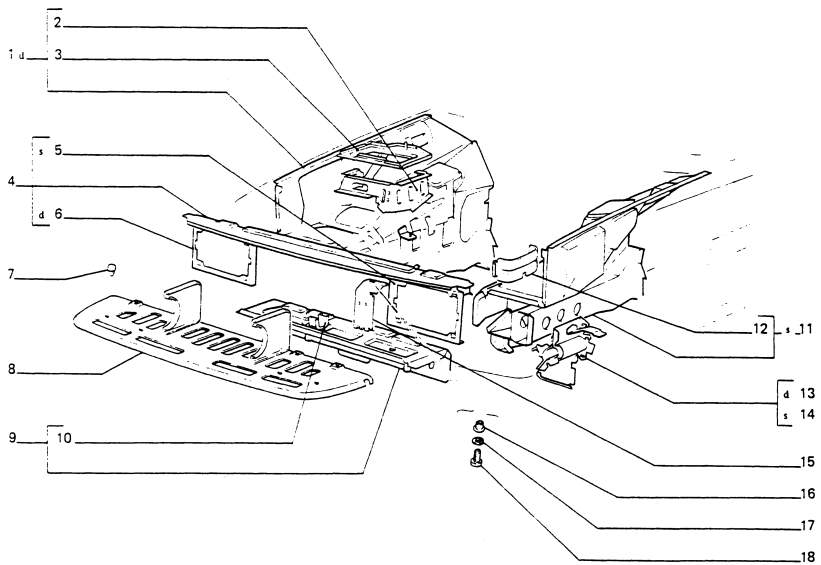

L.P.	ZMIANA	NR CZĘŚCI	ZASTOSOWANIE	UWAGI
1		038993		
2		025585		
3		025583		
4		054880		
5		054873		
6		4361518		
7		054595		
8		035170		
9		4362533		
10		4272176		
11		038994		
12		4377670		
13		058033		
14		058034		
15		056801		
16		14203780		
17		12639707		
18		17672207		

ZMIANA: WPROWADZENIE: STOPIEŃ ZAMIENNOŚCI:

70112

2

2 - 1995

DOTYCZY: WSZYSTKICH MODELI

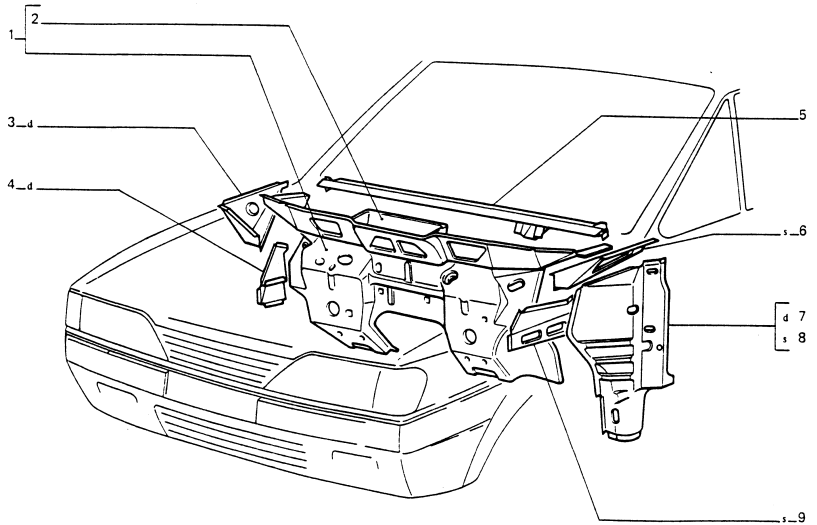

L.P.	ZMIANA	NR CZĘŚCI	ZASTOSOWANIE	UWAGI
1		057908		
2		4368655		
3		4364501		
4		4369776		
5		058135		
6		4364502		
7		4373069		
8		4363938		
9		4362045		

ZMIANA: WPROWADZENIE: STOPIEŃ ZAMIENNOŚCI:

70112

DOTYCZY: WSZYSTKICH MODELI

2 - 1995

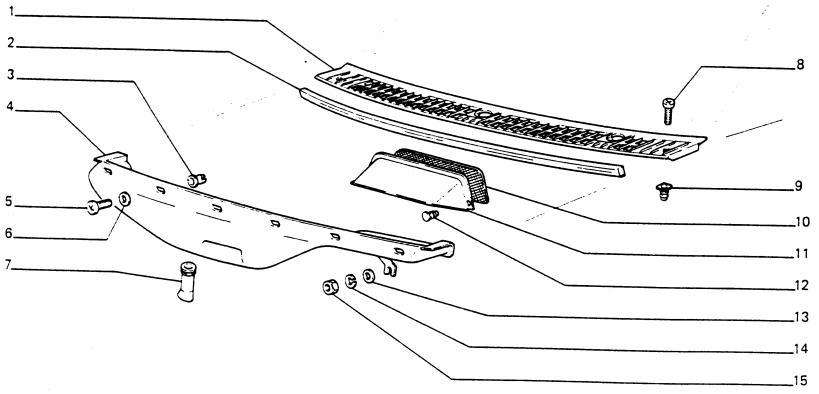

L.P.	ZMIANA	NR CZĘŚCI	ZASTOSOWANIE	UWAGI
1		057547		
2		057591		
3		4112977		
4		057320		
5		17670207		
6		12638107		
7		057553		
8		17669207		
9		4158595		
10		060409		
11		057556		
12		14591787		
13		12643701		
14		11195970		
15		15896211		

ZMIANA: WPROWADZENIE: STOPIEŃ ZAMIENNOŚCI:

DOTYCZY: SILNIK CITROEN – 1. 905

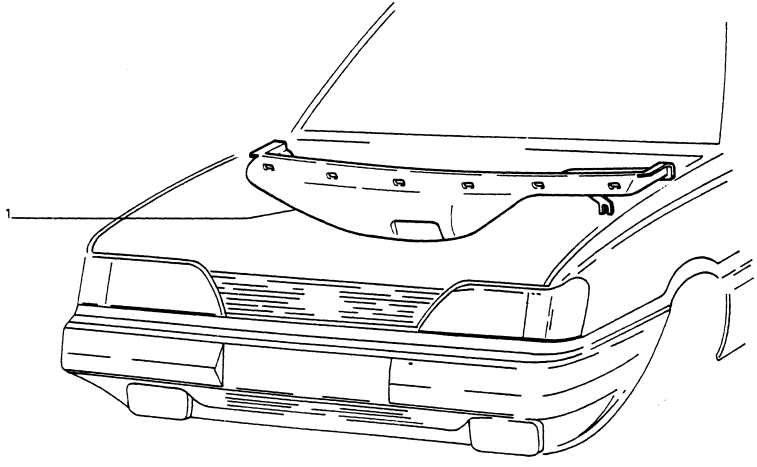

POZOSTAŁE CZĘŚCI PATRZ TABLICA 70112
POUR AUTRES PIECES, VOIR TABLEAU
UBRIGE TEILEN SEHEN SIE AUF DIE TAFEL
REMAINING PARTS, SEE TABLE

L.P.	ZMIANA	NR CZĘŚCI	ZASTOSOWANIE	UWAGI
1		060139		

ZMIANA: WPROWADZENIE: STOPIEŃ ZAMIENNOŚCI:

70114

12 - 1992

DOTYCZY: WSZYSTKICH MODELI

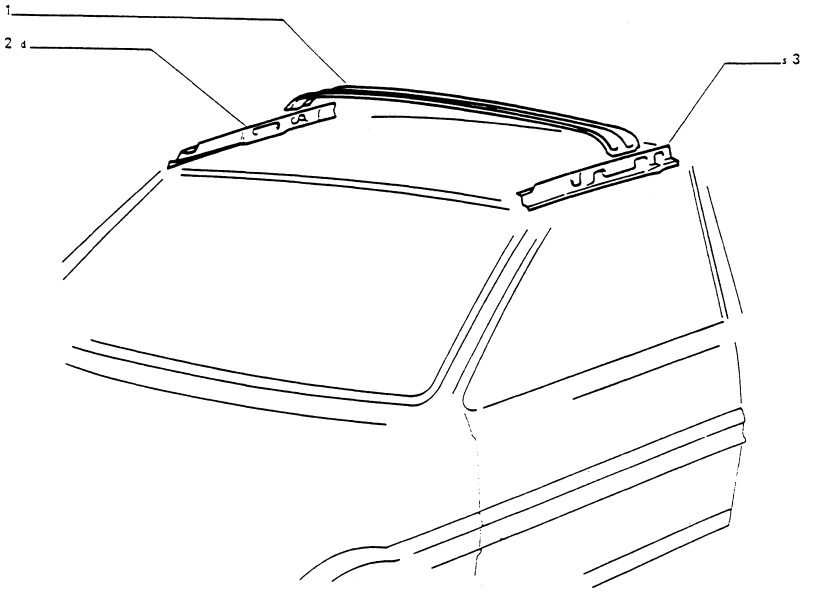

L.P.	ZMIANA	NR CZĘŚCI	ZASTOSOWANIE	UWAGI
1		026318		
2		025737		
3		025738		

ZMIANA: WPROWADZENIE: STOPIEŃ ZAMIENNOSCI:

70118

DOTYCZY: WSZYSTKICH MODELI

2 - 1995

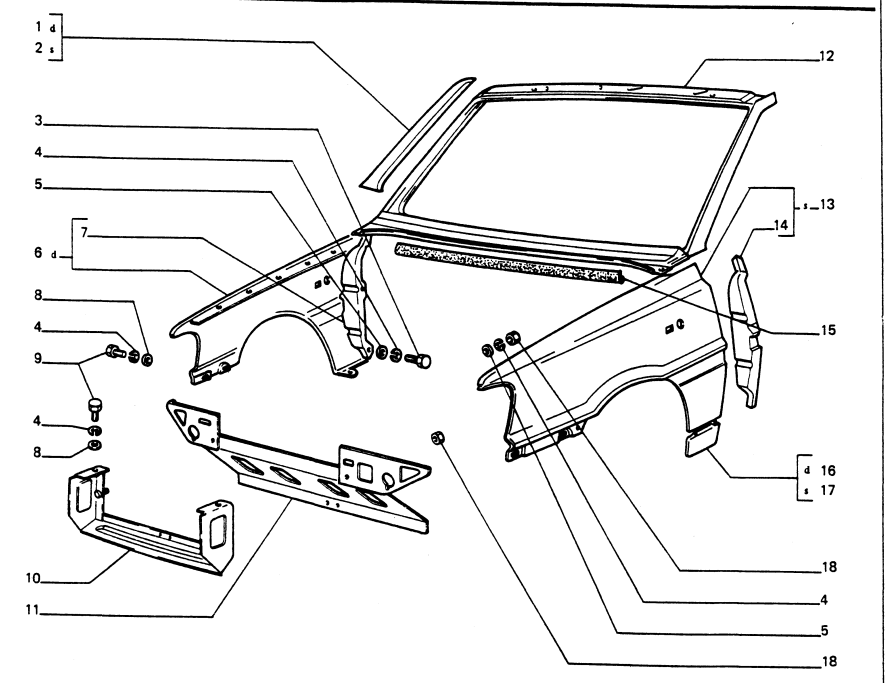

L.P.	ZMIANA	NR CZĘŚCI	ZASTOSOWANIE	UWAGI
1		4362229		
2		4362230		
3		14305220		
4		10516470		
5		12643701		
6		035457		
7		4372715		
8		12644401		
9		10902221		
10		055529		
11		054881		
12		057565		
13		035458		
14		4372716		
15		061823		
16		051675		
17		051676		
18		15896211		

ZMIANA. WPROWADZENIE: STOPIEŃ ZAMIENNOŚCI:

70119

1

12 - 1992

DOTYCZY: WSZYSTKICH MODELI

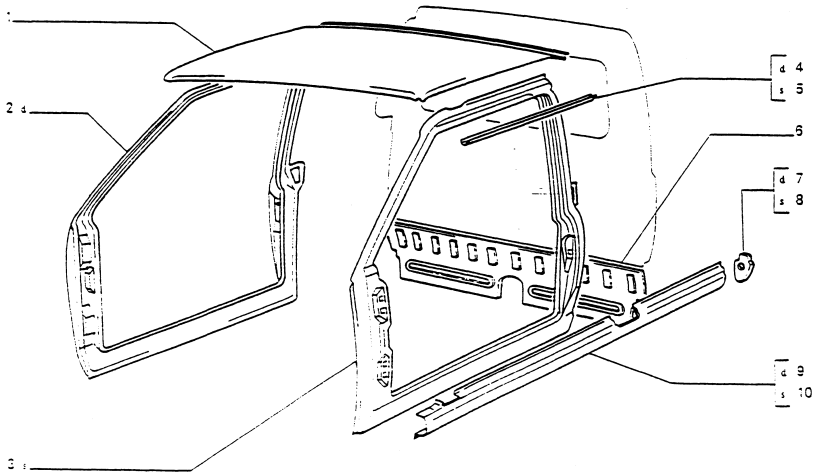

L.P.	ZMIANA	NR CZĘŚCI	ZASTOSOWANIE	UWAGI
1		025747		
2		025757		
3		025758		
4		025741		
5		025742		
6		057176		
7		032969		
8		032970		
9		033029		
10		033030		

ZMIANA: WPROWADZENIE: STOPIEŃ ZAMIENNOŚCI:

70119

2

DOTYCZY: WSZYSTKICH MODELI

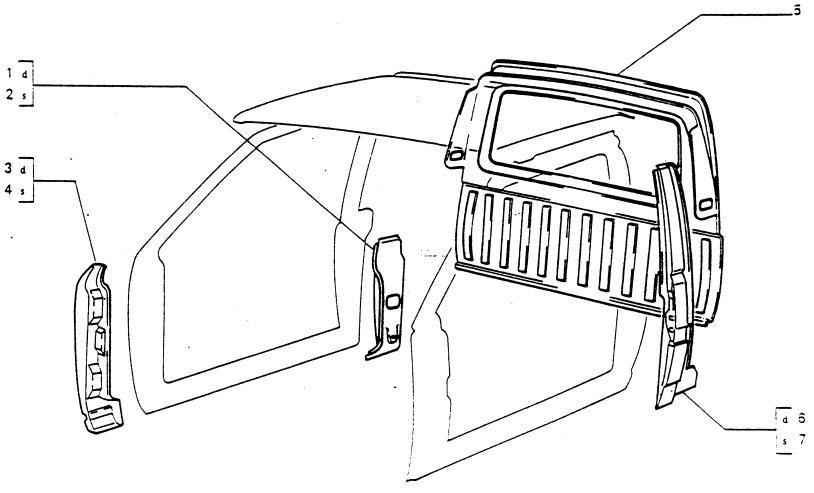

L.P.	ZMIANA	NR CZĘŚCI	ZASTOSOWANIE	UWAGI
1		033025		
2		033026		
3		4364588		
4		4364589		
5		033031		
6		033027		
7		033028		

ZMIANA: WPROWADZENIE: STOPIEŃ ZAMIENNOŚCI:

70121

2 - 1995

DOTYCZY: WSZYSTKICH MODELI

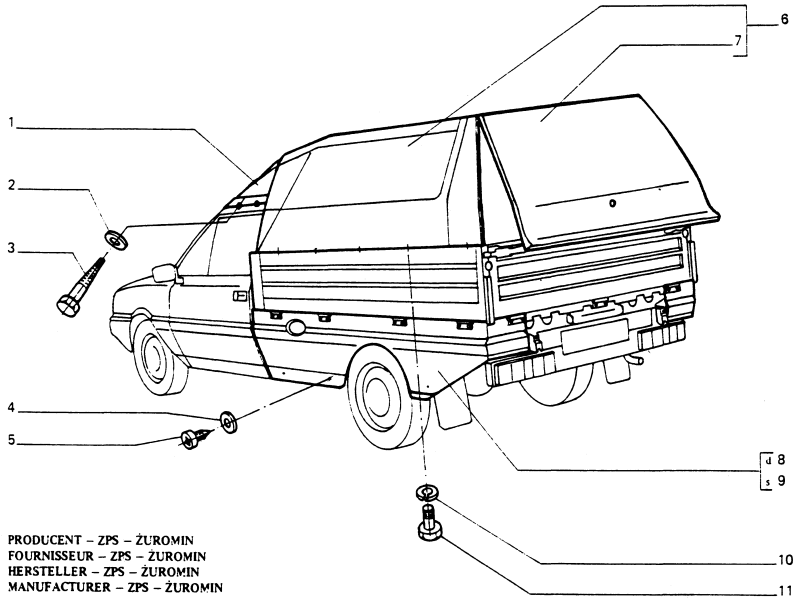

PRODUCENT – ZPS – ŻUROMIN
FOURNISSEUR – ZPS – ŻUROMIN
HERSTELLER – ZPS – ŻUROMIN
MANUFACTURER – ZPS – ŻUROMIN

L.P.	ZMIANA	NR CZĘŚCI	ZASTOSOWANIE	UWAGI
1		059231		
2		12644401		
3		12240100		
4		12638101		
5		17671101		
6		059494		
7		059230		
8		059232		
9		059233		
10		10516670		
11		16043621		

ZMIANA: WPROWADZENIE: STOPIEŃ ZAMIENNOŚCI:

70121

2

2 - 1995

DOTYCZY: WSZYSTKICH MODELI

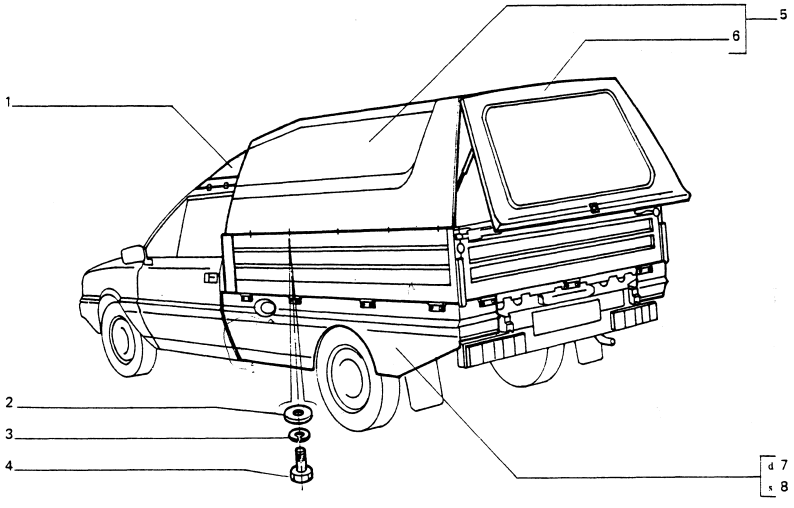

PRODUCENT PPZ – ATAREX
FOURNISSEUR – PPZ – ATAREX
HERSTELLER – PPZ – ATAREX
MANUFACTURER – PPZ – ATAREX

L.P.	ZMIANA	NR CZĘŚCI	ZASTOSOWANIE	UWAGI
1		041611		
2		12642001		
3		10571771		
4		16043621		
5		041609		
6		041610		
7		041613		
8		041612		

ZMIANA: WPROWADZENIE: STOPIEŃ ZAMIENNOŚCI:

70124

DOTYCZY: WSZYSTKICH MODELI

2 - 1995

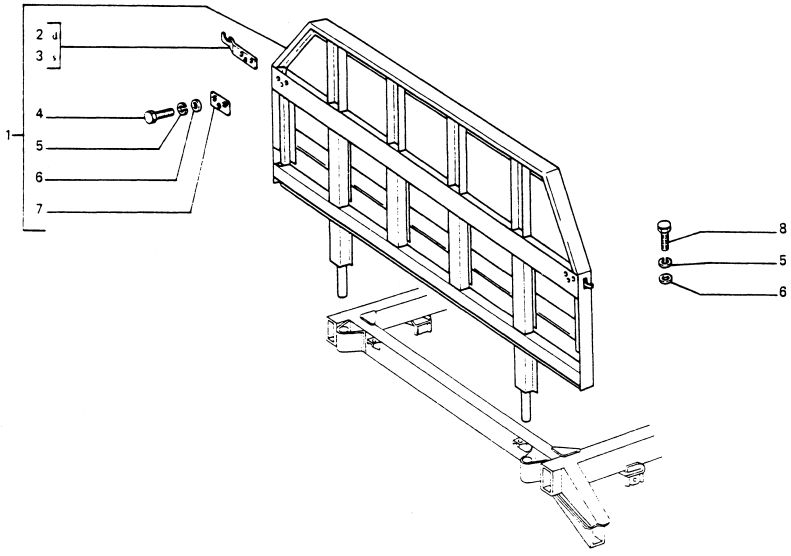

L.P.	ZMIANA	NR CZĘŚCI	ZASTOSOWANIE	UWAGI
1		034187		
2		034215		
3		034214		
4		16043221		
5		10516670		
6		10519601		
7		034216		
8		16043321		

ZMIANA: WPROWADZENIE: STOPIEŃ ZAMIENNOSCI:

70124/01

2 - 1995

DOTYCZY : WSZYSTKICH MODELI

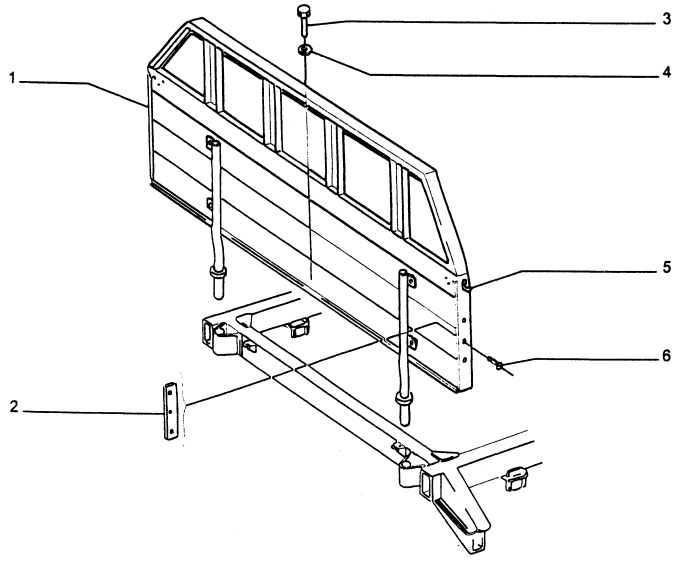

ZMIANA: WPROWADZENIE: STOPIEŃ ZAMIENNOŚCI:

L.P	ZMIANA	NR. CZĘŚCI	ZASTOSOWANIE	UWAGI
1		063260		
2		042096		
3		062892		
4		062891		
5		042095		
6		062897		

70125

1

2 - 1995

DOTYCZY : WSZYSTKICH MODELI

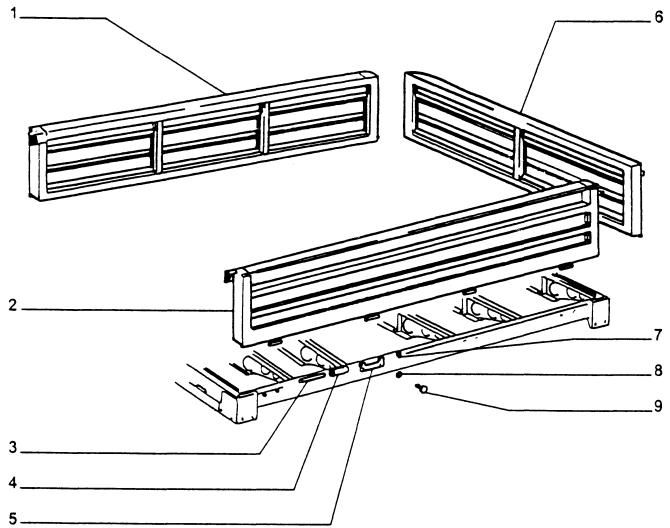

ZMIANA: WPROWADZENIE: STOPIEŃ ZAMIENNOŚCI:

L.P	ZMIANA	NR. CZĘŚCI	ZASTOSOWANIE	UWAGI
1	SOST	041452	CON 041502	
		041502		
2	SOST	041453	CON 041503	
		041503		
3		034262		
4		041783		
5	SOST	034261	CON 042071	
		042071		
6	SOST	041451	CON 041501	
		041501		
7		034263		
8		16043221		
9		10516670		

70125

2

2 - 1995

DOTYCZY : WSZYSTKICH MODELI

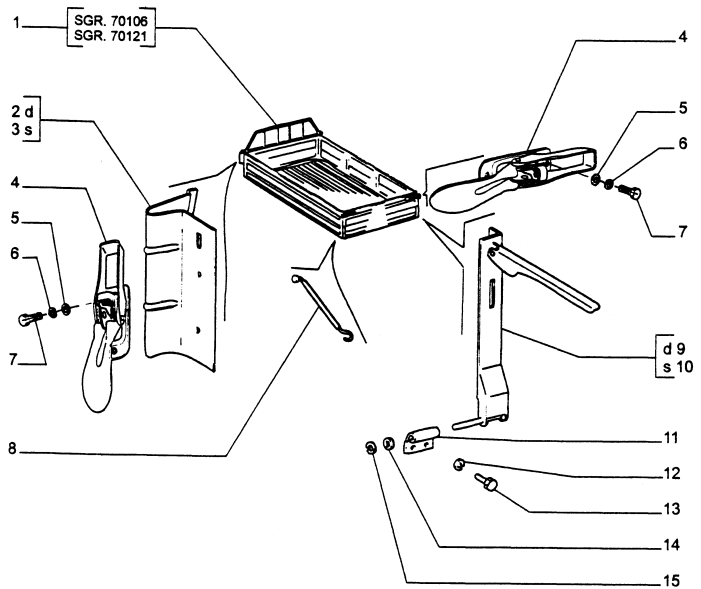

ZMIANA: WPROWADZENIE: STOPIEŃ ZAMIENNOŚCI:

L.P	ZMIANA	NR. CZĘŚCI	ZASTOSOWANIE	UWAGI
1	SOST	041487	CON 062470	
		062470		
2		034295		
3		034296		
4		041495		
5		10519401		
6		10516470		
7		10902021		
8		041473		
9		034271		
10		034272		
11		034266		
12		10516670		
13		16043221		
14		12638601		
15		11065976		

70125/01

1

2 - 1995

DOTYCZY : WSZYSTKICH MODELI

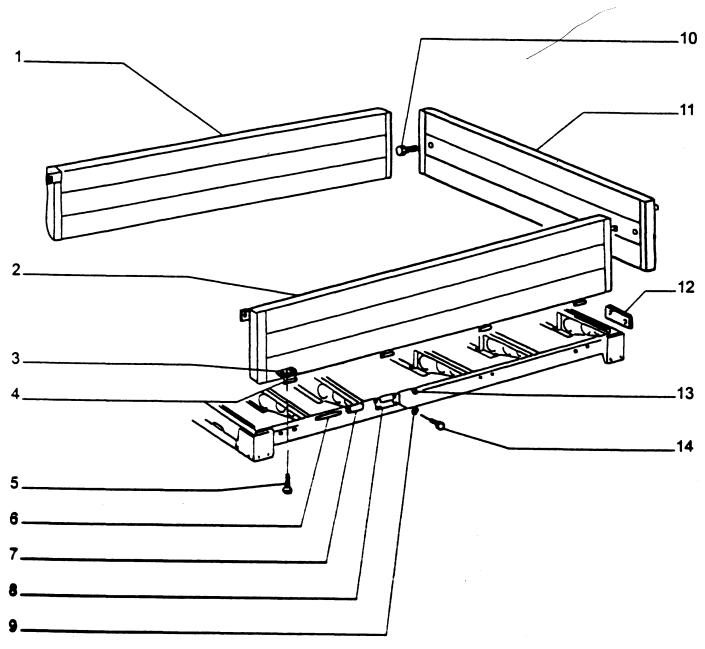

ZMIANA: WPROWADZENIE: STOPIEŃ ZAMIENNOŚCI:

L.P	ZMIANA	NR. CZĘŚCI	ZASTOSOWANIE	UWAGI
1		042106		
2		042107		
3		042105		
4		042185		
5		062897		
6		034262		
7		041783		
8		042071		
9		10516671		
10		10902221		
11		042097		
12		042182		
13		034263		
14		16043221		

70125/01

2

2 - 1995

DOTYCZY : WSZYSTKICH MODELI

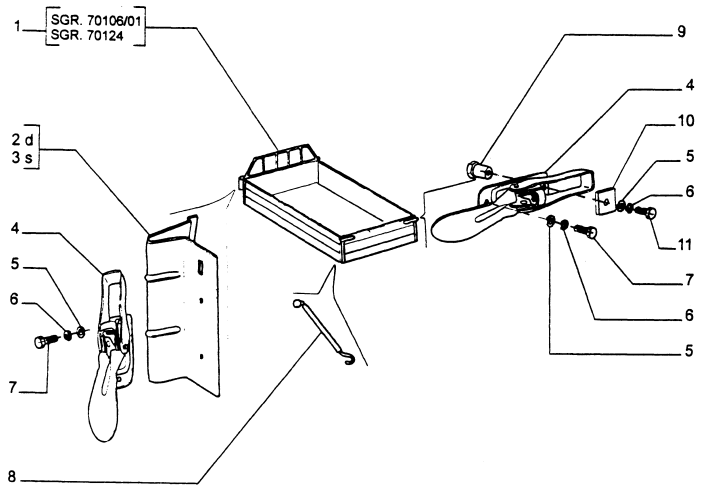

L.P	ZMIANA	NR. CZĘŚCI	ZASTOSOWANIE	UWAGI
1		042121		
2		042157		
3		042158		
4		041495		
5		10519401		
6		10516471		
7		10902021		M6 x 12
8		041473		
9		042142		
10		042141		
11		10902221		M6 x 16

ZMIANA: WPROWADZENIE: STOPIEŃ ZAMIENNOŚCI:

70129

DOTYCZY: WSZYSTKICH MODELI

2 - 1995

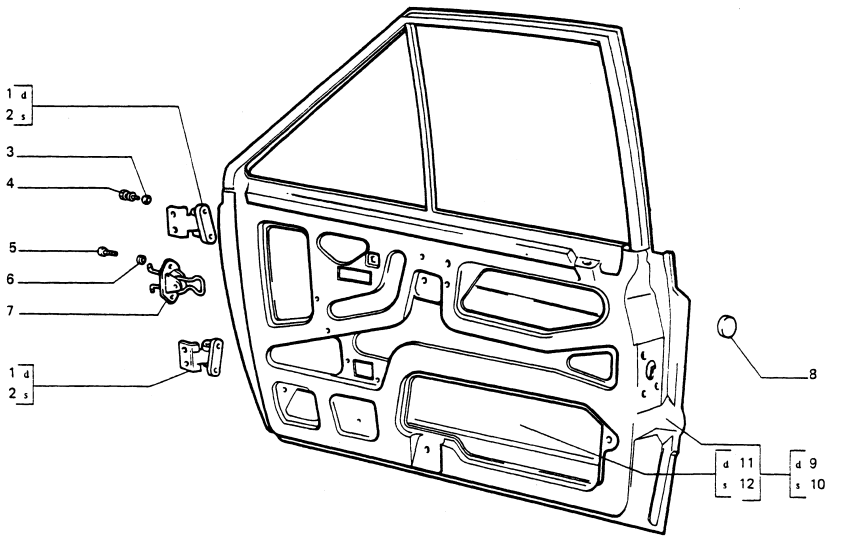

L.P.	ZMIANA	NR CZĘŚCI	ZASTOSOWANIE	UWAGI
1		4331788		
2		4331789		
3		10516870		
4		029382		
5		10902221		
6		12599071		
7	SOST	4362604	CON 060201	
		060201		
8		4262040		
9		053418		
10		053419		
11		053364		
12		053365		

ZMIANA: WPROWADZENIE: STOPIEŃ ZAMIENNOŚCI:

70130

1

2 - 1995

DOTYCZY: WSZYSTKICH MODELI

0030 = Z SZYBAMI PRZECIWSŁONECZNYMI

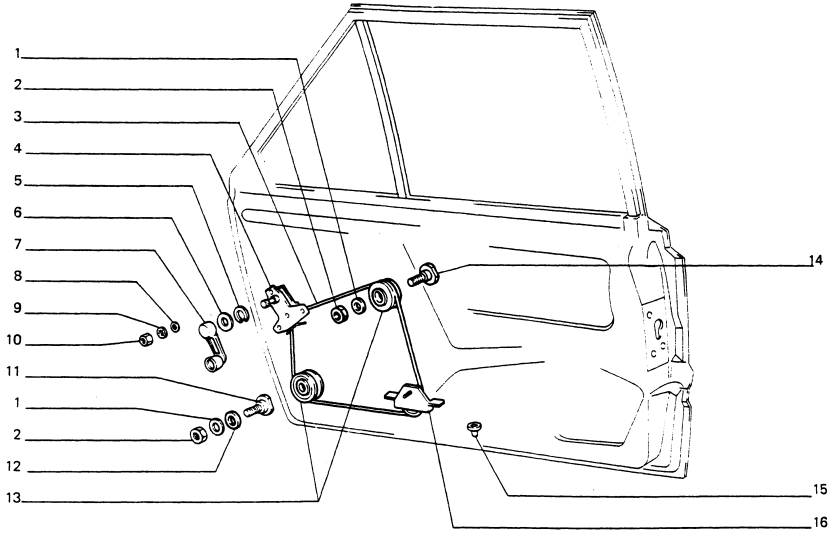

L.P.	ZMIANA	NR CZĘŚCI	ZASTOSOWANIE	UWAGI
1		12605370		
2		15896211		
3		4366600		
4		4377160		
5		4138439		
6		4275957		
7		055492		
8		10519301		
9		12605270		
10		15896411		
11		997215		
12		12643701		
13		002575		
		4145605		
14		057546		
15		4255537		
16		4335706		

ZMIANA:

WPROWADZENIE :

STOPIEŃ ZAMIENNOSCI:

70130

2

2 - 1995

DOTYCZY: WSZYSTKICH MODELI

0030 = Z SZYBAMI PRZECIWSŁONECZNYMI

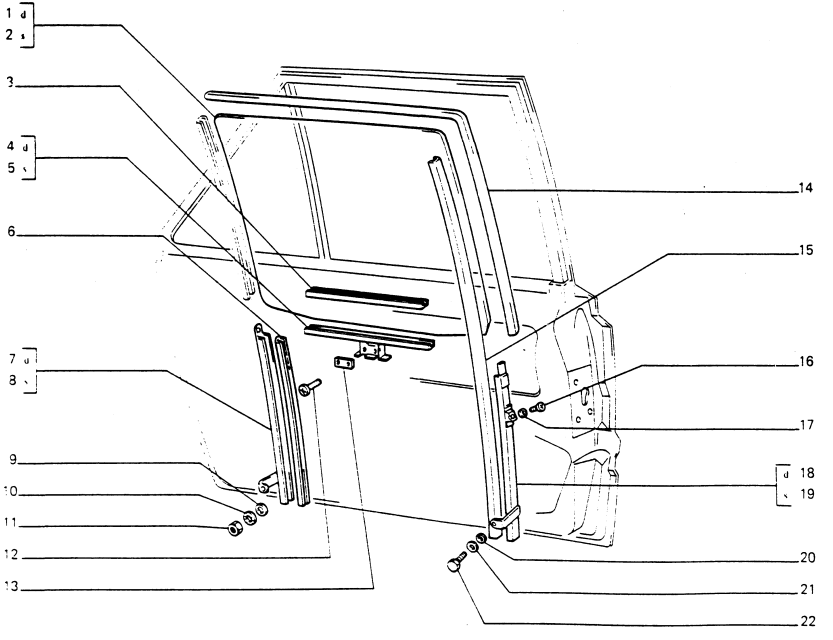

L.P.	ZMIANA	NR CZĘSCI	ZASTOSOWANIE	UWAGI
1	D 248	063670	(0030)	
	C 248	4364364		
	D 248	056657		
2	D 248	063671	(0030)	
	C 248	4364365		
	D 248	056658		
3	C 248	034620		
	D 248	056652		
4		021817	— Pr	
5		021818	— L	
6		4350574		
7		4366529	— Pr	
8		4366530	— L	
9		10519301		
10		12605270		
11		15896411		
12		13299201		
13		4079433		
14		026107		
15		4350570		
16		14778711		
17		4296171		
18		4362757	— Pr	
19		4362758	— L	
20		12644401		
21		12605370		
22		10902121		

ZMIANA: D 248

WPROWADZENIE:

STOPIEN ZAMIENNOSCI:

70130

DOTYCZY: WSZYSTKICH MODELI

0030 = Z SZYBAMI PRZECIWSŁONECZNYMI

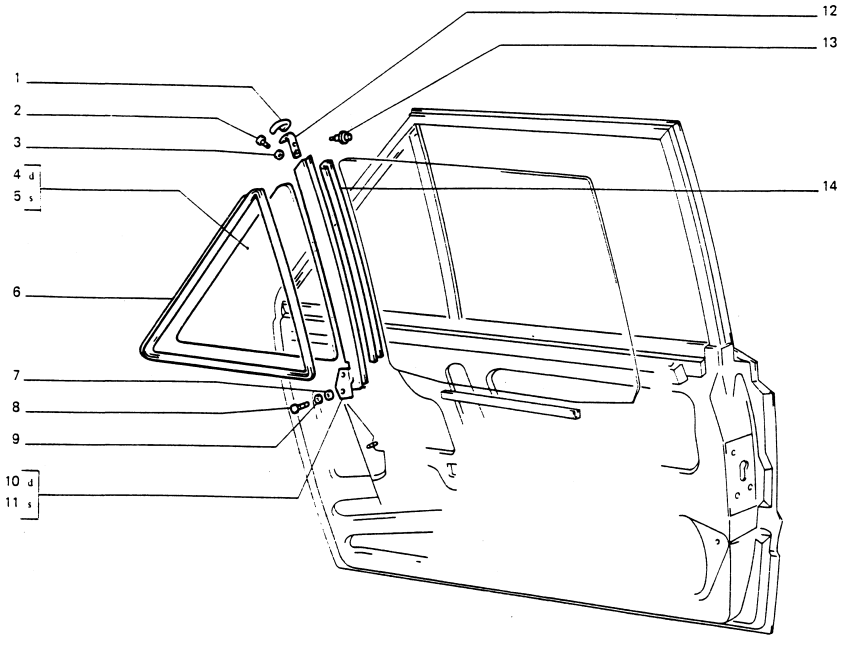

L.P.	ZMIANA	NR CZĘŚCI	ZASTOSOWANIE	UWAGI
1		4369754		
2		14063401		
3		4348824		
4	C 248	4364366		
	D 248	056661		
	D 248	063666	(0030)	
5	C 248	4364367		
	D 248	056662		
	D 248	063667	(0030)	
6		4366531		
7		12605370		
8		10902021		
9		12644401		
10		4369751		
11		4369752		
12		4318755		
13		14641791		
14		4369753		

ZMIANA: D 248

WPROWADZENIE:

STOPIEN ZAMIENNOSCI:

70131

1

12 - 1992

DOTYCZY: WSZYSTKICH MODELI

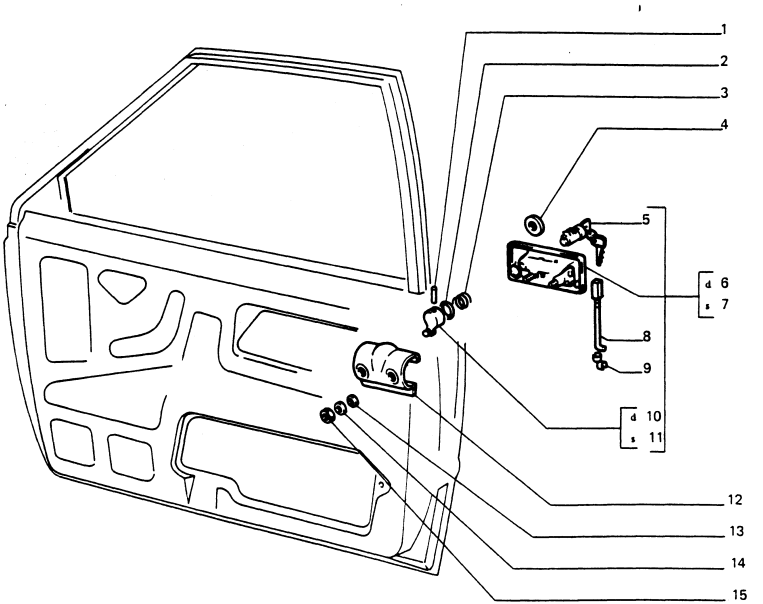

L.P.	ZMIANA	NR CZĘŚCI	ZASTOSOWANIE	UWAGI
1		14159070		
2		4379769		
3		4315553		
4		4379768		
5		018923		
		024365		
6		050034		
7		050035		
8		4363383		
9		14578180		
10		4342478		
11		4342479		
12		054836		
13		12639701		
14		12605370		
15		15896211		

ZMIANA: WPROWADZENIE: STOPIEŃ ZAMIENNOŚCI:

70131

DOTYCZY: WSZYSTKICH MODELI

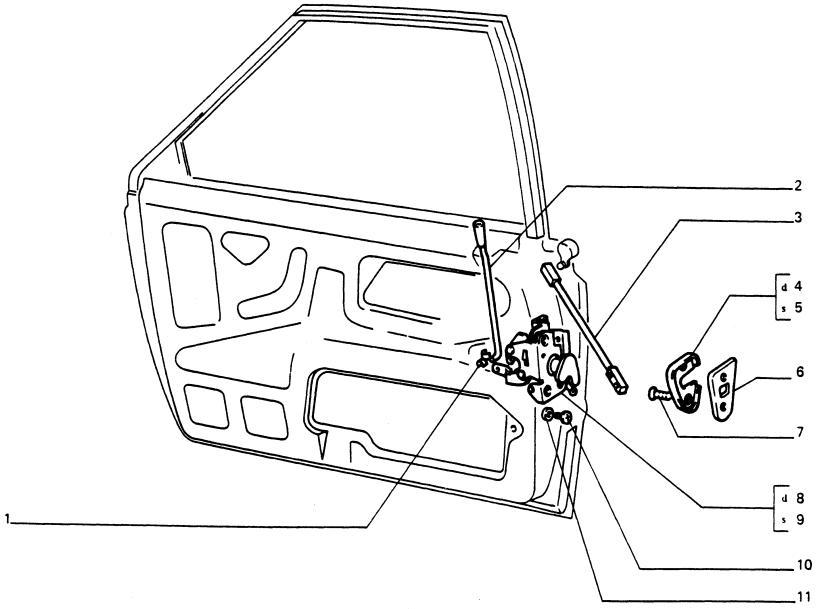

L.P.	ZMIANA	NR CZĘŚCI	ZASTOSOWANIE	UWAGI
1		14578385		
2		021813		
3		4363382		
4		4222578		
5		4222579		
6		4249878		1,0
		062222		0,5
7		13325821		
8		4315563		
9		4315564		
10		13312701		
11		12606871		

ZMIANA: WPROWADZENIE: STOPIEŃ ZAMIENNOŚCI:

70131

3

DOTYCZY: WSZYSTKICH MODELI

2 - 1995

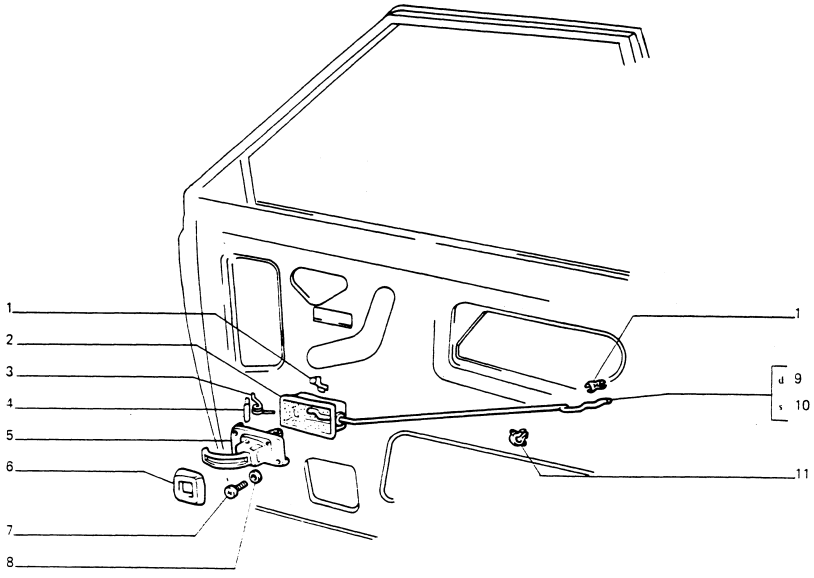

L.P.	ZMIANA	NR CZĘŚCI	ZASTOSOWANIE	UWAGI
1		4109896		
2		4240306 4413094		
3		4293205		
4		4133879 020202		
5		055661		
6	ELIM	4284810 4397115		
7		17671207		
8		12638101		
9		4366534		
10		4366535		
11		14569680		

ZMIANA: WPROWADZENIE: STOPIEŃ ZAMIENNOŚCI:

70302

12 - 1992

DOTYCZY: WSZYSTKICH MODELI

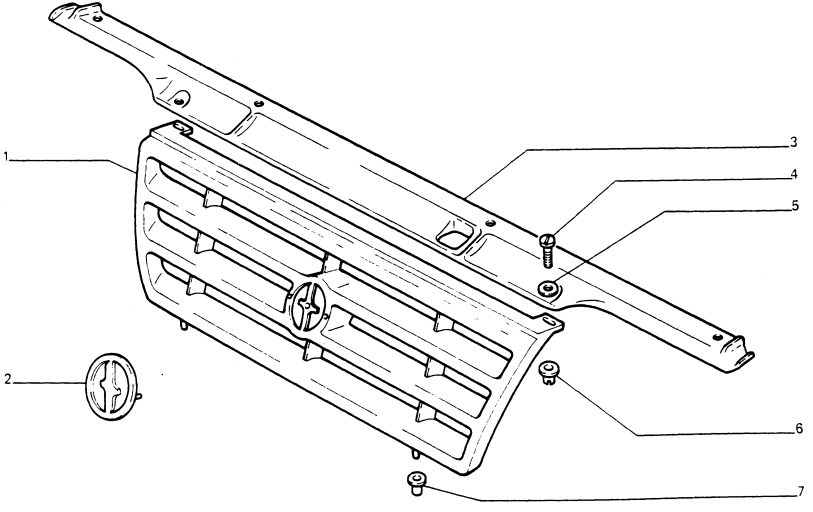

L.P.	ZMIANA	NR CZĘŚCI	ZASTOSOWANIE	UWAGI
1		035179		
2		054059		
3		054600		
4		17671207		
5		12638107		
6		14203780		
7		4134027		

ZMIANA: WPROWADZENIE: STOPIEŃ ZAMIENNOŚCI:

70132

DOTYCZY: WSZYSTKICH MODELI

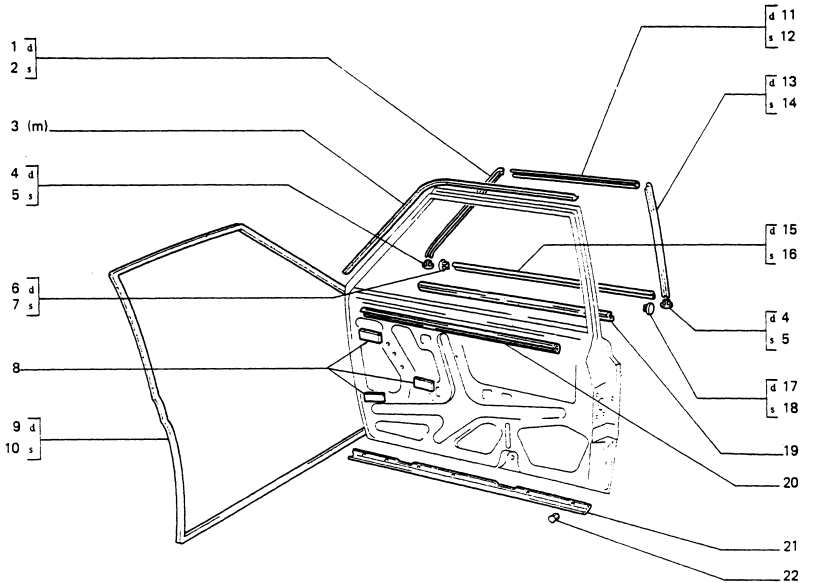

L.P.	ZMIANA	NR CZĘŚCI	ZASTOSOWANIE	UWAGI
1		035080		
2		035081		
3		4348106		
4		016908		
5		016909		
6		4363124		
7		4363125		
8		4315355		
9		4369757 063630		
10		4369758 063631		
11		4368746		
12		4368747		
13		4368748		
14		4368749		
15	SOST	4368750 061883	CON 061883	
16	SOST	4368751 061884	CON 061884	
17		016906		
18		016907		
19		4387770		
20		4387419		
21		057885		
22		4306353		

ZMIANA: WPROWADZENIE: STOPIEŃ ZAMIENNOŚCI:

70133

DOTYCZY: WSZYSTKICH MODELI

2 - 1995

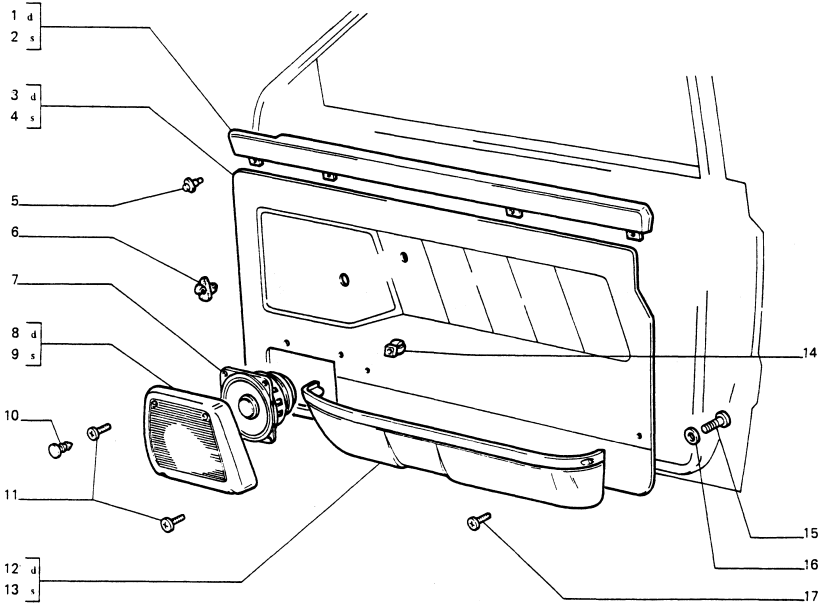

L.P.	ZMIANA	NR CZĘŚCI	ZASTOSOWANIE	UWAGI
1		021848		
2		021849		
3		053450		
4		053451		
5		4368201		
6		14187880		
7		057312		
		054615		
		054616		
		054617		
		062405		
8		039794		
9		039795		
10		14569087		
11		17671507		
12		039792		
13		039793		
14		4372991		
15		17670301		
16		10519301		
17		13276607		

ZMIANA: WPROWADZENIE: STOPIEŃ ZAMIENNOŚCI:

70155

DOTYCZY: WSZYSTKICH MODELI

0030 = Z SZYBAMI PRZECIWSŁONECZNYMI

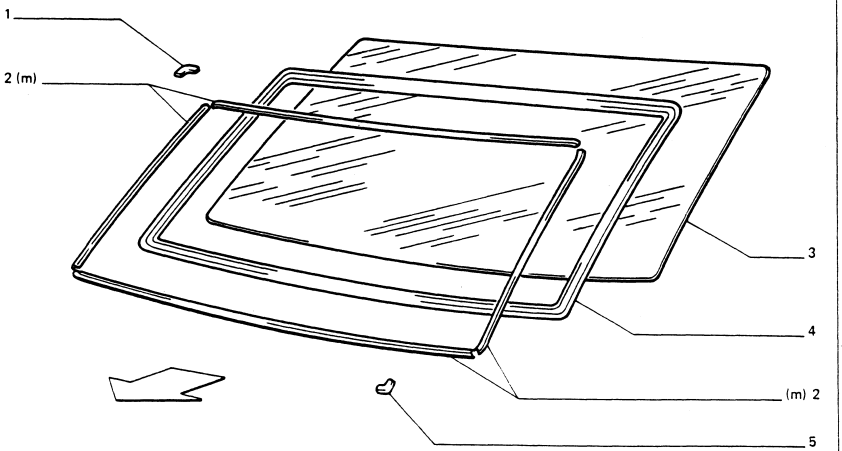

L.P.	ZMIANA	NR CZĘŚCI	ZASTOSOWANIE	UWAGI
1		035730		
2		035728		
3	C 248	030473		
	C 248	030474		
	D 248	059270		
	D 248	056538		
	D 248	034144	(0030)	
4		4360488		
5		035731		

ZMIANA: D 248

WPROWADZENIE:

STOPIEŃ ZAMIENNOSCI:

70157

DOTYCZY: WSZYSTKICH MODELI

0030 = Z SZYBAMI PRZECIWSŁONECZNYMI

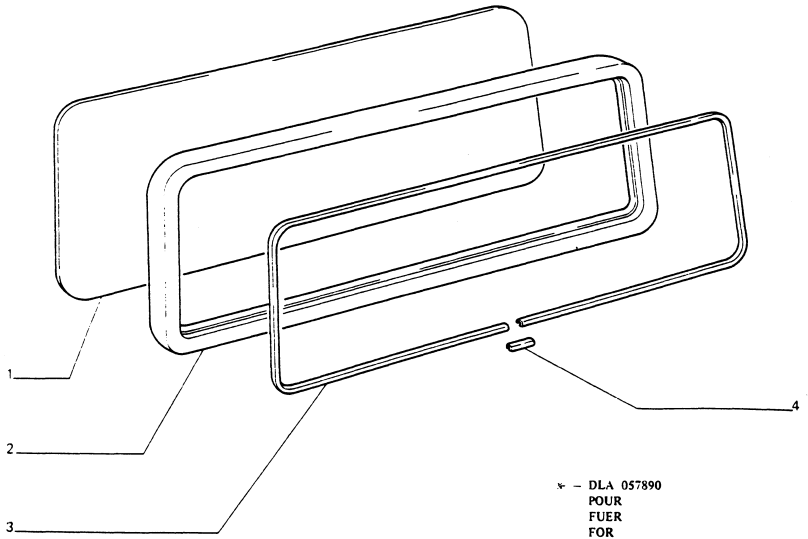

L.P.	ZMIANA	NR CZĘŚCI	ZASTOSOWANIE	UWAGI
1	D 248	063673	(0030)	
	C 248	030505		
	D 248	056653		
2	D 248	063734		
	C 248	025951		
	C 248	057890		
3	C248	035728		
4	C 248	035729		

ZMIANA: D 248

WPROWADZENIE:

STOPIEN ZAMIENNOSCI:

70162

DOTYCZY: WSZYSTKICH MODELI

2 - 1995

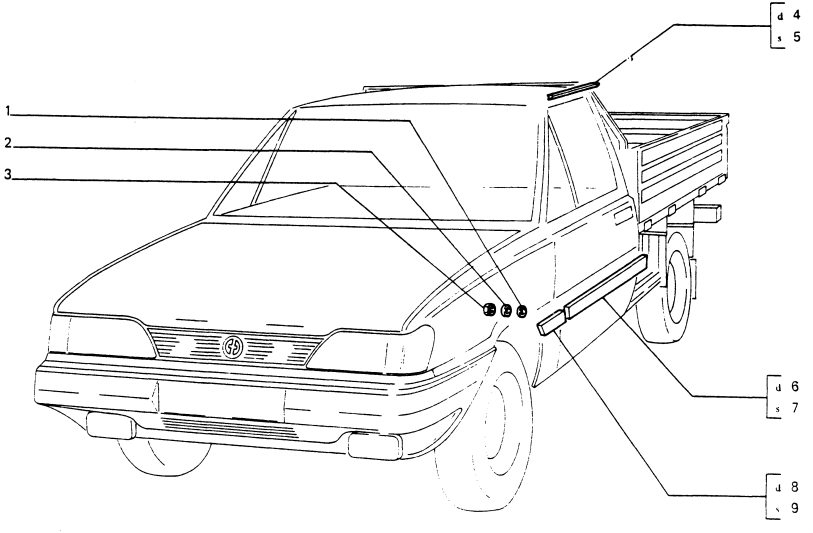

L.P.	ZMIANA	NR CZĘŚCI	ZASTOSOWANIE	UWAGI
1		10519401		
2		10615471		
3		15896211		
		063435		
4		056167		
5		056168		
6		4365892		
7		4365893		
8		4365281		
9		4365282		

ZMIANA: WPROWADZENIE: STOPIEŃ ZAMIENNOSCI:

70164

DOTYCZY: WSZYSTKICH MODELI

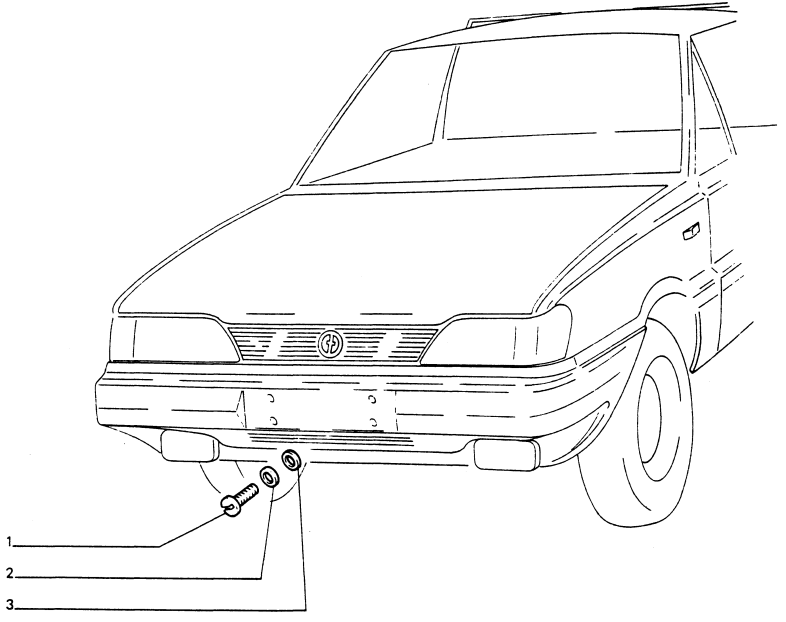

L.P.	ZMIANA	NR CZĘŚCI	ZASTOSOWANIE	UWAGI
1		17671301		
2		12605201		
3		12638101		

ZMIANA: WPROWADZENIE: STOPIEŃ ZAMIENNOŚCI:

70164

DOTYCZY: WSZYSTKICH MODELI

2

2 - 1995

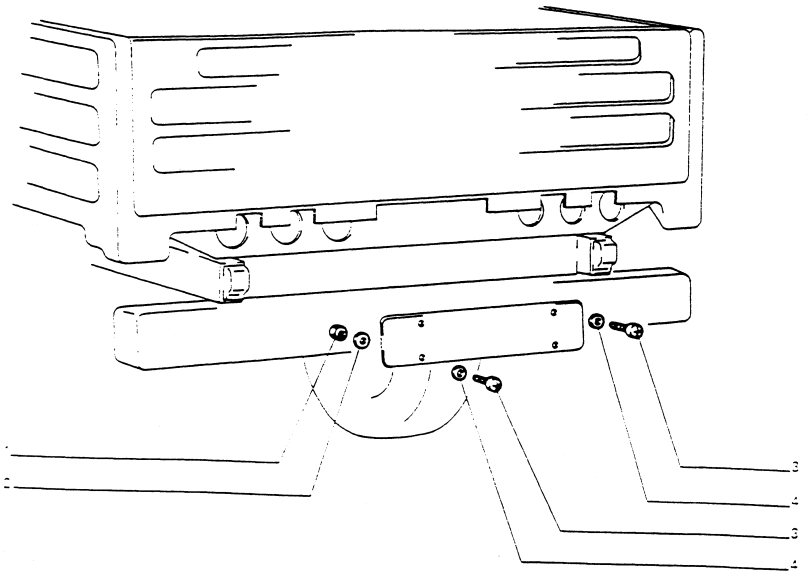

L.P.	ZMIANA	NR CZĘŚCI	ZASTOSOWANIE	UWAGI
1		15896211		
2	SOST	12605370 12605371	CON 12605371	
3		13276201		
4		12644401		

ZMIANA: WPROWADZENIE: STOPIEŃ ZAMIENNOŚCI:

70303

DOTYCZY: SILNIK FSO – 1600

2 - 1995

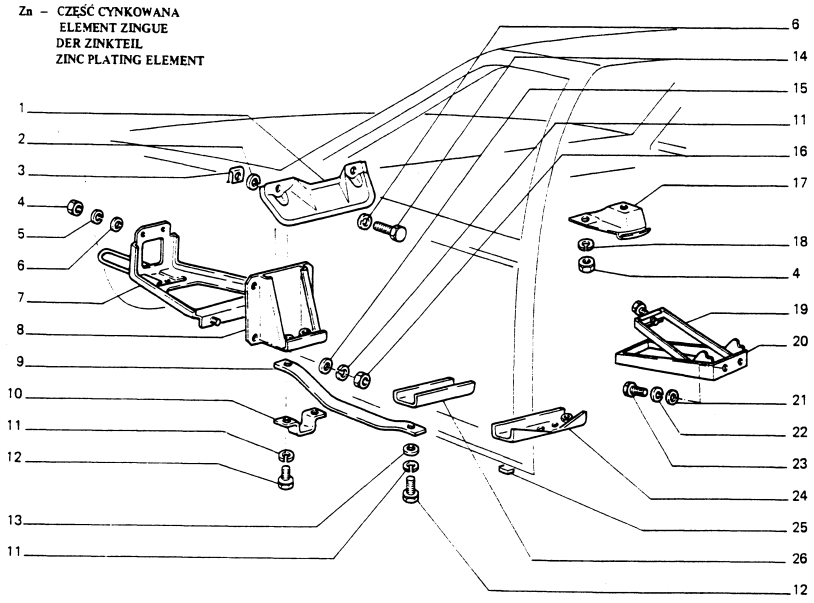

L.P.	ZMIANA	NR CZĘŚCI	ZASTOSOWANIE	UWAGI
1		4072259		
		057400		Zn
2		11195470		
3		14189776		
4		15896211		
5		10516470		
6		12644401		
7		050069		
8		020968		
9		4360531		
		027943		
		033102		
10		057092		
11		10516670		
12		16043621		
13		12642001		
14		15186301		
15		10519601		
16		16100811		
17		057144		
18		12605371		
19		038984		
20		038989		
21		10519401		
22		11195970		
23		10902221		
24		033806		
25		017322		
		4094586		
26		033803		

ZMIANA: WPROWADZENIE: STOPIEŃ ZAMIENNOŚCI:

DOTYCZY: SILNIK FSO - 1600

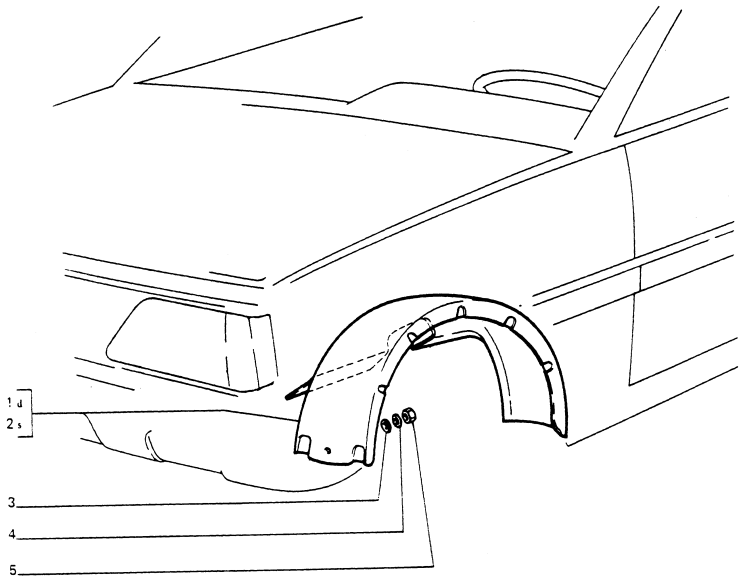

L.P.	ZMIANA	NR CZĘŚCI	ZASTOSOWANIE	UWAGI
1		057570		
2		057571		
3		10516470		
4		12640601		
5		15896211		

ZMIANA: WPROWADZENIE: STOPIEN ZAMIENNOŚCI:

70303

3

2 - 1995

DOTYCZY: SILNIK FSO – 1600

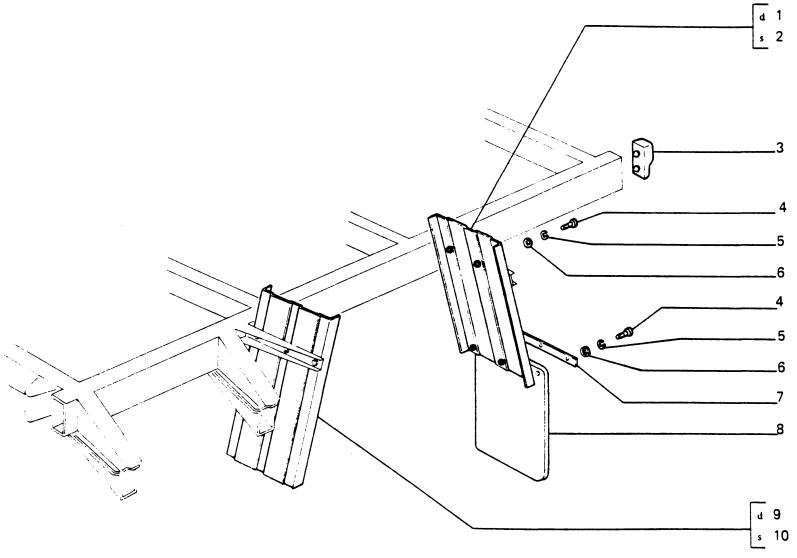

L.P.	ZMIANA	NR CZĘŚCI	ZASTOSOWANIE	UWAGI
1	SOST	034318 042147	CON 042147	
2	SOST	034319 042148	CON 042148	
3		034430		
4		10902221		
5		12605371		
6		12644401		
7		034317		
8		034314		
9	SOST	034435 042149	CON 042149	
10		042154		

ZMIANA: WPROWADZENIE: STOPIEŃ ZAMIENNOŚCI:

70303/10

DOTYCZY: SILNIK CITROEN – 1,905

2 - 1995

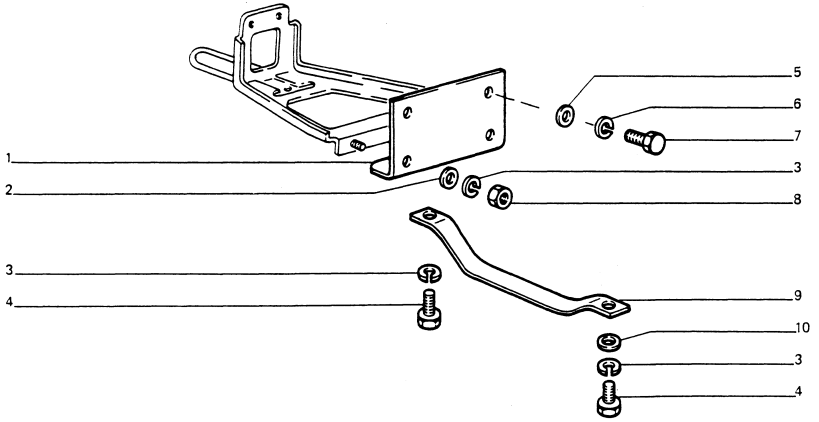

POZOSTAŁE CZĘŚCI PATRZ TABLICA 70303
POUR AUTRES PIECES. VOIR TABLEAU
UBRIGE TEILEN SEHEN SIE AUF DIE TAFEL
REMAINING PARTS. SEE TABLE

L.P.	ZMIANA	NR CZĘŚCI	ZASTOSOWANIE	UWAGI
1		054025		
2		12625201		
3		10516670		
4		16043621		
5		12644401		
6		11195970		
7		10902321		
8		16100811		
9		054751		
		054806		
10		12642001		

ZMIANA: WPROWADZENIE: STOPIEN ZAMIENNOSCI:

70306

DOTYCZY: WSZYSTKICH MODELI

12 - 1992

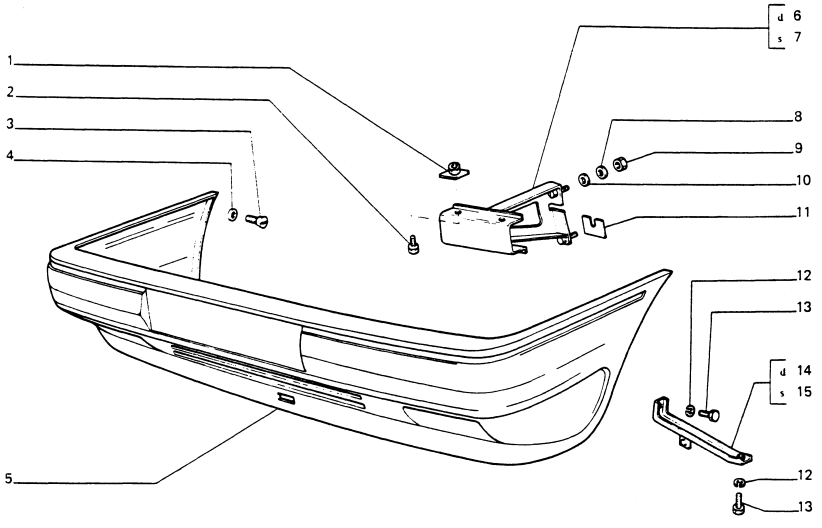

L.P.	ZMIANA	NR CZĘŚCI	ZASTOSOWANIE	UWAGI
1		051181 057234		
2		13825821		
3		17671101		
4		10519401		
5		035450		
6		051187		
7		051188		
8		12605571		
9		16100811		
10		10519601		
11		055670		
12		12643701		
13		13824211		
14		054429		
15		054430		

ZMIANA: WPROWADZENIE: STOPIEN ZAMIENNOSCI:

70602

DOTYCZY: WSZYSTKICH MODELI

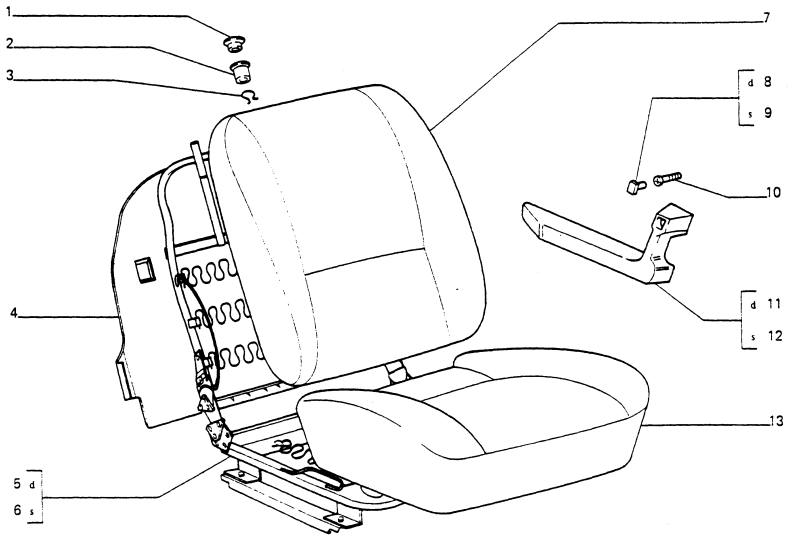

L.P.	ZMIANA	NR CZĘŚCI	ZASTOSOWANIE	UWAGI
1		4202412		
2		059986		
3		4202422		
4		059804		
5		059419		
6		059420		
7		060119		
8		4365381		
9		4365382		
10		13276601		
11		013358		
12		013359		
13		060117		

ZMIANA: WPROWADZENIE: STOPIEŃ ZAMIENNOSCI:

70602

2

2 - 1995

DOTYCZY: WSZYSTKICH MODELI

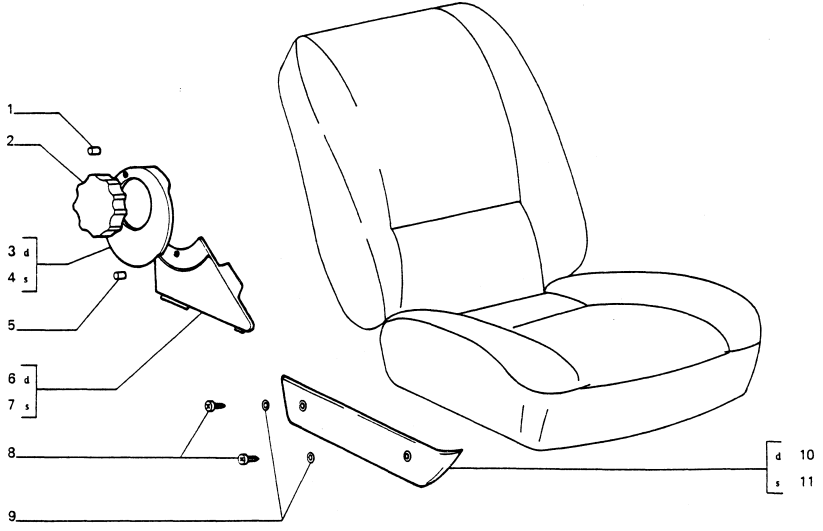

L.P.	ZMIANA	NR CZĘŚCI	ZASTOSOWANIE	UWAGI
1		060195		
2		059972		
3		059970		
4		059971		
5		060196		
6		059832		
7		059833		
8		17669101		
9		10519201		
10		059830		
11		059831		

ZMIANA: WPROWADZENIE: STOPIEŃ ZAMIENNOŚCI:

70602

3

2 - 1995

DOTYCZY: WSZYSTKICH MODELI

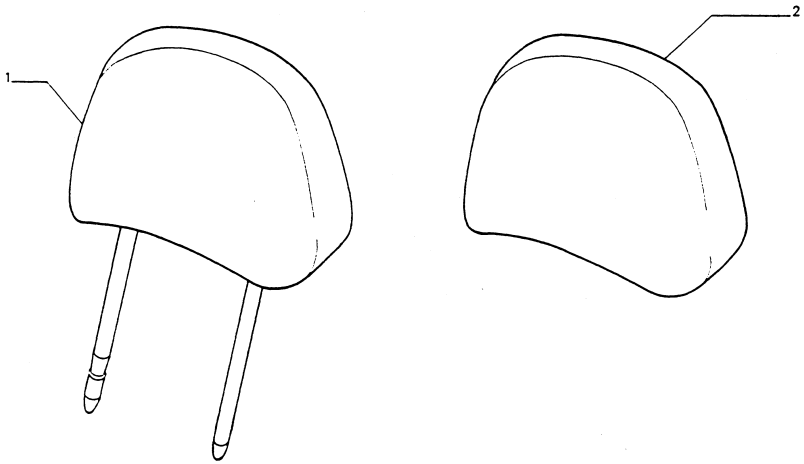

MATERIAŁ I KOLORY WG. KATALOGU KOLORYSTYCZNEGO POKRYĆ
TISSU ET COULEURS SELON CATALOGUE DES REVETEMENTS
MATERIAL UND FARBEN NACH DEM KOLORISTISCHEN POLSTERUNG – KATALOG
MATERIAL AND COLOURS ACCORDING TO UPHOLSTERY COLOURISTIC CATALOGUE

L.P.	ZMIANA	NR CZĘŚCI	ZASTOSOWANIE	UWAGI
1		059988		
2		060112		T7

ZMIANA: WPROWADZENIE: STOPIEŃ ZAMIENNOŚCI:

70605

DOTYCZY: WSZYSTKICH MODELI

2 - 1995

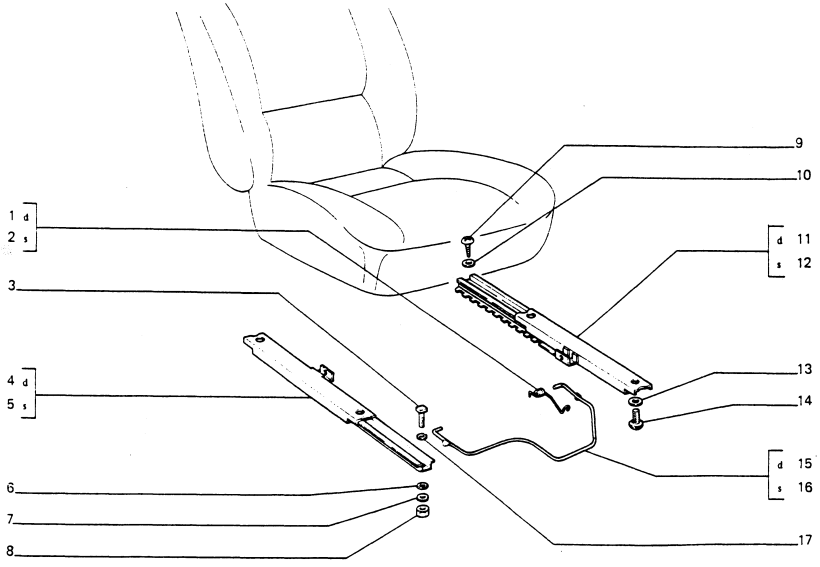

L.P.	ZMIANA	NR CZĘŚCI	ZASTOSOWANIE	UWAGI
1		035343		
2		035344		
3		16043621		
4		039621		
5		039622		
6		12646701		
7		12647001		
8		16100811		
9		4107889		
10		24910871		
11		039619		
12		039620		
13		12605570		
14		4071817		
15		059490		
16		059491		
17		10516670		

ZMIANA: WPROWADZENIE: STOPIEŃ ZAMIENNOŚCI:

DOTYCZY: WSZYSTKICH MODELI

2 - 1995

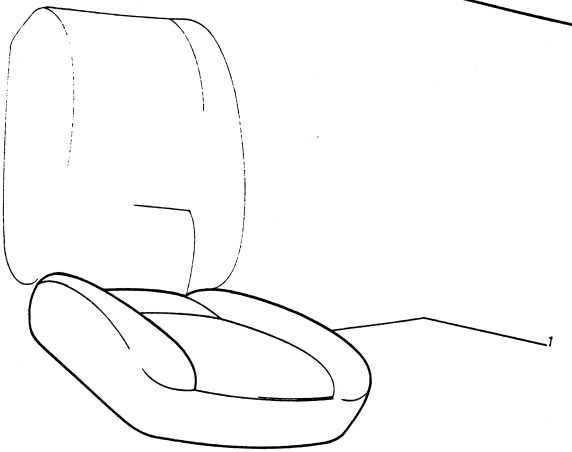

L.P.	ZMIANA	NR CZĘŚCI	ZASTOSOWANIE	UWAGI
1		060133		T7

MATERIAŁ ! KOLORY WEDŁUG KATALOGU KOLORYSTYCZNEGO POKRYĆ
TISSU ET COULEURS SELON CATALOGUE DES REVETEMENTS
MATERIAL UND FARBEN NACH DEM KOLORISTISCHEN POLSTERUNG – KATALOG
MATERIAL AND COLOURS ACCORDING TO UPHOLSTERY COLOURISTIC CATALOGUE

ZMIANA:

WPROWADZENIE:

STOPIEŃ ZAMIENNOŚCI:

70608

2 - 1995

DOTYCZY: WSZYSTKICH MODELI

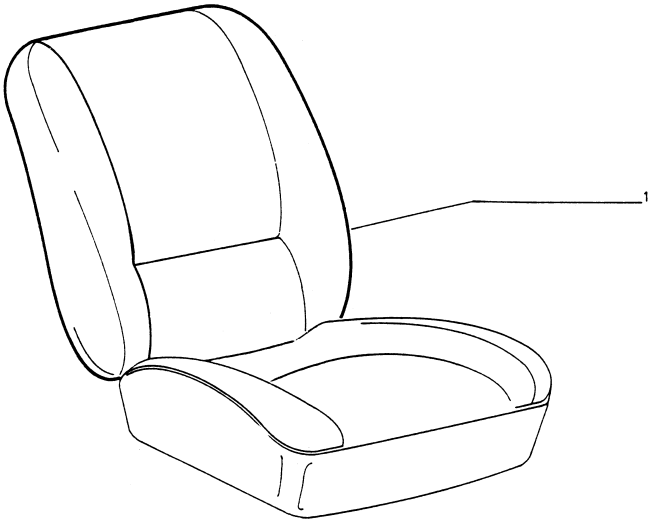

MATERIAŁ I KOLORY WEDŁUG KATALOGU KOLORYSTYCZNEGO POKRYĆ
TISSU ET COULEURS SELON CATALOGUE DES REVETEMENTS
MATERIAL UND FARBEN NACH DEM KOLORISTISCHEN POLSTERUNG – KATALOG
MATERIAL AND COLOURS ACCORDING TO UPHOLSTERY COLOURISTIC CATALOGUE

L.P.	ZMIANA	NR CZĘŚCI	ZASTOSOWANIE	UWAGI
1		060127		T 7

ZMIANA: WPROWADZENIE: STOPIEŃ ZAMIENNOŚCI:

70621

DOTYCZY: WSZYSTKICH MODELI

2 - 1995

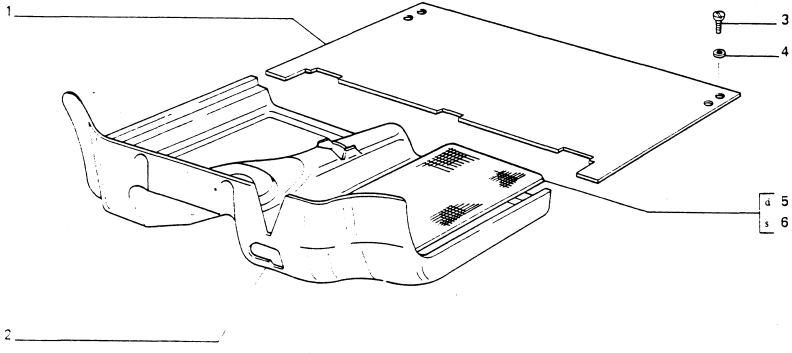

16 – STALOWY
GRIS ACIER
STAHLGRAU
STEEL GREY

45 – SZARO CZARNY
GRIS NOIR
GRAU SCHWARZ
GREY BLACK

L.P.	ZMIANA	NR CZĘSCI	ZASTOSOWANIE	UWAGI
1	ELIM	025306		
		060003		16
		057153		45
2		018016		16
		053526		45
3		17679607		
4		12611307		
5		056918		
6		056920		

ZMIANA: WPROWADZENIE: STOPIEŃ ZAMIENNOSCI:

70623

DOTYCZY: WSZYSTKICH MODELI

12 - 1992

18 – JASNO SZARY	38 – JASNO BRĄZOWY	M – DILOUR	N – TERMIFLEKS
GRIS CLAIR	MARRON CLAIR	DILOUR	TERMIFLEKS
HELL GRAU	HELLBRAUN	DILOUR	TERMIFLEKS
LIGHT GREY	LIGHT BROWN	DILOUR	TERMIFLEKS

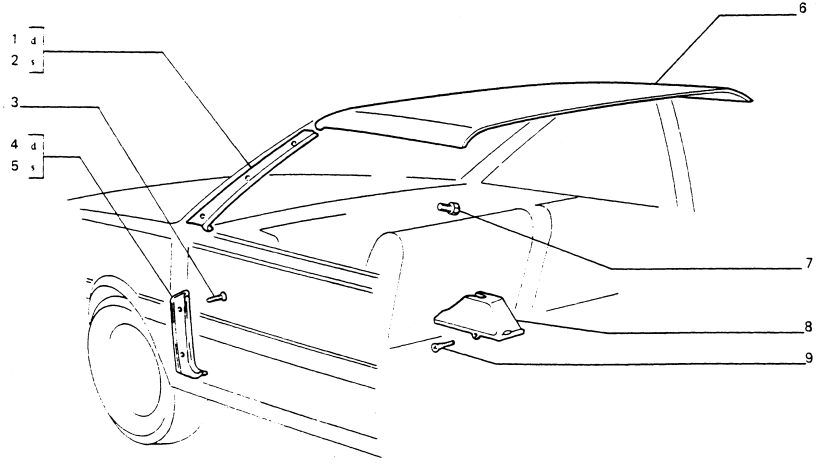

L.P.	ZMIANA	NR CZĘŚCI	ZASTOSOWANIE	UWAGI
1		013342		
2		013343		
3		17674507		
4		013344		
5		013345		
6		053358		N 18
		053359		N 38
		053367		M 18
		053368		M 38
7		17659707		
8		013352		
9		17679607		

ZMIANA: WPROWADZENIE: STOPIEŃ ZAMIENNOŚCI:

70625

1

2 - 1995

DOTYCZY: WSZYSTKICH MODELI

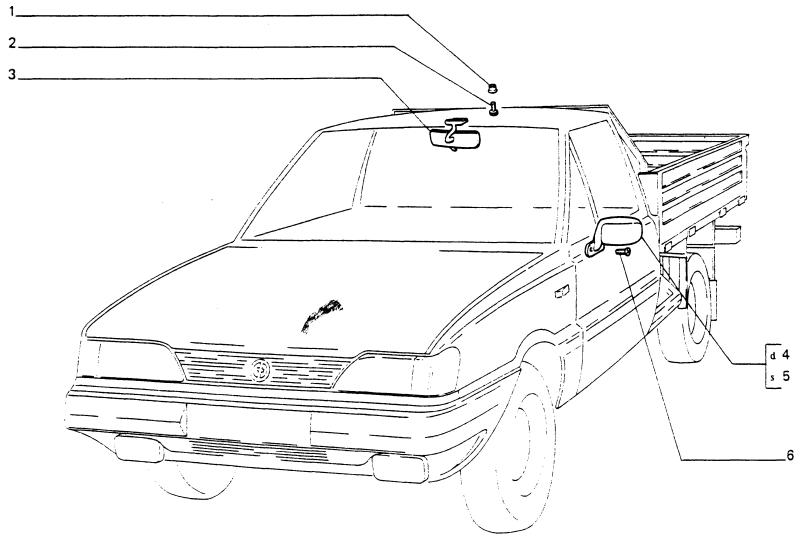

L.P	ZMIANA	NR CZĘŚCI	ZASTOSOWANIE	UWAGI
1		14202985		
2		13311601		
3		024374		
4		039574	Pr.	
5		039575	Lew.	
6		17680907		

ZMIANA: WPROWADZENIE: STOPIEŃ ZAMIENNOŚCI:

70625

2

12 - 1992

DOTYCZY: WSZYSTKICH MODELI

18 – JASNO SZARY GRIS CLAIR HELL GRAU LIGHT GREY	38 – JASNO BRĄZOWY MARRON CLAIR HELLBRAUN LIGHT BROWN

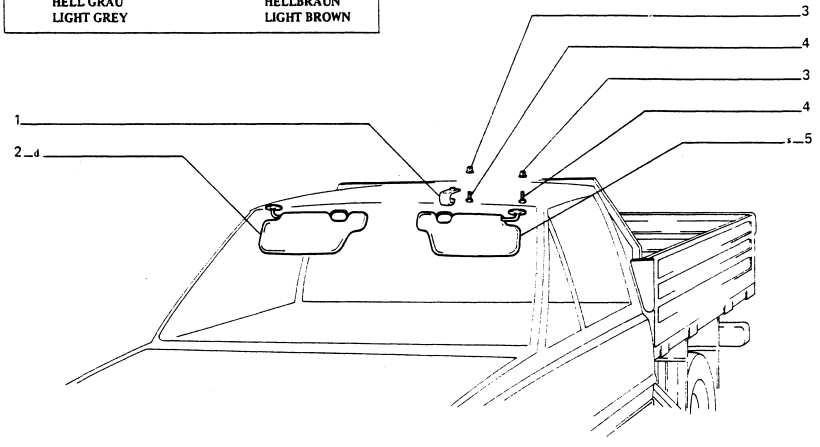

L.P.	ZMIANA	NR CZĘŚCI	ZASTOSOWANIE	UWAGI
1		028335		
2		053520		18
		053522		38
3		14202985		
4		17680907		
5		053521		18
		053523		38

ZMIANA: WPROWADZENIE: STOPIEŃ ZAMIENNOŚCI:

70625

3

12 - 1992

DOTYCZY: WSZYSTKICH MODELI

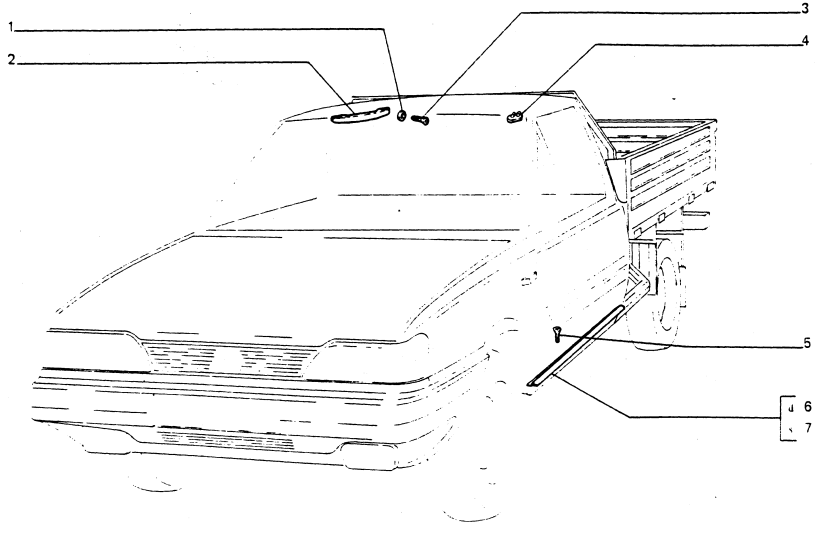

L.P.	ZMIANA	NR CZĘŚCI	ZASTOSOWANIE	UWAGI
1		12605371		
2		054656		
3		13276601		
4		4397113		
5		17670307		
6		4372571		
		039489		
7		4372572		
		039490		

ZMIANA: WPROWADZENIE: STOPIEŃ ZAMIENNOŚCI:

70625

DOTYCZY: WSZYSTKICH MODELI

2 - 1995

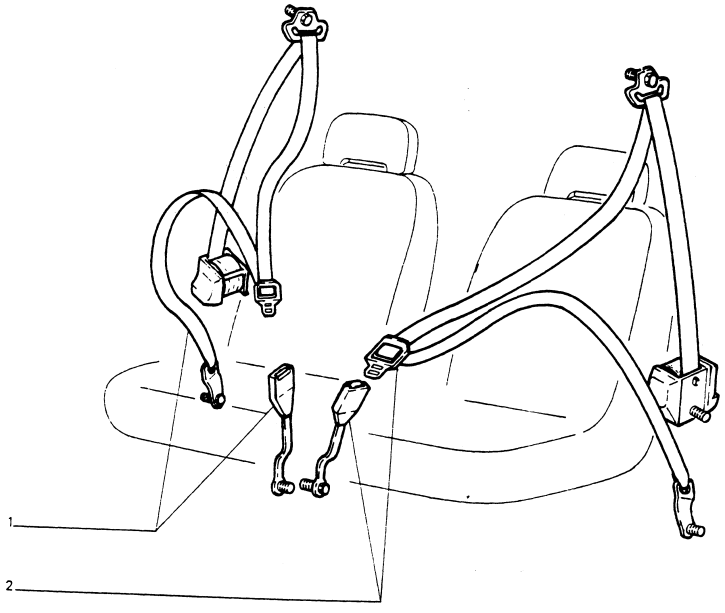

L.P.	ZMIANA	NR CZĘŚCI	ZASTOSOWANIE	UWAGI
1		040262	SABELT	
		056812	NORMA	
		056901	PROTEKTOR	
		061715	HTD - OHRID	
2		040263	SABELT	
		056813	NORMA	
		056902	PROTEKTOR	
		061716	HTD - OHRID	

ZMIANA:

WPROWADZENIE:

STOPIEN ZAMIENNOSCI: